SONY®

Руководство по эксплуатации

Mono Bluetooth® Headset

MBH20

Содержание

Введение.....3
Обзор функций.....3
Обзор аксессуара.....3
Основная информация.....4
Зарядка мини-гарнитуры.....4
Включение и выключение мини-гарнитуры.....4
Сопряжение мини-гарнитуры с совместимыми устройствами.....4
Инструкция по ношению.....5
Использование мини-гарнитуры.....6
Телефонные вызовы.....6
Технология многоточечного соединения.....6
Сброс параметров мини-гарнитуры.....8
Устранение неполадок.....9
Не могу ответить на второй вызов.....9
Не удается установить сопряжение со вторым устройством Bluetooth®.....9
Мини-гарнитура выключается автоматически.....9
Непредусмотренный режим работы.....9
Мини-гарнитура не подключается к другому устройству.....9
Юридическая информация.....10
Declaration of Conformity for MBH20.....10

Это Интернет-версия документа. © Печать разрешена только для частного использования.

Введение

Обзор функций

С помощью Mono Bluetooth® Headset можно управлять входящими и исходящими телефонными вызовами во время прослушивания музыки, передаваемой с вашего устройства. Можно подключить мини-гарнитуру Bluetooth® одновременно к двум устройствам Bluetooth®, чтобы получать вызовы с двух устройств, не отключая мини-гарнитуру и не подключая ее повторно.

Обзор аксессуара

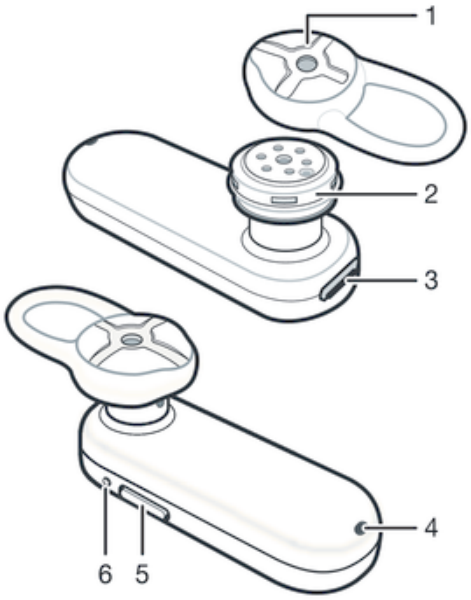

1. Амбушюр
2. Динамик
3. Порт микро-USB
4. Микрофон
5. Клавиша питания/клавиша вызова
6. Индикатор уведомлений

Сведения о совместимости вашего аксессуара доступны на *www.sonymobile.com/support*.

Это Интернет-версия документа. © Печать разрешена только для частного использования.

Основная информация

Зарядка мини-гарнитуры

Перед первым использованием устройства Mono Bluetooth® Headset необходимо зарядить его в течение примерно 2,5 ч. Рекомендуется использовать зарядные устройства Sony.

Зарядка аккумулятора

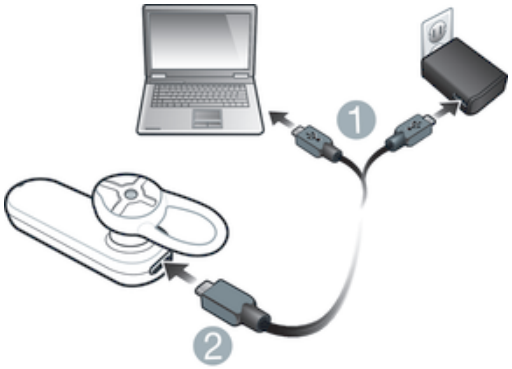

1 Подсоедините один конец кабеля USB к зарядному устройству (или к порту USB на компьютере).
2 Подсоедините другой конец кабеля к порту микро-USB на Mono Bluetooth® Headset.

Включение и выключение мини-гарнитуры

Включение мини-гарнитуры

- Нажмите и удерживайте клавишу питания, пока индикатор уведомлений не загорится зеленым.

Выключение мини-гарнитуры

- Нажмите и удерживайте клавишу питания, пока красный индикатор уведомлений не мигнет один раз.

Сопряжение мини-гарнитуры с совместимыми устройствами

Перед использованием мини-гарнитуры необходимо установить сопряжение с совместимым устройством Bluetooth®, например телефоном. После сопряжения мини-гарнитура подключится к совместимому устройству Bluetooth®, как только она будет включена и окажется в зоне связи. Можно также установить сопряжение мини-гарнитуры со вторым совместимым устройством Bluetooth®.

Сопряжение мини-гарнитуры с устройством Bluetooth® вручную

1 Убедитесь, что на устройстве Bluetooth® включена функция Bluetooth®.
2 Выключите мини-гарнитуру.
3 Мини-гарнитура: Нажмите клавишу питания и удерживайте ее, пока зеленый индикатор уведомлений не начнет быстро мигать.
4 Устройство Bluetooth®: Выполните поиск устройств Bluetooth®, а затем выберите **MBH20** в списке найденных устройств.
5 Устройство Bluetooth®: Следуйте указаниям по сопряжению, отображаемым на экране.

Это Интернет-версия документа. © Печать разрешена только для частного использования.

Инструкция по ношению

Мини-гарнитуру можно носить на левом или правом ухе.

Это Интернет-версия документа. © Печать разрешена только для частного использования.

Использование мини-гарнитуры

Телефонные вызовы

Ответ на вызов с помощью мини-гарнитуры

- Услышав сигнал входящего вызова, нажмите клавишу вызова.

Завершение вызова

- Во время текущего вызова нажмите клавишу вызова.

Отклонение вызова

- Услышав сигнал входящего вызова, нажмите и удерживайте клавишу вызова.

Ответ на второй вызов

- Услышав сигнал входящего вызова во время текущего вызова, нажмите клавишу вызова. Текущий вызов будет переведен в режим удержания.

Отклонение второго вызова

- Услышав сигнал входящего вызова во время текущего вызова, нажмите и удерживайте клавишу вызова.

Переключение между двумя вызовами

- Быстро нажмите клавишу вызова два раза.

Технология многоточечного соединения

Технология многоточечного соединения предназначена для подключения мини-гарнитуры к двум устройствам Bluetooth® одновременно. Например, если подключить мини-гарнитуру к двум телефонам, можно получать вызовы с обоих телефонов, не отключая мини-гарнитуру и не подключая ее повторно.

Если требуется подключить мини-гарнитуру только к одному устройству Bluetooth®, то можно использовать режим одноточечного соединения, который включен по умолчанию. Перед сопряжением мини-гарнитуры с новым устройством в режиме одноточечного соединения убедитесь, что она отключена от других устройств.

! В режиме многоточечного соединения расходуется больше энергии аккумулятора, чем в режиме одноточечного соединения.

Подключение мини-гарнитуры одновременно к двум устройствам

1. Убедитесь, что мини-гарнитура сопряжена с одним устройством Bluetooth®, а на другом устройстве Bluetooth® включена функция Bluetooth®.
2. Выключите мини-гарнитуру.
3. Нажмите клавишу питания и удерживайте ее, пока зеленый индикатор уведомлений не начнет быстро мигать.
4. Быстро нажмите клавишу питания два раза. После включения режима многоточечного соединения желтый индикатор уведомлений мигнет дважды.
5. Установите сопряжение мини-гарнитуры со вторым устройством Bluetooth®, а затем подключите к нему мини-гарнитуру.
6. Первое устройство Bluetooth®: Для повторного подключения мини-гарнитуры выберите **MBH20** в списке сопряженных устройств на странице параметров Bluetooth®.

Это Интернет-версия документа. © Печать разрешена только для частного использования.

Переключение между режимами многоточечного и одноточечного соединения

1 Убедитесь, что мини-гарнитура выключена.
2 Нажмите клавишу питания и удерживайте ее, пока зеленый индикатор уведомлений не начнет быстро мигать.
3 Быстро нажмите клавишу питания два раза. После включения режима одноточечного соединения желтый индикатор уведомлений мигнет один раз.
4 Для переключения в режим многоточечного соединения снова быстро нажмите клавишу питания два раза. Желтый индикатор уведомлений мигнет дважды.

Это Интернет-версия документа. © Печать разрешена только для частного использования.

Сброс параметров мини-гарнитуры

Сброс параметров мини-гарнитуры

1 Убедитесь, что мини-гарнитура выключена.
2 Нажмите клавишу питания и удерживайте ее более 8 секунд, пока индикатор уведомлений снова не загорится зеленым и не начнет быстро мигать.

Это Интернет-версия документа. © Печать разрешена только для частного использования.

Устранение неполадок

Не могу ответить на второй вызов

- Убедитесь, что ваше устройство вызовов поддерживает профиль мини-гарнитуры Bluetooth®.
- Убедитесь, что выбрано верное устройство вызовов.

Не удается установить сопряжение со вторым устройством Bluetooth®

- Убедитесь, что активирован режим многоточечного соединения.

Мини-гарнитура выключается автоматически

- Если перед выключением мини-гарнитура подает несколько коротких звуковых сигналов или часто мигает красный индикатор уведомлений, значит аккумулятор разряжен. Зарядите аккумулятор.

Непредусмотренный режим работы

- Перезапустите мини-гарнитуру.

Мини-гарнитура не подключается к другому устройству

- Убедитесь, что мини-гарнитура заряжена и находится в зоне сигнала устройства. Расстояние до устройства не должно превышать 10 метров, а на пути сигнала не должно быть крупных объектов.
- Выключите функцию Bluetooth® на другом устройстве, чтобы закрыть все подключения, а затем включите функцию Bluetooth® повторно и снова установите сопряжение мини-гарнитуры с устройством.

Это Интернет-версия документа. © Печать разрешена только для частного использования.

Юридическая информация

Sony MBH20

Перед использованием прочтите буклет *"Важная информация"*, поставляемый отдельно.

Данное руководство по эксплуатации опубликовано компанией Sony Mobile Communications AB или местным филиалом компании без каких-либо обязательств. Компания Sony Mobile Communications AB оставляет за собой право без предварительного уведомления вносить в данное руководство изменения, связанные с совершенствованием оборудования и программного обеспечения, а также устранять опечатки и неточности. Все подобные изменения будут включены в новые редакции руководства по эксплуатации.

Все права защищены.

©2014 Sony Mobile Communications AB.

Параметры совместимости устройств Bluetooth® могут отличаться. Устройство поддерживает продукты, где используются спецификации Bluetooth 1.2 или более поздней версии, а также профиль мини-гарнитуры или гарнитуры.

Sony — товарный знак или зарегистрированный товарный знак корпорации Sony. Bluetooth — товарный знак корпорации Bluetooth (SIG), используемый по лицензии. Все остальные знаки принадлежат соответствующим владельцам. Все права защищены.

Все наименования продуктов и компаний, упомянутые в данном документе, — товарные знаки или зарегистрированные товарные знаки соответствующих владельцев. Все права, не оговоренные явно в данном документе, защищены. Все остальные товарные знаки принадлежат соответствующим владельцам.

Дополнительную информацию можно найти на веб-сайте *www.sonymobile.com*.

Все иллюстрации приведены в качестве примера и могут отличаться от настоящего внешнего вида аксессуара.

Declaration of Conformity for MBH20

We, Sony Mobile Communications AB of

Nya Vattentornet

SE-221 88 Lund, Sweden

declare under our sole responsibility that our product

Sony type **RD-0150**

and in combination with our accessories, to which this declaration relates is in conformity with the appropriate standards **EN 300 328:V1.8.1, EN 301 489-7:V1.3.1, EN 301 489-17:V2.2.1, and EN 60 950-1: 2006+A11:2009+A1:2010+A12:2011** following the provisions of, Radio Equipment and Telecommunication Terminal Equipment directive 1999/5/EC.

Lund, June 2014

CE 0682

Pär Thuresson,
Quality Officer, SVP, Quality & Customer Services

We fulfil the requirements of the R&TTE Directive (1999/5/EC).

FCC Statement

This device complies with Part 15 of the FCC rules. Operation is subject to the following two conditions: (1) This device may not cause harmful interference, and (2) This device must accept any interference received, including interference that may cause undesired operation.

Any change or modification not expressly approved by Sony may void the user's authority to operate the equipment.

This equipment has been tested and found to comply with the limits for a Class B digital device, pursuant to Part 15 of the FCC Rules. These limits are designed to provide reasonable protection against harmful interference in a residential installation. This equipment generates, uses and can radiate radio frequency energy and, if not installed and used in accordance with the instructions, may cause harmful interference to radio communications. However, there is no guarantee that interference will not occur in a particular installation.

If this equipment does cause harmful interference to radio or television reception, which can be determined by turning the equipment off and on, the user is encouraged to try to correct the interference by one or more of the following measures:

- Reorient or relocate the receiving antenna.
- Increase the separation between the equipment and receiver.
- Connect the equipment into an outlet on a circuit different from that to which the receiver is connected.
- Consult the dealer or an experienced radio/TV technician for help.

Это Интернет-версия документа. © Печать разрешена только для частного использования.

AVISO IMPORTANTE PARA MÉXICO

La operación de este equipo está sujeta a las siguientes dos condiciones: (1) es posible que este equipo o dispositivo no cause interferencia perjudicial y (2) este equipo o dispositivo debe aceptar cualquier interferencia, incluyendo la que pueda causar su operación no deseada.

Para consultar la información relacionada al número del certificado, refiérase a la etiqueta del empaque y/o del producto.

Alimentación: 5,0 Vcc

Industry Canada Statement

This device complies with RSS-210 of Industry Canada.

Operation is subject to the following two conditions: (1) this device may not cause interference, and (2) this device must accept any interference, including interference that may cause undesired operation of the device.

This Class B digital apparatus complies with Canadian ICES-003.

Cet appareil numérique de la classe B est conforme à la norme NMB-003 du Canada.

Avis d’industrie Canada

Le présent appareil est conforme aux CNR d'Industrie Canada applicables aux appareils radio exempts de licence.

L'exploitation est autorisée aux deux conditions suivantes: (1) l'appareil ne doit pas produire de brouillage, et, and (2) l'utilisateur de l'appareil doit accepter tout brouillage radioélectrique subi, même si le brouillage est susceptible d'en compromettre le fonctionnement.

Это Интернет-версия документа. © Печать разрешена только для частного использования.