Nikon with WARRANTY

NIKKOR

AF-S NIKKOR 500mm f/4E FL ED VR

Ru Руководство пользователя (с гарантийным талоном)
Ua Посібник користувача (з гарантійним формуляром)
Kk Қолданушы нұсқаулығы (кепілдік бар)
Gr Εγχειρίδιο οδηγιών χρήσης (με Εγγύηση)
Ro Manualul utilizatorului (cu garanție)
Tr Kullanım Kılavuzu (Garanti Belgesi ile)
Hu Használati útmutató (jótállási jeggyel)

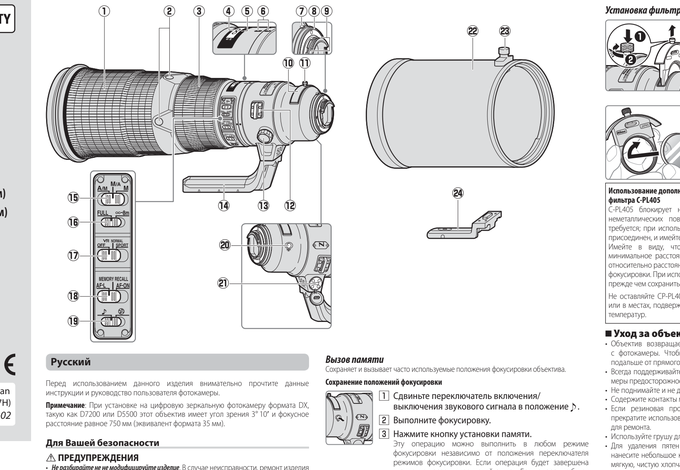

Русский

Перед использованием данного изделия внимательно прочтите данные инструкции и руководство пользователя фотокамеры.

Примечание: При установке на цифровую зеркальную фотокамеру формата DX, такую как D7200 или D5500 этот объектив может иметь угол зрения 3° 10' и дополнение расстояние равное 750 мм (эквивалент формата 35 мм).

Для Вашей безопасности

⚠ **ПРЕДУПРЕЖДЕНИЯ**

- ***Не разбирайте и не не модифицируйте изделие.*** В случае неисправности, ремонт изделия должен выполняться только квалифицированным специалистом. Если изделие разломилось в результате падения или другого несчастного случая, избегайте касания внутренних деталей. Необходимое этих мер предосторожности может привести к поражению электрическим током или другой травме.
- ***Немедленно выключите фотокамеру в случае возникновения дыма.*** При появлении дыма или необычного запаха, исходящих из фотокамеры, немедленно отсоедините сетевой блок питания и извлеките батарею из фотокамеры, соблюдая осторожность, чтобы избежать ожогов. Продолжение работы может привести к пожару или травмам. После извлечения батареи отнесите изделие для проверки в официальный сервисный центр Nikon для проверки.
- ***Не используйте поврежденное фотокамеру.*** Не подвергайте изделие воздействию воды и не берите изделие мокрыми руками. Необлюдение этой меры предосторожности может привести к возгоранию или поражению электрическим током.
- ***Не используйте устройствами и приспособлениями сторонних изг.*** Использование данного оборудования на заправочных станциях или в присутствии пропана или другого горючего газа или пыли может привести к взрыву или пожару.
- ***Немедленно не касаемся черного объектива или зеркала фотокамеры.*** Если смотреть на солнце или другой источник яркого света через объектив или видоискатель, то это может вызвать необратимое ухудшение зрения.

⚠ **МЕРЫ ПРЕДОСТОРОЖНОСТИ**

- ***Держите подальше от детей.*** Несоблюдение этой меры предосторожности может привести к травме или неисправности изделия.
- ***Не фокусируйте солнечный свет через объектив.*** Сфокусированный через объектив солнечный свет может привести к возгоранию. Если Вы снимаете объекты, которые не допускайте попадания солнца в кадр; если объектив не будет использоваться в течение длительного времени, установите на место крышки объектива и уберите из подальше от прямого солнечного света.
- ***Не перегревайте изделие.*** Не оставляйте изделие в местах, подвергающихся воздействию очень высоких температур, например, в закрытом автомобиле или под прямыми солнечными лучами или оберните изделие в полотенце или носовой платок или лишь обозначьте накройте изделие во время его использования. Необлюдение этих мер предосторожности может привести к возгоранию или неисправности изделия.

■ Детали объектива

1 Резиновая рукоятка
2 Кнопка функции фокусировки (блокировка фокусировки/вызов памяти/включение AB)
3 Кольцо фокусировки
4 Индикатор расстояния фокусировки
5 Метка расстояния фокусировки
6 Индекс расстояния объектива
7 Метка установки объектива
8 Резиновая прокладка крепления объектива
9 Контакты микропроцессора
10 Выступ для крепления фильтра
11 Винт вставляемого держателя фильтра
12 Прорезь для винта
13 Крепежный винт уплотнительного кольца штатива
14 Встроенное вращающееся кольцо штатива
15 Переключатель режима фокусировки (Переключатель ограничения фокусировки)
16 Переключатель подавления вибрации
17 Переключатель выбора фокусировки (AF-L/MEMORY RECALL/AF-ON)
18 Переключатель включение/выключение звукового сигнала
19 Кнопка установки памяти
20 Гнездо безопасности (для замка троса безопасности)
21 Бленда
22 Винт бленды
23 Заменяемое кольцо монопода

Nikon Worldwide Service Warranty Card

Название модели/ Назва моделі/Үлгі атауы/ Νομοτυπία/Denumirea modelului/ Model adı/Modell neve	AF-S NIKKOR 500mm f/4E FL ED VR
Серийный №/Серійний номер/ Сериялық нөмір/ Σειριακός Αρ./Numărul seriei/ Seri No./Sorozatszám	
Дата покупки/Дата покупки/ Сатып алу күні/ Ημερομηνία αγοράς/ Data achiziției/ Satın alım tarihi/Vásárlás dátuma	
Имя и адрес клиента/Ім'я та адреса користувача/Тұтынушының аты және мекенжайы/ Όνομα και διεύθυνση πελάτη/Numele și adresa clientului/Müşterinin adı ve adresi/Ügyfél neve és címe	

Дилер/Дилер/Дилер/Διανομέας/Vânzător/Satıcı/Viszonelado

Дистрибьютор/Дистрибʼютор/Дистрибьютор/Διανομέας/Distributor/Distribütör/Forgalmazó

Nikon Europe B.V.
Tripolis 100, Burgerweeshuispad 101, 1076 ER Amsterdam, The Netherlands

Изготовитель/Виробник/Өндіруші/Κατασκευαστής/Producător/Üretici/Gyártó

NIKON CORPORATION
Shinagawa Intercity Tower C, 2-15-3, Konan, Minato-ku, Tokyo 108-6290 Japan

Nikon Worldwide Service Warranty Card

Ro **Международная гарантия сервисного обслуживания Nikon**
Ваше оборудование Nikon гарантировано от любых видов производственных дефектов в течение одного года с даты покупки. В течение этого срока ремонт или настройка будут производиться бесплатно только при предъявлении Международного гарантийного талона сервисного обслуживания Nikon вместе с товарным чеком или иным доказательством покупки в любом авторизованном сервисном центре Nikon. Установление даты покупки должно производиться первоначальным покупателем посредством товарного чека или иного доказательства. Гарантийный талон не подлежит передаче и не будет выдан повторно. Гарантия не покрывает повреждения в результате несчастных случаев, неправильного использования или несанкционированного ремонта, повреждения в результате падения, неправильного ухода или хранения, или повреждения в результате воздействия песка или влаги. Гарантия действительна только в авторизованных сервисных центрах Nikon.
Данная гарантия заменяет собой все другие явные или подразумеваемые гарантии и любые иные обязательства со стороны производителя и дистрибьютора, за исключением обязательств, предусмотренных действующим законодательством.
Для получения консультации об авторизованных сервисных центрах Nikon посетите *http://imaging.nikon.com/support/index.htm*

UA **Міжнародна гарантія сервісного обслуговування Nikon**
На обладнання Nikon надається гарантія відсутності дефектів виготовлення протягом одного повного року з дати покупки. Протягом цього терміну ремонт або налаштування безкоштовно виконуються тільки за умови пред'явлення міжнародного гарантійного формуляра сервісного обслуговування Nikon та товарного чеку або іншого документа, що засвідчує покупку, будь-якому авторизованому сервісному центру Nikon. Установлення дати початкової покупки має здійснюватися першим покупцем за допомогою товарного чеку або іншого документа. Гарантія не передається іншим особам і не надається повторно. Гарантія не поширюється на пошкодження, що виникли внаслідок нещасного випадку, неправильного використання або несанкціонованого ремонту, пошкодження, що виникли внаслідок дії піску чи води. Вона дійсна лише в авторизованих сервісних центрах Nikon.
Цей гарантійний талон замінює собою всі інші прямі гарантії та будь-які інші зобов'язання з боку виробника та дистриб'ютора за винятком зобов'язань, передбачених чинним законодавством.
Щоб отримати відомості про авторизовані сервісні центри Nikon, відвідайте веб-сайт *http://imaging.nikon.com/support/index.htm*

KK **Nikon дүниежүзілік қызмет көрсету кепілдігі**
Nikon жабдығыңызды сатып алу күнінен бастап, тоған бір жылға дейін кез келген ақаулы ауыстыру болмауына кепілдік берді. Бұл кезеңде жөндеуге немесе реттеуге, тек Nikon дүниежүзілік қызмет көрсету кепілдік картасын, әрі тауарлық немесе басқа сатып алу дәлелін көлтіре келгенті Nikon сервистік орталығына тапсырылса ғана тегін орындалады. Бастапқы сатып алу күнін анықтау, бастапқы тұтынушы-сатушы ауысуы тұбірінен немесе басқа дәлел арқылы орындалуы керек. Кепілдік талонын тапсыруға болмайды, әрі ол қайта шығарылмайды. Кепілдік талоны сапаны жауғаңдағы, дұрыс емес пайдалану немесе рұқсатсыз жөнделу тұрғарлан зақымдан, құлатып алу, дұрыс емес күту немесе сақтау тұрғарлан зақымдан, я болмаса қарпен немесе судан болатын зақымдар қамтымайды. Сп тек өкілетті Nikon сервистік орталықтарында жарамды.
Кепілдік талондары өндіруші және дистрибьютор тарапынан, барлық басқа анық немесе тұспалдау кепілдіктерді және кез келген басқа міндеттемені қамтиды, тек заңды тәсілті бөрілген міндеттемелерді қоспағанда.
Өкілетті Nikon сервистік орталықтары туралы ақпарат алу үшін мына бетке кіріңіз: *http://imaging.nikon.com/support/index.htm*

GR **Παγκόσμια Εγγύηση Σερβίς της Nikon**
Ο Nikon εξοπλισμός σας καλύπτεται από μη ύπαρξη ενός υπολοίπου κατασκευαστικών ελαττωμάτων για ένα γνωστό από την ημερομηνία αγοράς. Κατά τη διάρκεια αυτής της περιόδου, οι επισκευές ή οι προσαρμογές θα γίνονται δωρεάν μόνο με την προσκόμιση της Παγκόσμιας Κάρτας Εγγύησης Σερβίς του Nikon μαζί με ένα αποδεικτικό αγοράς ή αποδείξεις από ένα εξουσιοδοτημένο αγοράς στο εξουσιοδοτημένο εγκαταστάσεις υπηρεσίας Nikon. Η αρχική ημερομηνία αγοράς θα πρέπει να αναφέρεται από τον αρχικό πελάτη μέσω της απόδειξης αγοράς ή άλλου αποδεικτικού. Η εγγύηση δεν είναι μεταβιβάσιμη και δεν υπάρχει δυνατότητα επανέκδοσης. Η εγγύηση δεν καλύπτει ζημιές που προκλήθηκαν από ατύχημα, κακή χρήση ή μη εξουσιοδοτημένη επισκευή, βλάβη που προκλήθηκε από πτώση, ακατάλληλη χρήση ή αποθήκευση, ή ζημιά που προκλήθηκε από άμμο ή νερό. Είναι έγκυρη μόνο σε εξουσιοδοτημένες εγκαταστάσεις υπηρεσιών της Nikon.
Τα εγγυητικά αντικείμενα όλες τις άλλες (κοφοφείνες ή σιωπηρές) εγγυήσεις και κάθε άλλης υποχρέωσης από την πλευρά του κατασκευαστή και του διανομέα, εκτός από τις υποχρεώσεις που προβλέπονται από την ισχύουσα νομοθεσία.
Για πληροφορίες σχετικά με τις εξουσιοδοτημένες εγκαταστάσεις υπηρεσιών της Nikon, επισκεφθείτε την ιστοσελίδα *http://imaging.nikon.com/support/index.htm*

RO **Garanție internațională de service Nikon**
Echipamentul dumneavoastră Nikon este garantat împotriva oricăror defecte de fabricație timp de un an de la data achiziției. În cursul acestei perioade, reparațiile sau reglajele se vor realiza gratuit în orice unitate de service autorizată Nikon, numai la prezentarea cardului internațional de garanție de service Nikon împreună cu chitanța sau o altă dovadă a achiziției. Data inițială a achiziției trebuie să fie dovedită de cumpărătorul inițial prin intermediul chitanței sau al altei dovezi. Garanția nu este transferabilă și nici nu va fi emisă din nou. Garanția nu acoperă deteriorările cauzate de accidente, utilizarea necorespunzătoare sau reparațiile neautorizate, deteriorările cauzate prin căderea, de lngrijirea sau păstrarea necorespunzătoare sau deteriorările provocate de nisip sau apă. Aceasta este valabilă numai la unitățile de service autorizate Nikon.
Acestă garanție înlocuiește orice alte garanții indicate expresă, implicite sau legislative ale unității de vânzare și a distribuitorului, cu excepția obligațiilor prevăzute de legislația aplicabilă.
Pentru informații privind unitățile de service Nikon autorizate, vizitați *http://imaging.nikon.com/support/index.htm*

TR **Nikon Dünya Çapında Servis Garanti Belgesi**
Nikon cihazınız satın alma tarihinden itibaren tam bir yıl boyunca tüm üretim hatalarına karşı garanti altındadır. Bu süre boyunca, tamir veya ayarlamalar yalnızca Nikon Dünya Çapında Servis Garanti Belgesi Kartı ile birlikte fatura veya satın alınanın başka bir kanıtının ibrazı ile yetkili Nikon servis merkezine sunulanlar şartıyla ücretsiz olarak yapılacaktır. Orijinal satın alma tarihinin belirlenmesi satın üketicti tarafından fatura ibrazı ile yapılmalıdır. Garanti belgesi devredilemez veya yeniden düzenlenemez. Garanti belgesi kaza, yanlış kullanım veya yetkisiz onarım, düşme, yanlış bakım veya depolama ya da kum veya tem temasından dolayı oluşan hasarı kapsamaz. Garanti yalnızca yetkili Nikon servis merkezlerinde geçerlidir.
Garanti belgelerinin, uygun satıcılar ile dağıtıcıların herhangi bir yazılı veya sözlü garantisinin dışında tüm garanti belgeleri ve üretici ve dağıtıcıdan tarafından diğer tüm zorunluluklar geregincedir.
Yetkili Nikon servis merkezlerine ilişkin bilgi için, *http://imaging.nikon.com/support/index.htm adresini ziyaret edin*

HU **Nikon Világgarancia Jegy**
Az Ön Nikon készüléke a vásárlás dátumától számított egy teljes évig kereszttől jótállás alá az esetleges gyártási hibákkal szemben. Ezen időszak alatt a készülék javítása vagy beszabályozása térítésmentesen történik, amennyiben bemutja a Nikon Világgarancia Jegyet a szándékul vagy a vásárlást igazoló egyéb bizonylattal együtt egy, a Nikon által engedélyezett hivatalos Nikon szervizben. A vásárlás eredeti dátumát az eredeti végfelhasználónak kell igazolna számla vagy egyéb vásárlási bizonylat útján. A jótállási jegy nem ruházható át és nem állítható ki újra. A jótállási jegy nem fedezi a baleset, helytelen használat vagy jogosulatlan javítás, leejtés, nem megfelelő kezelés vagy tárolás, illetve por, homok, egyéb szennyeződés, vagy folyadék okozóliére jutása következtében keletkezett károkat. A jótállási jegy kizárólag engedélyezett Nikon szervizben érvényes.
A jótállási jegyek kiváltanak minden egyéb kifejezett vagy ki nem fejezett jótállási igényt, valamint a gyártó és a forgalmazó valamennyi egyéb kötelezettségét, kivéve a hatályos jogszabályok által előírt kötelezettségvállalásokat.
A Nikon márkaszervizek kapcsolatos információkért látogasson el a következő honlapra: *http://imaging.nikon.com/support/index.htm*

GR **Εγχειρίδιο οδηγιών χρήσης (με Εγγύηση)**

Ελληνικά

Πριν χρησιμοποιήσετε αυτό τον εξοπλισμό διαβάστε προσεκτικά τις οδηγίες χρήσης και τις οδηγίες χρήσης της φωτογραφικής μηχανής.

Σημείωση: Κατά τη χρήση σε ψηφιακή φωτογραφική μηχανή μορφής DX, όπως η D7200 ή η D5500 αυτός ο φακός μπορεί να παρουσιάσει γωνία λήψης 3° 10' με ισοδύναμη εστιακή απόσταση 750 χιλιοστά (ισοδύναμο 35 χιλιοστά).

Για τη δική σας ασφάλεια

⚠ **ΠΡΟΕΙΔΟΠΟΙΗΣΕΙΣ**

- ***Μη αποσυναρμολογείτε ή μη τροποποιείτε τον εξοπλισμό.*** Σε περίπτωση βλάβης, η επισκευή θα πρέπει να γίνεται από εξειδικευμένο τεχνικό. Αν η συσκευή σπάει λόγω πτώσης ή κάποιου ατυχήματος, αποφύγετε τη επαφή με τα εσωτερικά μέρη. Η τήρηση αυτών των προφυλάξεων μπορεί να προκαλέσει τραυματισμό.
- ***Σβήστε αμέσως τη φωτογραφική μηχανή εάν παρατηρήσετε καπνό.*** Εάν παρατηρείτε καπνό ή κάποια μυρωδιά κατά τη χρήση του εξοπλισμού, αφαιρέστε αμέσως τη μπαταρία προσέχοντας μη κάψετε τα χέρια σας. Η συνέχεια της χρήσης μπορεί να προκαλέσει φωτιά. Μετά τη αφαίρεση της μπαταρίας πάρτε τον εξοπλισμό σας στο κοντινότερο εξουσιοδοτημένο κέντρο επισκευών της Nikon για τον έλεγχο του εξοπλισμού σας.
- ***Μη χρησιμοποιείτε τον φακό εάν υπάρχει ζημιά.*** Μη εκθέτετε τον εξοπλισμό σας σε νερό και μη τον πιάνετε με βρεγμένα χέρια. Η μη τήρηση αυτών των προφυλάξεων μπορεί να προκαλέσει τραυματισμό.
- ***Μη χρησιμοποιείτε τον εξοπλισμό σας με εξαρτήματα και εξαρτήματα φόρτισης κατασκευής τρίτων.*** Η χρήση αυτών μπορεί να προκαλέσει φωτιά ή τραυματισμό.
- ***Μη κοιτάτε ποτέ απευθείας στο φακό φωτογραφικής μηχανής.*** Η θέαση του ήλιου ή κάποιας άλλης πηγής φωτός μέσω του φακού φωτογραφικής μηχανής μπορεί να προκαλέσει μόνιμη βλάβη στο οπτικό σας σύστημα.

⚠ **ΜΕΤΡΑ ΠΡΟΦΥΛΑΞΗΣ**

- ***Μακρυά από τα παιδιά.*** Η μη τήρηση αυτών των μέτρων προφύλαξης μπορεί να προκαλέσει τραυματισμό ή βλάβη στον εξοπλισμό σας.
- ***Μη εστιάζετε στο ήλιο.*** Η εστίαση του φακού σας στο ήλιο μπορεί να προκαλέσει φωτιά εάν η κάμερα σας δεν χρησιμοποιείται για μεγάλο χρονικό διάστημα, τοποθετήστε τα καπάκια του φακού σας ή τοποθετήστε τον εξοπλισμό σας σε σκοτεινό μέρος.
- ***Μη υπερθερμαίνετε τον εξοπλισμό σας.*** Μη αφήνετε τον εξοπλισμό σας σε χώρους υψηλής θερμοκρασίας, π.χ. σε κλειστό αυτοκίνητο ή κάτω από τον ήλιο. Μη τον τυλίγετε σε πετσέτες ή κάλυμμα.

■ Βάση φακού

1 Λαστιχένια λαβή
2 Κουμπί λειτουργίας (Κλείδωμα εστίασης/Κλείδωμα μνήμης/Ενεργοποίηση AB)
3 Δακτύλιος εστίασης
4 Δείκτης απόστασης εστίασης
5 Σημάδι εγκατάστασης φακού
6 Λαστιχένιο παρέμβασμα στερέωσης φακού
7 Επαφές μικροεπεξεργαστή
8 Προεξοχή στερέωσης φίλτρου
9 Βίδα στερέωσης φίλτρου
10 Βίδα στερέωσης φίλτρου
11 Κλείδωμα μνήμης εστίασης
12 Κλείδωμα εστίασης
13 Δείκτης απόστασης εστίασης
14 Δείκτης εστίασης
15 Δείκτης κλίμακας εστίασης
16 Δείκτης κλίμακας εστίασης
17 Δείκτης κλίμακας εστίασης
18 Δείκτης κλίμακας εστίασης
19 Δείκτης κλίμακας εστίασης
20 Δείκτης κλίμακας εστίασης
21 Δείκτης κλίμακας εστίασης
22 Δείκτης κλίμακας εστίασης
23 Δείκτης κλίμακας εστίασης
24 Δείκτης κλίμακας εστίασης

Українська

Перед використанням цього виробу уважно прочитайте цю інструкцію та посібник до фотокамери.

Примітка: У разі встановлення на дзеркальній фотокамері з одним об'єктивом формату DX, наприклад, D7200 або D5500, цей об'єктив має кут огляду 3° 10' і фокусну відстань, еквівалентну 750 мм (у форматі 35 мм).

Правила безпеки

⚠ **ПОПЕРЕДЖЕННЯ**

- ***Не розбирайте та не змінюйте виріб.*** У разі несправності ремонт виробу має виконувати лише кваліфікований технічний персонал. Якщо виріб розійшовся в результаті падіння або з іншої причини, не торкайтеся його внутрішніх деталей. Недотримання цих застережень може призвести до ураження електричним струмом або іншої шкоди.
- ***Негайно вимкніть фотокамеру у разі несправності.*** Якщо помітите дим або відчуєте незвичний запах від обладнання, негайно вимкніть з мережі адаптер живлення, а потім обережно видаліть акумулятор, уникаючи ожеврілих ділянок. Продовження роботи може призвести до пожежі або травмування. Після видалення акумулятора віднесіть обладнання до авторизованого сервісного центру Nikon на огляд.
- ***Бережіть виріб від вологи.*** Не підвантажте виріб дії води та не торкайтеся його вологими руками. Недотримання цього застереження може призвести до пожежі або ураження електричним струмом.
- ***Не користуйтеся приладом за наявності легкозаймистого газу.*** Експлуатація обладнання на заправних станціях, з наявністю пропану чи іншого легкозаймистого газу або пилу може призвести до вибуху або пожежі.
- ***Не дивіться на сонце крізь об'єктив або видошукач фотокамери.*** Якщо дивитися на сонце або інші джерела яскравого світла крізь об'єктив або видошукач, можна отримати незворотне ушкодження зору.

⚠ **ЗАСТЕРЕЖЕННЯ**

- ***Зберігайте виріб у місцях, недоступних для дітей.*** Недотримання цього застереження може призвести до травмування або виходу виробу з ладу.
- ***Не фокусуйтеся на сонячне світло об'єктив.*** Сонячне проміння, сфокусоване об'єктивом, може спричинити загоряння. Під час зйомки об'єктів, освітлених зразу, уникайте потрапляння сонця в кадр. Якщо об'єктив не буде використовуватись протягом тривалого часу, встановіть на місце кожпачок об'єктива та зберігайте його у місці, захищеному від прямого сонячного проміння.
- ***Не допускайте перегрівання виробу.*** Не залишайте виріб у місцях, що зазнають дії дуже високих температур, наприклад, у закритому автомобілі під прямими сонячними промінням, або загорніть його в рушник чи носову хустку чи накрийте в інший спосіб під час використання. Недотримання цих застережень може призвести до пожежі або виходу виробу з ладу.

■ Будова об'єктиву

1 Гумовий захват
2 Кнопка функції фокусування (фіксація фокуса/виклик пам'яті/запуск AB)
3 Кільце фокусування
4 Індикатор дистанції фокусування
5 Мітка дистанції фокусування
6 Мітка поворору об'єктива
7 Мітка встановлення об'єктива
8 Гумова прокладка для кріплення об'єктива
9 Контакти процесора
10 Виступ для кріплення фільтра
11 Гвинт встановлення фільтра
12 Вушко для ремінця
13 Закріплювальний гвинт штативного кільця
14 Обертаюче поворотне штативне кільце
15 Перемикач режиму фокусування
16 Перемикач режиму фокусування
17 Перемикач зменшення вібрацій
18 Перемикач функції фокусування (AF-L/MEMORY RECALL/AF-ON)
19 Перемикач звукового сигналу
20 Кнопка встановлення пам'яті
21 Гніздо для запобіжного тросу з замком
22 Бленда
23 Гвинт бленди об'єктива
24 Знімне кільце для кріплення на монопод

■ Сумісність

Цей об'єктив можна використовувати з фотокамерами серій D4, серії D3, D7, серії D810, серії D800, D750, D700, D610, D600, серії D300, D7200, D7100, D7000, D5500, D5300, D5200, D5100, D5000, D3300, D3200 та D3100. Щоб отримати оновлену інформацію про сумісні фотокамери, звертаєтесь до останніх каталогів Nikon або відвідайте веб-сайт Nikon для вашого регіону.

■ Фокусування

Підтримуються режими фокусування, перелічені в наступній таблиці (інформацію про режими фокусування фотокамери дивіться в посібнику користувача).

Режим фокусування фотокамери	Режим фокусування об'єктиву		
	A/M	M/A	M
AF	Автофокусування із пріоритетом ручного фокусування (пріоритет AF)	Автофокусування із пріоритетом ручного фокусування (пріоритет ручного фокусування)	Ручне фокусування з електронним дальномером
MF	Ручне фокусування з електронним дальномером		

Режими A/M та M/A

- **M/A**: автофокусувань можна скасувати, прокрутивши кільце фокусування об'єктива.
- **A/M**: як описано вище, за винятком того, що кільце фокусування необхідно прокрутити далі, щоб скасувати автофокусування. Це запобігає випадковій зміні фокусування внаслідок незначних дій з кільцем фокусування.

1 Пересуньте перемикач режиму фокусування у положення **A/M** або **M/A**.
2 Сфокусуйтеся.
За фокусування можна здійснити ручну корекцію автофокусування прокручуванням кільця фокусування об'єктива, поки кнопку спуску затвора натиснуто наполовину (або, якщо фотокамеру оснащено кнопкою **AF-ON**, поки натиснуто кнопку **AF-ON**, або якщо перемикач функції фокусування встановлено у положення **AF-ON**, поки натиснуто кнопку функції фокусування). Для повторного ввімкнення автофокусування натисніть кнопку спуску затвора наполовину або ще раз натисніть кнопку **AF-ON** або кнопку функції фокусування.

Перемикач межі фокусування

Цей перемикач вимикає автофокусування, щоб сфокусуватися на заданому діапазоні фокусування.

- **∞–8 m**: Якщо об'єкт зйомки завжди буде знаходитися на відстані не менше 8 м, виберіть це положення для більш швидкого фокусування.

■ Кнопки і перемикач функції фокусування

Функція, призначену кнопкам функції фокусування, можна вибрати за допомогою перемикача функції фокусування.

Перемикач функції фокусування	Кнопка функції фокусування
AF-L	Фіксація фокуса
MEMORY RECALL	Виклик пам'яті
AF-ON	Запуск АФ об'єктива

Призначену функцію можна використати натисканням будь-якої з чотирьох кнопок функції. Кнопки фокусування можна прокручувати вліво/вправо, за додатковим відомостями звертайтесь до авторизованого фахівця сервісного центру Nikon.

Фіксація фокуса (AF-L)

Фіксація фокуса застосовується лише для автофокусування.

1 Пересуньте перемикач режиму фокусування об'єктива у положення **A/M** або **M/A**.
2 Пересуньте перемикач функції фокусування у положення **AF-L**.
3 Зафіксуйте фокус.
Фокус можна зафіксувати натисканням будь-якої з кнопок функції фокусування, і він залишиться зафіксованим, поки кнопку натиснуто. Фокус також можна зафіксувати за допомогою елементів керування фотокамери.

Виклик пам'яті

Збереження та виклик часто використовуваних положень фокусування об'єктива.

Збереження положень фокусування

1 Пересуньте перемикач звукового сигналу у положення **AF-L**.
2 Сфокусуйтеся.
3 Натисніть кнопку встановлення пам'яті.
Цю дію можна виконувати у будь-якому режимі фокусування незалежно від положення перемикача функції фокусування. У разі успішного виконання дії пролунає звуковий сигнал. Якщо дію виконати не вдалося, індикатор дистанції фокусування близько десяти разів прокрутиться назад і вперед і об'єктив видасть один короткий звуковий сигнал, а потім три довгих. Сфокусуйтеся і натисніть кнопку встановлення пам'яті ще раз. Збережене значення відстані не буде видалено, якщо вимкнути фотокамеру або знати об'єктив.

Використання збережених положень фокусування

1 Пересуньте перемикач функції фокусування у положення **MEMORY RECALL**.
2 Виклик збереженої дистанцію фокусування.
Натисніть будь-яку з кнопок функції фокусування, щоб сфокусуватися на збереженій дистанції, навіть якщо кнопку спуску затвора буде натиснуто наполовину; щоб відновити фокусування, відпустіть кнопку функції фокусування. Утримуйте кнопку функції фокусування натиснутою, поки не буде зроблено знімок.

Перемикач звукового сигналу

Перемикач звукового сигналу можна використовувати, щоб вимкати чи вимикати звуковий сигнал, що подає час операцій встановлення пам'яті та виклику з пам'яті.

- Звуковий сигнал увімкнено.
- Звуковий сигнал вимкнено.

Nikon залишає за собою право змінювати технічні характеристики обладнання, описаного в даному руководстве, в любое время и без предварительного предупреждения.

Українська

Запуск АФ (AF-ON)

1 Пересуньте перемикач режиму фокусування об'єктива у положення **A/M** або **M/A**.
2 Пересуньте перемикач функції фокусування у положення **AF-ON**.
3 Сфокусуйтеся.
Натисніть будь-яку з кнопок функції фокусування, щоб сфокусуватися за допомогою автофокусування. Також можна сфокусуватися за допомогою елементів керування фотокамери.

■ Глибина різкості

Якщо фотокамера має функцію попереднього перегляду глибини різкості (зменшення діафрагми), то глибину різкості можна перевірити у видошукачі.

■ Діафрагма

Діафрагма налаштовується за допомогою елементів керування фотокамери. Частота кадрів може змінюватися за деяких значень діафрагми.

■ Зменшення вібрацій (VR)

Функція зменшення вібрацій (VR) зменшує розмитя, спричинене тремтінням фотокамери, що дає змогу зйомку виконувати довшими шпиндлями на 4,0 подіпок порівняно зі значенням, які використовувалися б у протилежному випадку, таким чином розширити діапазон доступних витримок. Вплив функції VR на витримку вказано у режимі MEMORY RECALL (ВИКЛИК ПАМ'ЯТІ) відповідно до стандартів Association of Photographic Manufacturers (Асоціація виробників фотокамер) з засобів оцінки зображень (Camera and Imaging Products Association — CIPA); вимірювання для об'єктивів формату FX виконувалися з використанням цифрової фотокамери формату FX, для об'єктивів формату DX — з використанням фотокамер формату DX. Вимірювання для об'єктивів зі змінною фокусною відстанню виконувалися у положенні максимального збільшення.

Використання перемикача зменшення вібрацій

- **Виберіть положення OFF**, щоби вимкнути зменшення вібрацій.
- **Виберіть режим NORMAL** для покращеного зменшення вібрацій під час фотозйомки нерухомих об'єктів. Зменшення вібрацій буде задіяно, коли кнопку спуску затвора буде натиснуто наполовину.
- **Виберіть режим SPORT** для зйомки спортсменів та інших об'єктів, які рухаються швидко і непередбачено. Зменшення вібрацій буде задіяно, коли кнопку спуску затвора буде натиснуто наполовину.

Використання зменшення вібрацій: примітки

- Під час користування зменшенням вібрацій натискать кнопку спуску затвора наполовину і почекайте, поки зображення у видошукачі стабілізується, потім натисніть кнопку спуску затвора повністю.
- Зменшення вібрацій ефективно зменшує вібрації, зображення у видошукачі може бути розмитим, якщо відпустити затвор. Це не є несправністю.
- Режим **SPORT** рекомендовано для зйомки з панорамуванням, хоча режим **NORMAL** також підтримується.
- У режимах **NORMAL** і **SPORT** функція зменшення вібрацій застосовується тільки до руху, який не є складовою панорамування (наприклад, якщо панорамування виконується горизонтально, зменшення вібрацій буде застосовуватись тільки до тремтіння по вертикалі).
- Не вимикайте фотокамеру і не знімайте об'єктив, поки зменшення вібрацій активне. Якщо підрахувати зменшення під час роботи може спричинити помилки, або загорніть його в рушник чи носову хустку чи накрийте в інший спосіб під час використання. Недотримання цих застережень може призвести до пожежі або виходу виробу з ладу.
- Якщо фотокамера обладнана вбудованим спалахом, зменшення вібрацій буде вимкнено, поки спалах заряджається.
- Функція зменшення вібрацій у режимах **NORMAL** і **SPORT** може змінюватися розмитя, коли фотокамеру встановлено на штатив. Проте режим **OFF** (ВИМКНУТИ) може забезпечити кращі результати в деяких випадках, залежно від типу штатива та умов зйомки.
- Режими **NORMAL** і **SPORT** рекомендовано застосовувати, коли фотокамеру встановлено на монопод.

■ Бленда

Бленда захищає об'єктив та запобігає розсіяному освітленню, яке може спричинити появу відблисків та ореолів.

Повністю затягніть гвинт бленди.

Неправильне приєднання бленди може призвести до появи віньєтування. Коли бленда не використовується, її можна встановити на об'єктив протилежним боком.

■ Використання вбудованого поворотного штативного кільця

Під'єднуйте штатив до штативного кільця об'єктива, а не до фотокамери. Зауважте, що Ви можете зачепити штатив рукою, якщо повертати фотокамеру, тримаючи її за ручку. Штативне кільце можна відчепити, відкрутивши фіксуючий гвинт штативного кільця; за додатковими відомостями звертайтеся до авторизованого представника сервісного центру Nikon.

Зміна положення фотокамери

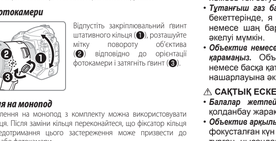

Відпустіть закріплювальний гвинт штативного кільця ❶, розташуйте мітку повороту об'єктива ❷ відповідно до орієнтації фотокамери і затягніть гвинт ❸.

Кільце для кріплення на монопод

Знімне кільце для кріплення на монопод з комплекту можна використовувати замість штативного кільця. Після заміни кільця переконайтеся, що фіксатор кільця повністю затягнуто. Недотримання цього застереження може призвести до пошкодження об'єктива або фотокамери.

■ Гніздо для запобіжного тросу з замком

Під'єднуйте тросик відповідно до інструкцій запобіжних тросів з замком сторонніх виробників. Додаткові відомості наведено у документації з комплекту запобіжного тросу з замком.

■ Фільтри

Під час фотозйомки з використанням встановного тримача фільтра переконайтеся, що фільтр встановлено. Тримач постачається у комплекті зі встановленим нейтральним фільтром Neutral Color NC.

Установлення фільтрів

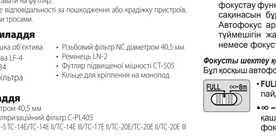

1 Розблокуйте тримач.
Натисніть гвинт встановного тримача фільтра донизу і прокрутіть проти годинникової стрілки, поки гвинт не спиниться у правому куті відносно осі об'єктива.
2 Витягніть встановний тримач фільтра.
3 Вийміть фільтр, що входить до комплекту.
4 Вкрутіть різьбовий фільтр діаметром 40,5 мм з того боку тримача, який має позначку «Nikon» та «JAPAN».
Після цього кроку тримач можна повторно вставити лицьовим боком до об'єкта чи до фотокамери.

Використання додаткового встановного круглого поляризаційного фільтра C-PL405

Фільтр C-PL405 усуває небажані відблиски від скла, води та інших неметалевих поверхонь. Встановний тримач фільтра не потрібен під час використання фільтра рекомендується, що його надійно прикріплено, і пам'ятайте, що він не є пилонепроникним та захищеним від бризок. Зауважте, що ефективність фільтра C-PL405 призводить до незначного збільшення мінімальної дистанції фокусування та зсуву дистанції фокусування відносно значення, показаного індикатором дистанції фокусування. При використанні фокусу вказано пам'ятатись, що фільтр було приєднано перед збереженням положення фокусування.

Не залишайте фільтр CP-PL405 протягом тривалого часу під прямим сонячним промінням або у місці, які зазнають дії підвищеної вологості чи високих температур.

■ Догляд за об'єктивом

- Після зйомки з фотокамери об'єктив повертається до максимальної діафрагми. Щоб запустити внутрішні деталі об'єктива, зберігайте його у місці, захищеному від прямого сонячного світла, або встановіть ковпачок об'єктива.
- Обов'язково підтримуйте об'єктив, коли тримаєте фотокамеру. Недотримання цього застереження може призвести до пошкодження об'єктива або фотокамери.
- Не підпирайте та не тримайте об'єктив або фотокамеру тільки за бленду.
- Слідуйте за тим, щоб контакти процесора завжди були чистими.
- Щоб видалити пилюку і відбитки пальців з скляної поверхні, нанесіть невелику кількість етанолу або рідини для чищення об'єктивів на м'яку чисту бавовняну тканину або серветку для чищення об'єктивів і очистіть поверхню круговими рухами від центра назовні. Будьте уважні, щоб не лишати розводів і не торкатися скла.
- Передній елемент в форматним покриттям можна легко очистити, протерши його сухою тканиною. Пілюки і відбитки пальців можна видалити за допомогою м'якої чистої бавовняної тканини або серветки для чищення об'єктивів, очистіть поверхню круговими рухами від центра назовні. Будьте уважні, щоб не лишати розводів і не торкатися поверхні скла пальцями. Щоб видалити сліди забруднення, акуратно протріть поверхню м'якою чистою бавовняною тканиною, змоченою невеликою кількістю дистильованої води, етанолу або рідини для чищення об'єктивів. Пілюки на елементі з водо- та маслоодталюваль

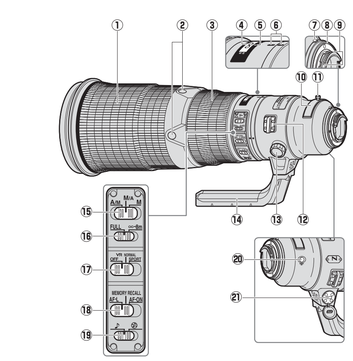

Ελληνικά

Πριν από τη χρήση αυτού του προϊόντος, διαβάστε προσεκτικά τις οδηγίες και το εγχειρίδιο της φωτογραφικής μηχανής.

Σημείωση: Όταν ο φακός αυτού είναι τοποθετημένος σε μονοοπτική reflex (SLR) ψηφιακή φωτογραφική μηχανή με φορμά DX, όπως είναι η D7200 ή η D5500, έχει γωνία προβολής 3° 10' και εστιακό απόσταση ισοδύναμη με 750 mm (φορμά 35 mm).

Για την Ασφάλειά Σας

⚠ **ΠΡΟΕΙΔΟΠΟΙΗΣΕΙΣ**

- ***Μην απενεργοποιείτε ή τροποποιείτε.*** Σε περίπτωση δυσλειτουργίας, το προϊόν θα πρέπει να επισκευαστεί μόνο από εξειδικευμένο τεχνικό. Σε περίπτωση που το προϊόν σπάει και ανοίξει ως αποτέλεσμα πτώσης ή άλλου ατυχήματος, μην αγγίζετε τα εκτεθειμένα μέρη. Η μη τήρηση αυτής των προφυλάξεων μπορεί να προκαλέσει ηλεκτροπληξία ή άλλο τραυματισμό.
- ***Σε περίπτωση βλαβοποιίας απενεργοποιήστε αμέσως τη φωτογραφική μηχανή.*** Αν παρατηρήσετε καπνό ή ασυνήθιστη μυρωδιά προερχόμενη από τον εξοπλισμό, αποσυνδέστε αμέσως τον μετασχηματιστή ρεύματος και αφαιρέστε την μπαταρία της φωτογραφικής μηχανής, φροντίζοντας να αποφύγετε τυχόν τραυματισμούς. Η συνέχιση λειτουργία μπορεί να προκαλέσει φωτιά ή τραυματισμό. Αφού αφαιρέσετε την μπαταρία, πηγαίνετε τον εξοπλισμό σε εξουσιοδοτημένο κέντρο σέρβις της Nikon για επιθεώρηση.
- ***Διατηρείτε το εξοπλισμό στεγνό.*** Μην ενθέτετε το προϊόν σε νερό και μην το χειρίζεστε με βρεγμένα χέρια. Η μη τήρηση αυτής της προφύλαξης μπορεί να προκαλέσει φωτιά ή ηλεκτροπληξία.
- ***Μην το χρησιμοποιείτε παρουσία εύφλεκτου αερίου.*** Η λειτουργία του εξοπλισμού σε περιβάλλον κοντά σε αναθυμιάσεις ή σε χώρο με παρουσία πρόσφατου ή άλλου εύφλεκτου αερίου ή σκόνης μπορεί να οδηγήσει σε έκρηξη ή φωτιά.
- ***Μην κοιτάτε τον ήλιο μέσα από τον φακό ή το ανάλογο της φωτογραφικής μηχανής.*** Το κάτοχρωμα του ήλιου ή άλλης πηγής φωτός μέσα από τον φακό ή το ανάλογο μπορεί να προκαλέσει μόνιμη βλάβη στην όραση.

⚠ **ΠΡΟΦΥΛΑΞΕΙΣ**

- ***Κρατήστε το μακριά από παιδιά.*** Η μη τήρηση αυτής της προφύλαξης μπορεί να προκαλέσει τραυματισμό ή δυσλειτουργία του προϊόντος.
- ***Μην εστιάζετε στο φως του ήλιου μέσα από τον φακό.*** Όταν το φως του ήλιου εστιάζεται μέσα από τον φακό ενδέχεται να προκληθεί φωτιά. Όταν φωτογραφίζετε βάσεις φωτισμού από πλάνο ο ήλιος δεν πρέπει να περιλαμβάνεται στο κάδρο. Αν ο φακός δεν πρόκειται να χρησιμοποιηθεί για μεγάλο χρονικό διάστημα, τοποθετήστε ξανά τα καπάκια του φακού και αποθηκεύετε τον μακριά από άμεσο ηλιακό φως.
- ***Μην κατευθύνετε.*** Μην αγγίζετε το προϊόν σε μέρη που κτίζουν υψηλές θερμοκρασίες, όπως σε ένα κλειστό όχημα κάτω από άμεσο ηλιακό φως, ή μην τυλίγετε το προϊόν σε πετσέτα ή μαντήλι ή μην καλύπτετε με οποιονδήποτε τρόπο το προϊόν ενώ είναι σε χρήση. Η μη τήρηση αυτών των προφυλάξεων μπορεί να προκαλέσει φωτιά ή δυλειτουργία του προϊόντος.

Μέρη του Φακού

(1) Λαβή από καουτσούκ
(2) Κουμπί λειτουργίας εστίασης (κλείδωμα εστίασης/ανάκτηση μνήμης/έναρξη AF)
(3) Δακτύλιος εστίασης
(4) Ένδειξη εστίασης εστίασης
(5) Σημάδι απόστασης εστίασης
(6) Δείκτης περιστροφής φακού
(7) Σημάδι μοντούρας φακού
(8) Ελαστικός μονωτικός σύνδεσμος υπερύθρας φακού
(9) Επαφές CPU
(10) Υποδοχές εφαρμοζόμενου φίλτρου
(11) Βίδα υποδοχέα εφαρμοζόμενου φίλτρου
(12) Υποδοχή για λουράκι
(13) Βίδα τοποθέτησης δακτυλίου στεφάνης τριπόδου
(14) Ενσωματωμένη περιστρεφόμενη στεφάνη τριπόδου
(15) Δακτύλιος λειτουργίας εστίασης
(16) Δακτύλιος εστίασης
(17) Δακτύλιος αποσβέστης κραδασμών
(18) Επλογείς λειτουργιών εστίασης (AF-L/MEMORY RECALL/AF-ON)
(19) Διακόπτης ενεργοποίησης/ απενεργοποίησης βαμβήτη
(20) Κουμπί ρύθμισης μνήμης
(21) Υποδοχή ηλεκτρικής ενοποίησης (για κλείδωμα καλωδίου ασφαλείας)
(22) Σκόπτρο φακού
(23) Βίδα ακάτσεστου φακού
(24) Αντικατοπτρισμένη στεφάνη μονάδας

Συμβατότητα

Ο φακός αυτός μπορεί να χρησιμοποιηθεί με τις φωτογραφικές μηχανές σειράς D4, σειράς D3, D7, σειράς D810, σειράς D800, D750, D700, D610, D600, σειράς D300, D7200, D7100, D7000, D5500, D5300, D5200, D5100, D5000, D3300, D3200 και D3100. Για ενημερωμένες πληροφορίες σχετικά με συμβατές φωτογραφικές μηχανές, δείτε τους τελευταίους καταλόγους μας ή επικοινωνήστε τον ιστότοπο της Nikon για την περιοχή σας.

Εστίαση

Οι υποστηριζόμενες λειτουργίες εστίασης εμφανίζονται στον παρακάτω πίνακα (για πληροφορίες σχετικά με τις λειτουργίες εστίασης της φωτογραφικής μηχανής, ανατρέξτε στο εγχειρίδιο της μηχανής).

Λειτουργία εστίασης φωτογραφικής μηχανής	Λειτουργία εστίασης φακού		
	A/M	M/A	M
AF	Αυτόματη εστίαση με χειροκίνητη παράκαμψη αυτοματισμού (προτεραιότητα AF)	Αυτόματη εστίαση με χειροκίνητη παράκαμψη αυτοματισμού (χειροκίνητη προτεραιότητα)	Χειροκίνητη εστίαση με ηλεκτρονική ανοχύτηση εύρους
MF	Χειροκίνητη εστίαση με ηλεκτρονική ανοχύτηση εύρους		

Λειτουργίες A/M και M/A

- **M/A**: Η αυτόματη εστίαση μπορεί να παρακαμφθεί περιστρέφοντας τον δακτύλιο εστίασης του φακού.
- **A/M**: Όπως παραπάνω, με της διαφορά ότι ο δακτύλιος εστίασης πρέπει να περιστρέφεται περισσότερο πριν την παρακάμψη στη φωτογραφική μηχανή.

1 Σύρετε τον διακόπτη λειτουργίας εστίασης του φακού στο **A/M** ή στο **M/A**.
2 Εστιάστε.
Αν το επιθυμείτε, μπορείτε να παρακάμψετε την αυτόματη εστίαση περιστρέφοντας τον δακτύλιο εστίασης του φακού ενώ πατάτε το κουμπί λήψης μέχρι τη μέση (), αν η μηχανή είναι εξοπλισμένη με κουμπί **AF-ON**, ενώ πατάτε το κουμπί **AF-ON** ή αν ο επιλογέας λειτουργίας εστίασης είναι ρυθμισμένος στο **AF-ON**, ενώ πατάτε το κουμπί λειτουργίας εστίασης). Για να εστιάσετε εκ νέου με την αυτόματη εστίαση, πατήστε το κουμπί λήψης μέχρι τη μέση ή πατήστε ξανά το κουμπί **AF-ON** ή το κουμπί λειτουργίας εστίασης.

Ο Διακόπτης Φύσιν Εστίασης

Αυτός ο διακόπτης, καθορίζει τα όρια της απόστασης εστίασης για την αυτόματη εστίαση.

FULL ∞–8m

- **FULL**: Διαλέξτε αυτήν την επιλογή για να χρησιμοποιήσετε ολόκληρο το εύρος εστίασης.
- **∞–8 m**: Αν το θέμα σας θα βρίσκεται πάντα σε απόσταση τουλάχιστο 8 m, διαλέξτε αυτήν την επιλογή για γρηγορότερη εστίαση.

Τα Κουμπιά Λειτουργιών Εστίασης και ο Επιλογέας

Μπορείτε να επιλέξετε τη λειτουργία που αντιστοιχεί στα κουμπιά λειτουργίας εστίασης χρησιμοποιώντας τον επιλογέα λειτουργιών εστίασης.

MEMORY RECALL AF-L AF-ON

Επιλογέας λειτουργιών εστίασης	Κουμπί λειτουργίας εστίασης
AF-L	Κλείδωμα εστίασης
MEMORY RECALL	Ανάκληση μνήμης
AF-ON	Έναρξη AF φακού

Η αντίστοιχη λειτουργία μπορεί να εκτελεστεί με το πάτημα οποιουδήποτε από τα τέσσερα κουμπιά λειτουργίας. Τα κουμπιά εστίασης μπορούν να περιστραφούν σε μία θέση. Για περισσότερες πληροφορίες, επικοινωνήστε με το εξουσιοδοτημένο συνεργείο σέρβις της Nikon.

Κλείδωμα Εστίασης (AF-L)

Το κλείδωμα εστίασης είναι διαθέσιμο μόνο με αυτόματη εστίαση.

1 Σύρετε τον διακόπτη λειτουργίας εστίασης του φακού στο **A/M** ή στο **M/A**.
2 Σύρετε τον επιλογέα λειτουργιών εστίασης στο **AF-L**.
3 Κλειδώστε την εστίαση.
Μπορείτε να κλειδώσετε την εστίαση πατώντας οποιοδήποτε από τα κουμπιά λειτουργίας εστίασης και θα παραμείνει κλειδωμένη όσο πατάτε το κουμπί. Μπορείτε επίσης να κλειδώσετε την εστίαση χρησιμοποιώντας τα χειριστήρια της φωτογραφικής μηχανής.

Ανάκληση Μνήμης

Αποθηκεύστε και ανακαλέστε τις συχνά χρησιμοποιούμενες θέσεις εστίασης του φακού.

Αποθήκευση Θέσεων Εστίασης

1 Σύρετε τον διακόπτη ενεργοποίησης/απενεργοποίησης του βαμβήτη στο ♪.
2 Εστιάστε.
3 Πατήστε το κουμπί ρύθμισης μνήμης.
Αυτή η ενέργεια μπορεί να εκτελεστεί με οποιοδήποτε λειτουργία εστίασης. Ανεξάρτητα από τη θέση του επιλογέα λειτουργίας εστίασης, θα ακουστεί ένας ήχος βιβλίου, αν η λειτουργία είναι επιτυχής. Αντιστοιχίστε τις μικρούς ήχους βιβλίου στις θέσεις εστίασης.
Θα περιστραφεί λίγο προς τα πίσω και προς τα εμπρός δίσκος φορέα; και θα ακουστεί ένας σύντομος ήχος βιβλίου από τον φακό, ανακλείοντας από τους μικρούς ήχους βιβλίου. Εστιάστε και πατήστε ξανά το κουμπί ρύθμισης. Η αποθηκευμένη απόσταση δεν διαχωρίστε αν απενεργοποιηθεί η φωτογραφική μηχανή ή αποσυνδεθεί ο φακός.

Χρήση Αποθηκευμένων Θέσεων Εστίασης

1 Σύρετε τον επιλογέα λειτουργιών εστίασης στο **MEMORY RECALL**.
2 Ανακαλέστε την αποθηκευμένη απόσταση εστίασης.
Πατήστε οποιοδήποτε από τα κουμπιά λειτουργίας εστίασης για να εστιάσετε στην αποθηκευμένη απόσταση. Η φωτογραφική μηχανή θα εστιάσει ξανά στην αποθηκευμένη απόσταση. Η φωτογραφική μηχανή θα εστιάσει ξανά στην αποθηκευμένη απόσταση, ακόμη και όταν το κουμπί λήψης πατηθεί μέχρι τη μέση. Η κανονική εστίαση επαναβεβαιώνεται όταν απελευθερωθεί το κουμπί λειτουργίας λήψης. Κρατήστε πατημένο το κουμπί λειτουργίας εστίασης έως όσο υπάρξει η βέλτιστη εστίαση.

Ο Διακόπτης ενεργοποίησης/απενεργοποίησης βαμβήτη

Ο διακόπτης ενεργοποίησης/απενεργοποίησης του βαμβήτη μπορεί να χρησιμοποιηθεί για να ενεργοποιήσετε ή να απενεργοποιήσετε τον προϋπάρχον κουμπί λειτουργίας ρύθμισης και ανάκλησης μνήμης.

Ενεργός βαμβήτης.
Βαμβήτης σε σίγαση.

Έναρξη AF (AF-ON)

1 Σύρετε τον διακόπτη λειτουργίας εστίασης του φακού στο **A/M** ή στο **M**.
2 Σύρετε τον επιλογέα λειτουργιών εστίασης στο **AF-ON**.
3 Εστιάστε.
Πατήστε οποιοδήποτε από τα κουμπιά λειτουργίας εστίασης για να εστιάσετε με αυτόματη εστίαση. Μπορείτε επίσης να εστιάσετε χρησιμοποιώντας τα χειριστήρια της φωτογραφικής μηχανής.

Βάθος Πεδίου

Αν η φωτογραφική μηχανή προφέρει προεπισκόπηση βάθους πεδίου (στιγμάτιμα κάτω), μπορεί να γίνει προεπισκόπηση του βάθους πεδίου στο ανάπτυξο.

Διάφραγμα

Το διάφραγμα προσαρμόζεται χρησιμοποιώντας τα χειριστήρια της φωτογραφικής μηχανής. Η τιμή/τιμή κατά ενέβεστα να μειωθεί σε ορισμένα διαφράγματα.

Απόσβεση Κραδασμών (VR)

Η απόσβεση κραδασμών (VR) μειώνει το θάμπωμα που προκαλείται από το κούνημα της φωτογραφικής μηχανής, επιτρέποντας ταχύτητες έως 4,0 στάσεις πιο αργά από ό,τι θα ψυχόν διαφορετικά στην περίπτωση αυτή, ανάλογα με τις ρυθμίσεις του VR και τη φύση ταχύτητων κλείστρου. Τα αποτελέσματα του VR στην ταχύτητα κλείστρου μετρώνται στην KANONIKH λειτουργία σύμφωνα με τα πρότυπα της Camera and Imaging Products Association (CIPA-Ενωση Προϊόντων Φωτογραφικών Μηχανών και Απεικόνισης). Οι φακοί με φορμά DX μετράμε με τις ψηφιακές φωτογραφικές μηχανές με φορμά FX, οι φακοί με φορμά DX με τις ψηφιακές φωτογραφικές μηχανές με φορμά DX. Οι φακοί με ζουμ μετράνται στο μέγιστο ζουμ.

Χρήση του Διακόπτη Απόσβεσης Κραδασμών

- **Επιλέξτε OFF** για να απενεργοποιήσετε την απόσβεση κραδασμών.
- **Επιλέξτε NORMAL** για ενεργοποίηση απόσβεση κραδασμών στην φωτογραφίες στάσεις θέματα. Η απόσβεση κραδασμών λειτουργεί όταν το κουμπί λήψης πατάται μέχρι τη μέση.
- **Επιλέξτε SPORT** κατά τη φωτογραφία αθλητών και άλλων θεμάτων που κινούνται γρήγορα και απρόβλεπτα. Η απόσβεση κραδασμών λειτουργεί όταν το κουμπί λήψης πατάται μέχρι τη μέση.

Χρήση της Απόσβεσης Κραδασμών: Σημειώσεις

- Όταν χρησιμοποιείτε την απόσβεση κραδασμών, πατήστε το κουμπί λήψης μέχρι τη μέση και περιμένετε έως ότου να σταθεροποιηθεί η εικόνα στο σκόπευτρο πριν πατήσετε το κουμπί λήψης μέχρι τέρμα.
- Όταν είναι ενεργοποιημένη η απόσβεση κραδασμών, η εικόνα στο σκόπευτρο ενδέχεται να είναι θολή μετά την απελευθέρωση του κλείστρου. Κάτι τέτοιο δεν αποτελεί ένδειξη δυσλειτουργίας.
- Η λειτουργία **SPORT** συνιστάται για πανοραμικές λήψεις, παράλληλο που υποστηρίζεται στην η λειτουργία **NORMAL**.
- Στις λειτουργίες **NORMAL** και **SPORT**, η απόσβεση κραδασμών ισχύει μόνο για κίνηση που δεν είναι μέρος της εκτέλεσης πανοραμικής λήψης (αν η φωτογραφική μηχανή μετακινηθεί οριζόντια, για παράδειγμα, η απόσβεση κραδασμών θα εφαρμοστεί μόνο στο κάθετο κούνημα).
- Μην απενεργοποιείτε τη φωτογραφική μηχανή και τον φακό εφόσον η φακός είναι ενεργοποιημένη η απόσβεση κραδασμών. Αν διακοπεί η τροφοδοσία στον φακού όταν είναι ενεργοποιημένη η απόσβεση κραδασμών, ο φακός ενδέχεται να κάνει λίγο θόρυβο στην παρακινούμενη. Αυτό δεν αποτελεί δυσλειτουργία και μπορεί να διορθωθεί ανοίγοντας τον φακό και κλείνοντας τη φωτογραφική μηχανή.
- Αν η φωτογραφική μηχανή είναι εξοπλισμένη με ενσωματωμένο φλας, η απόσβεση κραδασμών θα απενεργοποιηθεί κατά τη φόρτιση του φλας.
- Η απόσβεση κραδασμών **NORMAL** και **SPORT** μπορεί να μειώσει το θάμπωμα στην η μηχανή είναι τοποθετημένη σε τρίποδο. Η επιλογή **OFF** ενδέχεται ωστόσο να δώσει καλύτερα αποτελέσματα σε ορισμένες περιπτώσεις, ανάλογα με τον τύπο του τριπόδου και τις συνθήκες λήψης.
- Η **NORMAL** και η **SPORT** συνιστώνται αν η μηχανή είναι τοποθετημένη σε μονόποδο.

Ο Σκίαστρο Φακού

Τα σκίαστρα φακού προστατεύουν τον φακό και εμποδίζουν της επιειθείας έκθεση στο φως που θα μπορούσε διαφορετικά να προκαλέσει αντανάκλαση ή βλάβη εἰδωλα.

Σχεδίο κολά τη βίδα του σκιάστρου φακού.

Ρύθμιση Αποθηκευμένων Θέσεων Εστίασης

1 Σύρετε τον επιλογέα λειτουργιών εστίασης στο **MEMORY RECALL**.
2 Ανακαλέστε την αποθηκευμένη απόσταση εστίασης.
Πατήστε οποιοδήποτε από τα κουμπιά λειτουργίας εστίασης για να εστιάσετε στην αποθηκευμένη απόσταση. Η φωτογραφική μηχανή θα εστιάσει ξανά στην αποθηκευμένη απόσταση, ακόμη και όταν το κουμπί λήψης πατηθεί μέχρι τη μέση. Η κανονική εστίαση επαναβεβαιώνεται όταν απελευθερωθεί το κουμπί λειτουργίας λήψης. Κρατήστε πατημένο το κουμπί λειτουργίας εστίασης έως όσο υπάρξει η βέλτιστη εστίαση.

Ο Ανακλάτης Φύσιν Εστίασης

Αυτός ο διακόπτης, καθορίζει τα όρια της απόστασης εστίασης για την αυτόματη εστίαση.

FULL ∞–8m

- **FULL**: Διαλέξτε αυτήν την επιλογή για να χρησιμοποιήσετε ολόκληρο το εύρος εστίασης.
- **∞–8 m**: Αν το θέμα σας θα βρίσκεται πάντα σε απόσταση τουλάχιστο 8 m, διαλέξτε αυτήν την επιλογή για γρηγορότερη εστίαση.

Χρήση Ενσωματωμένης Περιστρεφόμενης Στεφάνης Τριπόδου

MEMORY RECALL AF-L AF-ON

Προαιρετήτα τα τρίποδα στη στεφάνη του τριπόδου του φακού, όχι στη φωτογραφική μηχανή. Σχετικά υπόψη ότι τα χέρια σας ενδέχεται να έρθουν σε επαφή με το τρίποδο αν περιστρέψετε τη φωτογραφική μηχανή ενώ την κρατάτε από τη χειρολαβή. Η στεφάνη τριπόδου μπορεί να αφαιρεθεί ξεβιδώνοντας τη βίδα ασφάλειας της στεφάνης του τριπόδου. Για περισσότερες πληροφορίες, επικοινωνήστε με ένα εξουσιοδοτημένο συνεργείο σέρβις της Nikon.

Χαλαρώστε τη βίδα προσάρτησης του δακτυλίου στεφάνης του τριπόδου (), αντιστοιχίστε τον δείκτη περιστροφής του φακού () στο τρίποδο, κλείστε τη βίδα ().

Η Στεφάνη Μονόποδου

Η παρεχόμενη αντικατοπτριζόμενη στεφάνη μονόποδου μπορεί να χρησιμοποιηθεί στη θέση της στεφάνης τριπόδου. Μετά την αντικατάσταση της στεφάνης, βεβαιωθείτε ότι η ασφάλεια στεφάνης είναι καλά ασφαλής. Η μη τήρηση αυτής της προφύλαξης μπορεί να προκαλέσει ζημιά στον φακό ή στη φωτογραφική μηχανή.

Η Υποδοχή Ασφαλείας

Η υποδοχή ασφαλείας μπορεί να χρησιμοποιηθεί για ασφάλιση κλειδωμένων καλωδίου ασφαλείας άλλων κατασκευαστών. Για περισσότερες πληροφορίες, ανατρέξτε στην έγγραφη τεκμηρίωση που παρέχεται μαζί με το κλείδωμα καλωδίου ασφαλείας.

Η υποδοχή ασφαλείας

Română

Înainte de utilizarea acestui produs, vă rugăm să citiți cu atenție ațele acestei instrucțiuni cât și manualul aparatului foto.

Notă: Când este montat pe un aparat foto digital cu vizare prin obiectiv format DX, cum ar fi D7200 sau D5500, acest obiectiv are un unghi de câmp de 3° 10' și o distanță focală echivalentă cu 750 mm (format 35 mm).

Pentru siguranța dumneavoastră

⚠ **AVERTISMENTE**

- ***Nu demontați și nu modificați.*** În cazul defectului, produsul trebuie să fie reparat numai de un tehnician calificat. În cazul în care produsul se sparge ca urmare a căderii sau a unui alt accident, evitați să atingeți componentele expuse. Nerespectarea acestor precauții poate duce la yoc electric sau la alte răni.
- ***În cazul defectului, opriți imediat aparatul foto.*** În cazul în observați fum sau un miros neobișnuit ce provine din echipament, scoateți imediat din priză adaptorul de rețea electrică și scoateți acumulatorul aparatului foto, având grijă să nu vă ardeți. Continuarea utilizării poate duce la incendiu sau la rănire. După scoaterea acumulatorului, duceți echipamentul la un service autorizat Nikon pentru verificare.
- ***A se păstrea uscat.*** Nu expuneți produsul la apă și nu îl manipulați cu mâinile ude. Nerespectarea acestei precauții poate duce la incendiu sau la yoc electric.
- ***Nu utilizați în prezența gazelor inflamabile.*** Operarea echipamentelor electronice în benzinării sau în prezența propanului sau a altor gaze inflamabile ar putea provoca explozie sau incendiu.
- ***Nu priviți spre soare prin obiectiv sau prin vizorul aparatului foto.*** Privirea soarelui sau a altor surse de lumină puternică prin obiectiv sau prin vizor ar putea duce la afectarea permanentă a vederii.

⚠ **ATENȚIONĂRI**

- ***A nu se lăsa la îndemâna copiilor.*** Nerespectarea acestei precauții poate duce la răniri sau la defectarea produsului.
- ***A nu se focaliza lumina soarelui prin obiectiv.*** Lumina soarelui focalizată prin obiectiv poate produce incendii. Nu prindeți soarele în cadru când fotografiați obiecte cu fundal luminat; dacă obiectivul nu va fi utilizat o perioadă lungă de timp, păstrați la loc capacele obiectivului și depozitați-l într-un loc ferit de lumina directă a soarelui.
- ***A nu se suprasolicita.*** Nu lăsați produsul în locuri expuse la temperaturi extrem de ridicate, cum ar fi un vehicul închis aflat în lumina directă a soarelui, nu îl înfășurați într-un prosoap sau într-o bătistă și nu îl acoperiți în alt mod în timp ce este folosit. Nerespectarea acestei precauții poate duce la incendiu sau la defectarea produsului.

Componentele obiectivului

(1) Manșon din cauciuc
(2) Buton cu funcții de focalizare (butoane focalizare/reglare memorie/pornire AF)
(3) Inel focalizare
(4) Indicator distanță focală
(5) Marcaj distanță focală
(6) Indicator rotire obiectiv
(7) Marcaj montură obiectiv
(8) Garnitură cauciuc montură obiectiv
(9) Contacte CPU
(10) Suport cu glisare pentru filtre
(11) Șurub suport cu glisare pentru filtre
(12) Bucșă focalizare
(13) Șurub de prindere colier pentru trepied
(14) Colier rotativ încorporat pentru trepied
(15) Cormutator mod focalizare
(16) Comutator limită focalizare
(17) Comutator vibrații reducere
(18) Selector funcție focalizare (AF-L/MEMORY RECALL/AF-ON)
(19) Comutator activare/dezactivare bep
(20) Buton setare memorie
(21) Fantă de securitate (pentru cablul de securitate)
(22) Parasolar obiectiv
(23) Șurub parasolar obiectiv
(24) Colier monopod detașabil

Compatibilitate

Acest obiectiv poate fi folosit cu aparate foto seria D4, seria D3, D7, seria D810, seria D800, D750, D700, D610, D600, seria D300, D7200, D7100, D7000, D5500, D5300, D5200, D5100, D5000, D3300, D3200 și D3100. Pentru informații actualizate privind aparatele foto compatibile, consultați cataloagele noastre cele mai recente sau vizitați site-ul internet Nikon pentru zona dumneavoastră.

Focalizare

Modurile de focalizare disponibile sunt prezentate în tabelul următor (pentru informații despre modurile de focalizare ale aparatului foto, consultați manualul aparatului foto).

Modul de focalizare al aparatului foto	Modul de focalizare al obiectivului		
	A/M	M/A	M
AF	Focalizare automată cu supracomandă manuală (prioritate AF)	Focalizare automată cu supracomandă manuală (prioritate manuală)	Focalizare manuală cu stabilirea electronică a distanței
MF	Focalizare manuală cu stabilirea electronică a distanței		

Moduri A/M și M/A

- **M/A**: Focalizarea automată poate fi supracomandată prin rotirea inelului de focalizare al obiectivului.
- **A/M**: La fel ca mai sus, cu excepția faptului că inelul de focalizare trebuie rotit mai mult înainte ca focalizarea automată să fie supracomandată, prevenind modificările accidentale ale focalizării determinate de operarea involuntară a inelului de focalizare.

1 Deplasați comutatorul modului de focalizare al obiectivului la **A/M** sau **M/A**.
2 Focalizați.
Dacă se dorește, focalizarea automată poate fi decuplată prin rotirea inelului de focalizare al obiectivului în timp ce butonul de declanșare este apăsat la jumătate (sau, în cazul în care aparatul foto este dotat cu un buton **AF-ON**, în timp ce butonul **AF-ON** este apăsat sau, dacă selectorul funcției de focalizare este setat pe **AF-ON**, în timp ce se apasă un buton cu funcții de focalizare). Pentru a focaliza din nou folosind focalizarea automată, apăsați butonul de declanșare la jumătate sau apăsați din nou butonul **AF-ON** sau butonul cu funcții de focalizare.

Comutatorul limită focalizare

Acest comutator determină limitele distanței focale pentru focalizare automată.

FULL ∞–0.30 m

- **FULL**: Selectați această opțiune pentru a utiliza întregul interval de focalizare.
- **∞–8 m**: Dacă subiectul se va afla mereu la o distanță de cel puțin 8 m, selectați această opțiune pentru focalizare mai rapidă.

Butoanele cu funcții de focalizare și selectorul funcției de focalizare

Funcția atribuită butoanelor de focalizare poate fi selectată prin utilizarea selectorului funcției de focalizare.

MEMORY RECALL AF-L AF-ON

Selector funcție de focalizare	Buton funcție de focalizare
AF-L	Blocare focalizare
MEMORY RECALL	Reapelare memorie
AF-ON	Pornire AF obiectiv

Funcția atribuită poate fi realizată prin apăsarea oricăruia dintre butoanele cu funcții de focalizare și va rămâne blocată cât timp butonul este apăsat. Focalizarea poate fi blocată și folosind comenzile aparatului foto.

Reapelare memorie

Salvați și reapelați setările de focalizare de la obiectivului utilizate frecvent.

Salvarea pozițiilor de focalizare

1 Deplasați comutatorul activare/dezactivare bip la ♪.
2 Focalizați.
3 Apăsați butonul de setare a memoriei.
Această operație poate fi realizată în orice mod de focalizare indiferent de poziția selectorului funcției de focalizare. Se va auzi un beep dacă operațiunea se încheie cu succes. Dacă operațiunea nu reușește, indicatorul distanță focală se va deplasa înainte și înapoi de aproximativ zece ori, iar obiectivul va emite un beep scurt urmat de trei bepuri lungi (în funcție de setarea bip).
Atașați capacul posterior și cel frontal înainte de a pune obiectivul în cutia sa.
Dacă obiectivul nu va fi folosit o perioadă îndelungată, depozitați-l într-un loc răcoros și uscat. Pentru a preveni apariția mucegaiului și a ruginii. Nu depozitați obiectivul în lumina directă a soarelui sau împreună cu naftalină sau bilițe de camfor Importiva molilor.
Mentineți obiectivul ucat. Rugiunea mecanismului intern poate determina defecțiuni reparabile.
Lăsarea obiectivului în locuri extreme de calde a putea deteriora sau deforma componentele realizate din plastic rarifoxat.
În cazul în care capacul slip-on frontal furnizat este îndoit se vor forma cute, Insă acestea nu vor impiedica folosirea capacului.
Nu vă apesați și nu vă sprijiniți pe toc.
Nikon nu își asumă răspunderea pentru deteriorarea sau furtul dispozitivelor protejate cu cabluri de siguranță.

Accesorii furnizate

- Capac frontal obiectiv slip-on
- Capac posterior pentru obiectiv LF-4
- Parasolar obiectiv HK-34
- Suport cu glisare pentru filtre
- Filtru NC cu înșurubare de 40,5 mm
- Curea LN-2
- Carcasă din material rezistent CT-505
- Colier monopod

Accesorii compatibile

- Filtre cu înșurubare de 40,5 mm
- Filtru polarizare circulară C-PL405 cu introducere directă
- Teleconvertoare AF-I/AF-S TC-14E /TC-14E II /TC-14E III /TC-17E II /TC-20E II /TC-20E III

Specificații

Tip	Obiectiv AF-S tip E cu CPU Incorporat și montură F
Distanță focală	500 mm
Diafragma maximă	f/4
Construcția obiectivului	16 de elemente în 12 grupuri (including 3 elemente ED, 2 elemente Nano Crystal și 1 element de protecție din sticlă (cu aspecte cu flux)
Unghi de câmp	• Aparate foto Nikon D-SLR format FX: 5° 00' • Aparate foto Nikon D-SLR format DX: 3° 10'
Informații distanță	Trimise către aparat foto
Focalizare	Sistem IF (Internal Focusing) Nikon cu focalizare automată controlată de Silent Wave Motor (motor SWM) și inel de focalizare separat pentru focalizare manuală
Reducere vibrații	Mecanică, cu Voice Coil Motors (VCM)
Indicator distanță focală	3,6 m – ∞
Distanță focală minimă	3,6 m de la planul focal
Lamele diafragmă	9 (decisiune diafragmă)
Diafragmă	Control electronic automat al diafragmei
Interval diafragmă	f/4 – 22
Măsurare	Deschidere maximă
Comutator limită focalizare	Două poziții: FULL (COMPLET) (∞ – 3,6 m) și ∞ – 8 m
Dimensiuni	Diametru maxim de aprox. 140 mm x 387 mm (distanța de la flanșa de montare a obiectivului la aparatul foto)
Greutate	Aprox. 3090 g

Nikon își rezervă dreptul de a modifica, oricând și fără notificare prealabilă, specificațiile echipamentului descrisă în acest manual.

Türkçe

Bu ürünü kullanmadan önce, lütfen hem bu talimatları hem de fotoğraf makinesi elkitabını okuduğunuzdan emin olun.

Not: Bu objektif D7200 veya D5500 gibi DX biçimli tek lens yansıtmalı bir fotoğraf makinesine takıldığında 3° 10' lik bir görüş açısına ve 750 mm'ye (35 mm biçimi) eşdeğer bir odak uzaklığına sahiptir.

Emniyetiniz İçin

⚠ **UYARILAR**

- ***Parçalarına ayrılmayın veya değiştirmeyin.*** Arıza halinde, yalnız yetkili bir teknisyen tarafından tamir edilmelidir. Ürün bir düşme veya başka bir kazanın sonucu kırılır ve açılırsa, açıkta kalan parçalara dokunmaktan kaçının. Bu önlemlere uyulmaması elektrik çarpmasına veya diğer yaralanmalara neden olabilir.
- ***Arızalı bulduğunuz fotoğraf makinesini derhal kapatın.*** Eğer duman veya alışılmadık bir koku geliştiğini fark ederseniz, yanmamaya dikkat ederek, derhal AC adaptörünü prizden çekin ve fotoğraf makinesi pilini çıkarın. Çalışmaya devam edilmesi yangına veya yaralanmaya neden olabilir. Pili çıkardıktan sonra, ekipmanı incelenmesi için bir Nikon yetkili servis merkezine götürün.
- ***Kuru tutun.*** Ürünü suya maruz bırakmayın veya ürüne islak elleri dokunmayın. Bu önlemlere uyulmaması yangına veya elektrik çarpmasına neden olabilir.
- ***Yanıcı gaz bulunan yerlerde kullanmayın.*** Dolum istasyonlarında veya propan veya diğer yanıcı gazların veya tozların bulunduğu yerlerde ekipmanın çalıştırılması patlama veya yangına sebep olabilir.
- ***Objektif veya fotoğraf makinesi vizöründen güneşe bakmayın.*** Güneşe veya diğer parlak ışık kaynağına objektif veya vizörden bakmak kalıcı görme bozukluklarına neden olabilir.

⚠ **İKAZLAR**

- ***Çocukların ulaşamayacakları yerde saklayın.*** Bu önlemin alınmaması yaralanmaya veya ürünün arızalanmasına neden olabilir.
- ***Objektifinin güneş ışığına nefesine yapmayın.*** Objektifinin güneş ışığına nefesine yapılması yangına neden olabilir. Arka planı aydınlatılmış konuları çekerken güneşi çerçeveden içice uzak tutun; eğer objektif uzun bir süre boyunca kullanılmayacaksa, objektif kapaklarını yerleştirin ve doğrudan güneş ışığından uzakta saklayın.
- ***Aşırı derecede ortalamayın.*** Ürünü doğrudan güneş ışığı altında bırakmayın veya aşırı sıcak olan bir yerde, yüksek sıcaklıklara maruz kalan yerlerde bırakmayın veya ürün kullanım halindeyken ürünü bir havlu veya mendil içine sarmayın ya da başka türlü bir şekilde örtmeyin. Bu önlemlere uyulmaması yangına veya ürünün arızalanmasına neden olabilir.

Kullanmadan Önce Lensinizi Temizleyin

Ataşeyi tırpediele le collerini pentru trepied al obiectivului, nu la aparatul foto. Reținând ci, în cazul în care roți aparatul foto ținându-l de mâneruri de prindere, este posibil ca mâna dumneavoastră să atingă trepiedul. Colierul pentru trepied poate fi scos prin desfacerea șuruburilor de blocare al acestuia; pentru informații suplimentare, contactați un reprezentant de service autorizat Nikon.