hi-Fun

hi-Ring mini

Portable Handset

Libretto di istruzioni

Users manual

Gebrauchsanweisung

Manual del usuario

Manual de instruções

Libretto di istruzioni

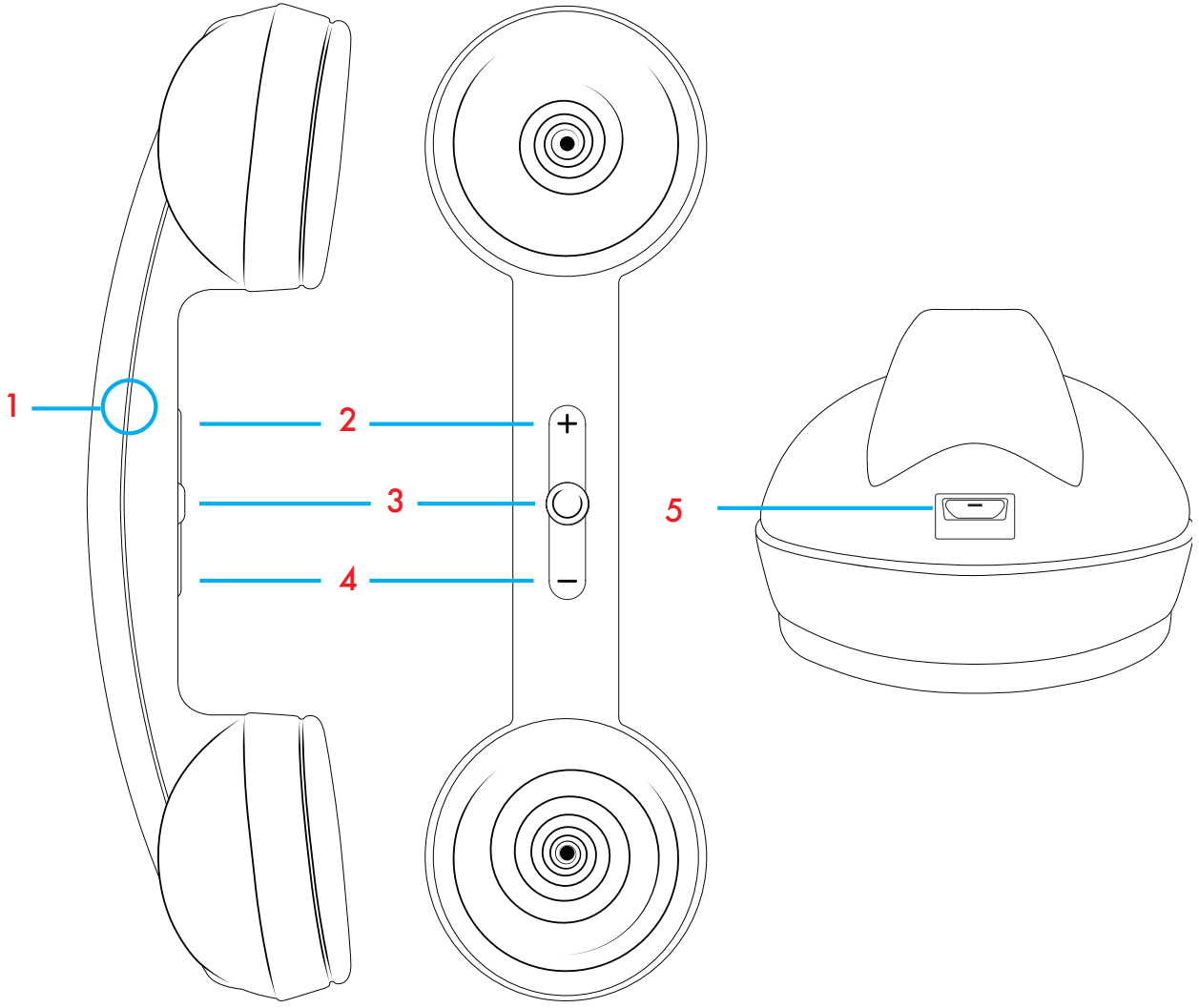

Accensione

Per accendere hi-Ring mini Bluetooth tenere premuto il tasto centrale (3) finché il LED di segnalazione (1) non si illumina brevemente di colore viola.
Successivamente hi-Ring mini Bluetooth si collega con l'ultimo dispositivo abbinato, se acceso e raggiungibile, e il LED (1) lampeggia di blu lentamente per segnalare l'avvenuta connessione.
Se nessun dispositivo abbinato risulta raggiungibile o se questo esce dal raggio di funzionamento di hi-Ring mini Bluetooth, dopo circa 4 minuti hi-Ring mini Bluetooth si spegne automaticamente per preservare la durata della batteria.

Abbinamento

Per abbinare la prima volta, abbinare nuovamente o abbinare ad un nuovo dispositivo, hi-Ring mini Bluetooth deve essere in modalità pairing, questa modalità è indicata da un veloce lampeggio alternato rosso/blu del

LED di segnalazione (1).
Per attivare la modalità pairing sarà necessario spegnere hi-Ring mini Bluetooth e riaccenderlo mantenendo premuto il tasto di accensione (3) fino a che il LED di segnalazione (1) non lampeggerà velocemente e alternativamente rosso/blu.
A questo punto il nome "hi-Ring mini" comparirà nel menu Bluetooth del vostro dispositivo. Selezionandola sarà pronta all'uso.
Una volta connesso, il LED di segnalazione (1) lampeggerà blu lentamente. È ora possibile effettuare e ricevere chiamate con la propria hi-Ring mini Bluetooth.

Utilizzo

Ricevere una telefonata.
Quando si riceve una telefonata, per rispondere è sufficiente premere brevemente il tasto centrale (3).
Terminare una telefonata.
Per terminare una telefonata in corso è sufficiente premere brevemente il tasto centrale (3) mentre è in corso

la chiamata.

Rifiutare una chiamata entrante.

Per rifiutare una chiamata entrante tenere premuto il tasto centrale (3) per 2 secondi e rilasciarlo. La chiamata viene rifiutata.

Attivare il comando vocale / voiceover / Siri.

Quando non è in corso una telefonata è possibile attivare i comandi vocali / voiceover / Siri del vostro telefono. Per attivare il comando vocale / voiceover / Siri tenere premuto il tasto "+"(2) per 2 secondi. Quando dall'altoparlante di hi-Ring mini Bluetooth è avvertibile un "bip" pronunciare il comando.

Spegnere hi-Ring mini Bluetooth.

Per spegnere hi-Ring mini Bluetooth tenere premuto il tasto centrale (3) per 4 secondi finché il LED di funzionamento (1) non lampeggia viola.

Alzare/abbassare il volume dell'altoparlante durante una conversazione.

Per alzare e abbassare il volume dell'altoparlante di hi-Ring mini Bluetooth durante una conversazione premere il tasto "+"(2) per alzare e "-"(4) per abbassare.

Ricaricare

Nei dispositivi che supportano la funzione, lo stato di carica della batteria di hi-Ring mini Bluetooth è visualizzato sullo schermo del dispositivo abbinato. Quando la batteria di hi-Ring mini Bluetooth è scarica il LED di funzionamento (1) inizia a lampeggiare di rosso. A questo punto mancano pochi minuti prima che hi-Ring mini Bluetooth si spenga automaticamente per preservare la batteria. Per ricaricare la batteria collegare il cavo in dotazione all' hi-Ring mini Bluetooth ad un alimentatore compatibile con lo standard USB o, in alternativa, ad una presa USB libera sul vostro computer.
Appena si collega il cavo di ricarica all'apposita presa (5), hi-Ring mini Bluetooth viene spento automaticamente per salvaguardare i circuiti da eventuali sovratensioni al momento del collegamento del cavo USB. Tuttavia è possibile utilizzare hi-Ring mini Bluetooth durante la ricarica. È sufficiente riaccenderlo dopo aver collegato il cavo di alimentazione. In questo caso il LED di funzionamento (1) lampeggerà alternativamente rosso

e blu.
Il LED di segnalazione (1) resta illuminato fisso di rosso duranto la ricarica e si spegne quando la ricarica è terminata: hi-Ring mini Bluetooth è pronto ad essere utilizzato.
In alternativa al cavo fornito in dotazione è possibile utilizzare qualsiasi cavo USB-microUSB.

Attenzione

- Attenersi alle regolamentazioni locali circa l'utilizzo del cellulare e dei suoi accessori durante la guida.
- Impedire che i bambini giochino con hi-Ring mini Bluetooth. Eventuali piccoli pezzi che si distaccano potrebbero essere inghiottiti.
- Spegnere hi-Ring mini Bluetooth prima di un volo aereo. Non utilizzare hi-Ring mini Bluetooth durante il volo se non consentito dalla compagnia aerea.
- Non utilizzare hi-Ring mini Bluetooth in ambienti ad elevato tasso di umidità come il bagno.
- Scollegare hi-Ring mini Bluetooth dall'alimentazione

prima di pulirlo.
- Non cercare di riparare o modificare hi-Ring mini Bluetooth. Esso non contiene parti manutenibili dall'utente.
- Se hi-Ring mini Bluetooth è caduto in acqua non utilizzarlo.
- Non cercare di aprire, smontare o sovraccaricare la batteria al litio incorporata: pericolo di esplosione.
- Al termine del ciclo di vita dell'apparecchio non gettarlo nella spazzatura ma smaltirlo secondo le normative vigenti per gli apparecchi contenenti batterie al litio.

Caratteristiche tecniche:

Tempo di conversazione: Fino a 12 ore
Tempo di standby: Fino a 10 giorni
Tempo di ricarica: circa 30 minuti
Raggio di funzionamento: 10 metri (30 metri in spazio aperto)
Peso: 222g
Dimensioni (mm): 230 x 65 x 65

Users manual

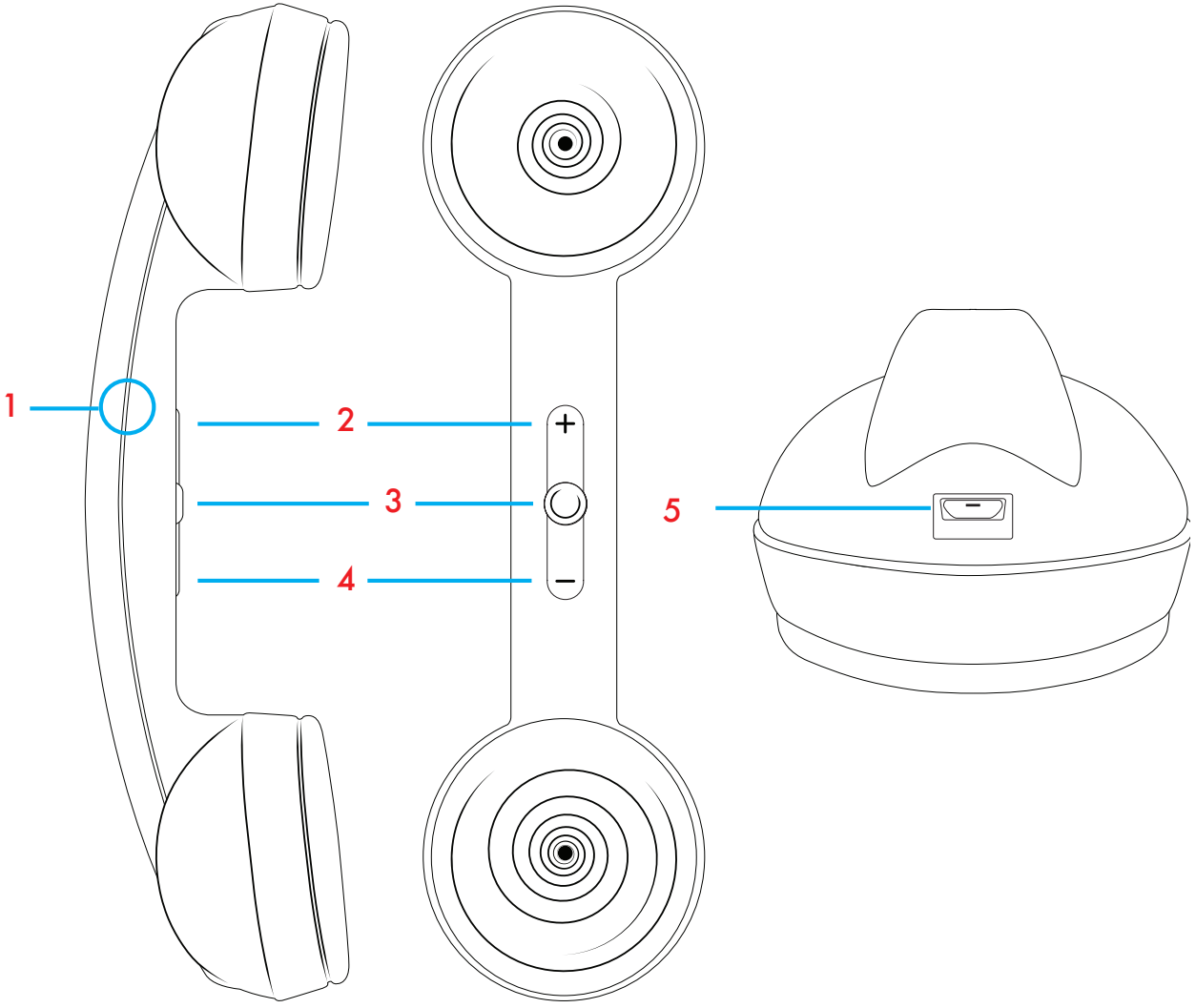

Switch on

To switch on hi-Ring mini Bluetooth hold the middle button (3) until warning LED (1) comes on violet. Afterwards hi-Ring mini Bluetooth automatically connect itself to the last paired device, if available, and LED flash in blue to confirm the connection. If there is no available paired device or if it is out of reach of hi-Ring mini Bluetooth, it turns off in about 4 minutes in order to avoid battery dischargnig.

Pairing

To pair for the first time, pair for a second time or to pair to a different device, hi-Ring mini Bluetooth must be set in pairing mode, signaled by the warning LED (1) which flashes alternately and quickly in red and blue. To activate the pairing mode you need to switch off hi-Ring mini Bluetooth and switch it on holding the central button (3) until the warning LED (1) will flash alternately and quickly red and blue.

Now you can select hi-Ring mini Bluetooth from the list of found devices on your device. As soon as the device is paired the warning LED (1) flashes slowly in blue.
Now is possible to make and receive calls with hi-Ring mini Bluetooth.

Use

Answer a call.
To answer a call press briefly the central button (3).
End a call.
To end a call press briefly the central button (3) during the call.
Reject an incoming call.
To reject an incoming call hold the central button (3) for 2 second and release it. The incoming call is rejected.
Activate voice dialing / voiceover / Siri.
If your phone supports voice dialing / voiceover / Siri you can activate it when no call is in progress. To activate voice dialing /voiceover / Siri hold the button " +" (2) for 2 seconds. When you ear the sound "bip" from the hi-Ring

mini Bluetooth you can pronounce the command.
Switch off hi-Ring mini Bluetooth.
To switch off hi-Ring mini Bluetooth hold the central button (3) for 4 seconds untill the warning LED (1) flashes violet.
Adjust the hi-Ring mini Bluetooth volume during a call.
Press the volume key "+" (2) to increase or the volume key "–" (4) to decrease the volume during a call.

Recharge

If supported by paired devices, the charge status of hi-Ring mini Bluetooth battery is displayed on the screen of the connected device.
When hi-Ring mini Bluetooth battery is empty warning LED (1) start flashing red. It indicates that in few minutes hi-Ring mini Bluetooth is turning off in order to preserve the battery.
To charge the battery connect the charger cable to hi-Ring mini Bluetooth to an AC/DC adaptors equipped with USB port, or alternatively, to a USB port on your laptop/computer.

As soon as the charger cable is connected to the plug (5), hi-Ring mini Bluetooth turns off automatically in order to protect circuits from potential overvoltage when connecting the USB cable. Anyway is possible to use hi-Ring mini Bluetooth when charging, switching it on after connecting the charging cable. In this case the warning LED (1) flashes alternately red and blue.
Warning LED (1) stay red during charging and turn off when charging is completed: hi-Ring mini Bluetooth is ready to be used.
Instead of the supllied charging cable is possible to use any USB–Micro USB cable.

Warnings

-Follow the local rules about mobile phones usage and their accessories while driving.
-Keep hi-Ring mini Blueooth out of the reach of small children to avoid chocking hazard.
-Switch off hi-Ring mini Bluetooth before a flight. Do not use it on a plane if not permitted by the airline.

-Keep hi-Ring mini Bluetooth dry and avoid humidity.
-Disconnect hi-Ring mini Bluetooth from charging cable before polishing it.
-Do not try to repair or modify hi-Ring mini Bluetooth. Their components cannot be repaired by a user.
-Do not use hi-Ring mini Bluetooth if it does get wet.
-Do not try to open, disassemble or overcharging the lithium-ion battery of hi-Ring mini Bluetooth: danger of explosion.
-At the end of battery lifecycle do not dispose it as household waste. Dispose of batteries according to local regulations. Please recycle when possible.

Technical specifications:

Battery duration on call: untill 12 hours
Battery duration on stanby: untill 10 days
Charge time: about 30 minutes
Operating range: 10 metres (30 metres outdoor)
Weight: 222g
Dimensions (mm): 230 x 65 x 65

Gebrauchsanweisung

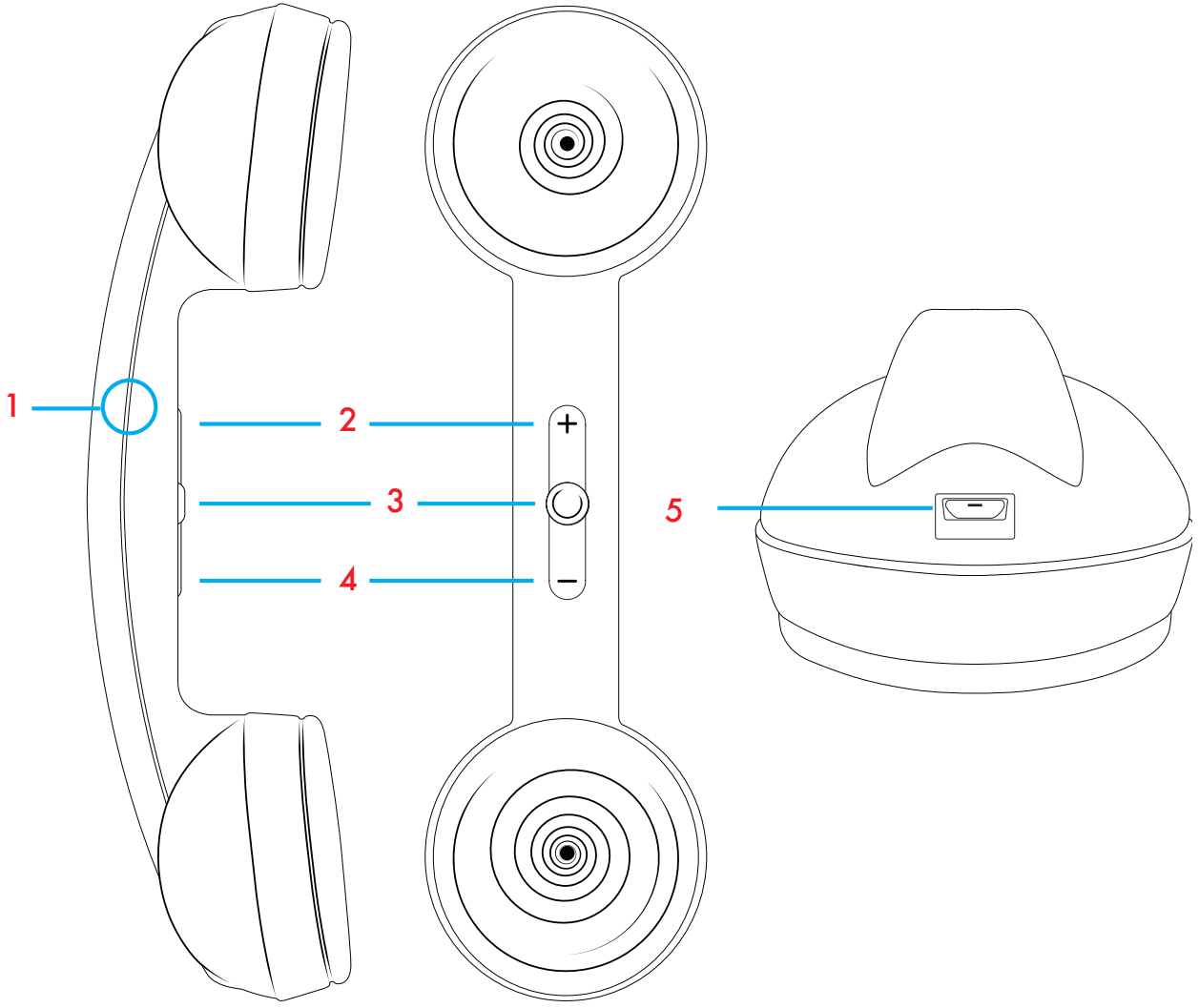

Zündung

Um Ihr hi-Ring mini Bluetooth einzuschalten, drücken Sie die mittlere Taste (3), bis die LED-Anzeige (1) kurz violett aufleuchtet. Ihr hi-Ring mini Bluetooth wird jetzt mit Ihrem letzten kombiniertem Gerät verbunden sein, falls dieses aktiv und erreichbar ist, und die LED-Anzeige (1) wird langsam blau blinken, um die Verbindung anzugeben. Im Falle, dass kein kombiniertes Gerät erreicht wird oder wenn dieses sich außerhalb der Reichweite Ihres hi-Ring mini Bluetooth befindet, schaltet sich der hi-Ring mini Bluetooth nach ca. 4 Minuten automatisch aus, damit die Batterie gespart wird.

Kombination

Um hi-Ring mini Bluetooth zum ersten Mal, zum zweiten Mal oder mit einem neuen Gerät zu kombinieren, muss hi-Ring mini Bluetooth im Pairing-Modus sein.
Dieser Modus wird durch schnell abwechselnd blinkende rot und blaue LEDs angezeigt (1).

Um den Pairing-Modus zu aktivieren, müssen Sie “hi-Ring mini Bluetooth” ausschalten und wieder einschalten durch drücken und halten des Ein-Ausschalters (3). Dieser LEDs (1) blinkt schnell abwechselnd rot und blau.
An dieser Stelle erscheint der Name “hi-Ring mini” im Bluetooth Menü des Geräts und Hallo-Freiheit ist bereit. Um sich damit zu verbinden, einfach die Schaltfläche auswälen.
Es ist jetzt möglich die Musik hören oder die Anrufe über das eingebaute Mikrofon (1) mit der hi-Ring mini Bluetooth tätigen und empfangen.

Nutzung

Einen Anruf Bekommen.
Wenn Sie einen Anruf bekommen, brauchen Sie nur die mittlere Taste (3) kurz zu drücken.
Einen Anruf Beenden.
Um einen Anruf zu beenden, drücken Sie kurz die mittlere Taste (3), während Ihr Telefongespräch noch aktiv ist.
Einen eingehenden Anruf Ablehnen.

Um einen eingehenden Anruf abzulehnen, drücken Sie die mittlere Taste (3) für mindestens 2 Sekunden. Der Anruf wird somit nicht akzeptiert.

Einen Sprachbefehl / Voiceover / Siri Aktivieren.

Wenn Sie nicht gerade telefonieren, können Sie Sprachbefehle / Voiceover / Siri direkt von Ihrem hi-Ring mini Bluetooth aktivieren. Drücken Sie die Lautstärke-Taste „+“ (2) für 2 Sekunden. Warten Sie, bis Sie einen „bip“ durch den Lautsprecher des hi-Ring mini Bluetooth hören und sprechen Sie Ihren Befehl aus.

hi-Ring mini Bluetooth Ausschalten.

Um Ihr hi-Ring mini Bluetooth auszuschalten, drücken Sie die mittlere Taste (3) für mindestens 4 Sekunden, bis die LED-Anzeige (1) violett blinkt.

Die Lautstärke eines Telefonsgesprächs lauter oder leiser machen.

Um die Lautstärke Ihres Telefonsgesprächs lauter oder leiser zu machen, drücken Sie bei bestehender Verbindung die Lautstärke-Tasten “+“ (2) um es lauter oder “-” (4) um es leiser zu machen.

Aufladen

In den Geräte, die Funktion unterstützen, ist die Zustandaufladung der hi-Ring mini Bluetooth Batterie auf dem Bildschirm des verbunden Gerätes angezeigt.
Wenn die Batterie Ihres hi-Ring mini Bluetooth schwach ist, leuchtet die LED-Anzeige (1) rot auf. Zu diesem Zeitpunkt wird Ihr hi-Ring mini Bluetooth nur noch wenige Minuten funktionieren, bis sich die Batterie von alleine automatisch ausschaltet.
Um die Batterie aufzuladen, schließen Sie Ihr hi-Ring mini Bluetooth mit dem mitgelieferten Kabel an und verbinden Sie es mit einem USB-kompatiblem Ladegerät oder auch mit einem USB-Port in Ihrem Computer.
Sobald Sie das Ladekabel an den entsprechenden Auslass (5) schließen, schaltet sich Ihr hi-Ring mini Bluetooth automatisch aus, um die Schaltungen vor Überspannungen zu schützen. Sie können Ihr hi-Ring mini Bluetooth auch während des Ladevorgangs problemlos benutzen, Sie müssen es nur wieder einschalten. In diesem Falle wir die LED-Anzeige (1) abwechselnd rot und blau

blinken.
Die LED-Anzeige (1) wird rot blinken, während sich die Batterie auflädt, und sie wird sich von selbst ausschalten, wenn der Ladevorgang abgeschlossen ist: jetzt kann Ihr hi-Ring mini Bluetooth benutzt werden.
Als Alternative zum mitgelieferten Kabel, können Sie jeden beliebigen USB-microUSB Kabel benutzen.

Warnungen

- Befolgen Sie die örtlichen Vorschriften zur Anwendung von Mobiltelefon und sein Zubehör während Sie fahren.
- Verhindern Sie, dass Kinder mit hi-Ring mini Bluetooth spielen: jegliche kleine Stücke könnten abbrechen und verschluckt werden.
-Schalten Sie hi-Ring mini Bluetooth vor einem Flug aus. Vermeiden Sie, hi-Ring mini Bluetooth während des Fluges zu benutzen, es sei denn, es wird von der Fluggesellschaft zugelassen.
- Benutzen sie nicht Ihr hi-Ring mini Bluetooth in Räume mit einer hohen Luftfeuchtigkeit, wie z.B das Badezimmer.

-Stecken Sie hi-Ring mini Bluetooth von seinen Ladegerät ab, bevor Sie es putzen.
-Versuchen Sie nicht, hi-Ring mini Bluetooth zu modifizieren oder zu reparieren. Es enthält keine Teile, die vom Anwender wartbar sein können.
- Benutzen Sie nicht hi-Ring mini Bluetooth falls es ins Wasser fallen sollte.
- Versuchen Sie nicht, die eingebaute Lithium-Batterie zu öffnen, zu zerlegen oder zu überlasten: es besteht Explosionsgefahr.
- Am Ende der Lebensdauer des hi-Ring mini Bluetooth, werfen Sie es nicht in den Müll, sondern entsorgen Sie es gemäß den geltenden Vorschriften für Geräte die mit einer Lithium-Batterie gestattet sind.

Technische eigenschaften:

Gesprächsdauer: bis 12 Stunden
Standbyzeit: bis zu 10 Tagen Wiederaufladezeit: ca. 30 Minuten
Betriebsbereich: 10 Meter (30 Meter im Freiraum)
Gewicht: 222g
Größe (mm): 230 x 65 x 65

Manual del usuario

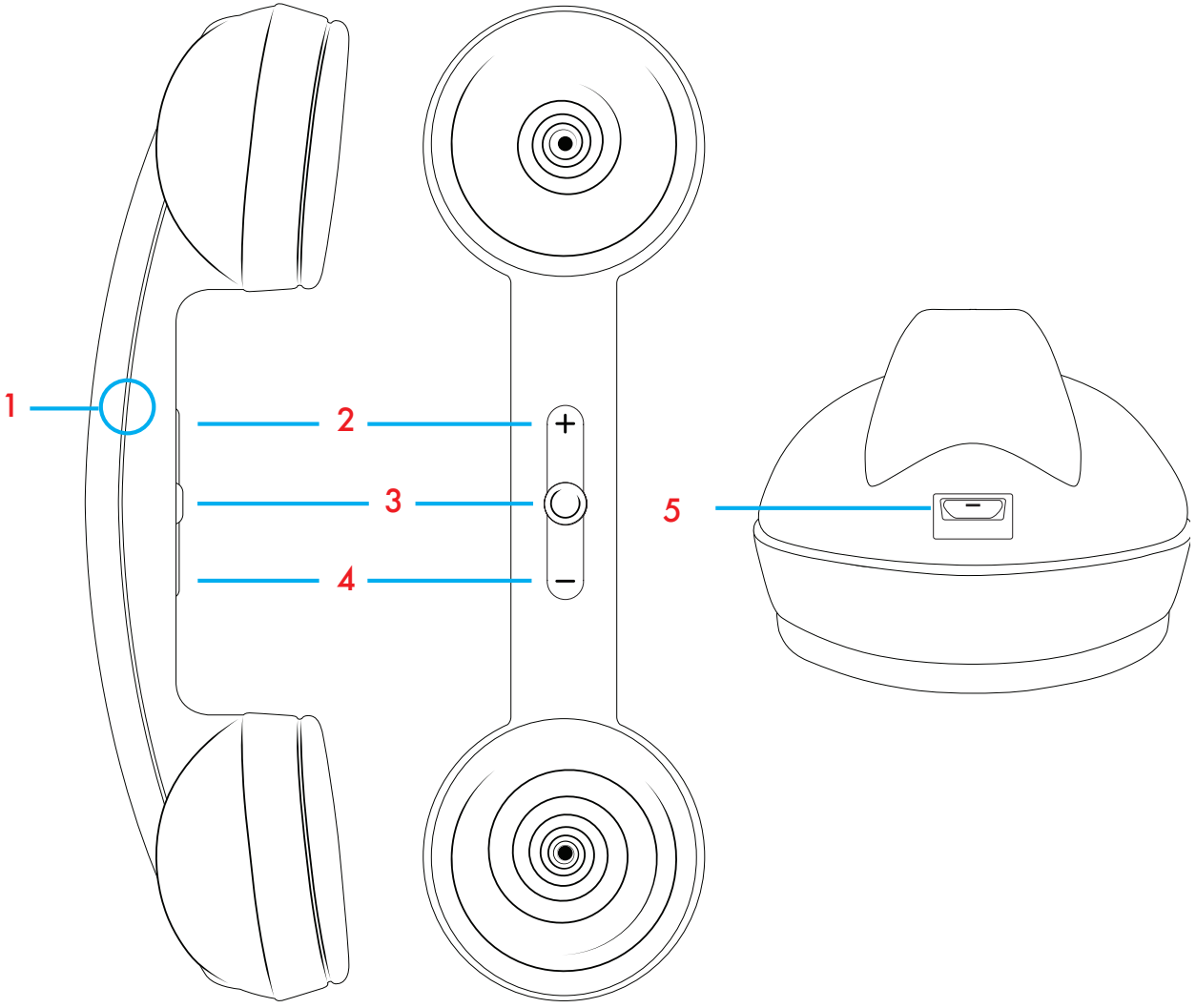

Encender

Para encender hi-Ring mini Bluetooth apretar el botón central (3) hasta que el LED de señalacion (1) se ilumine brevemente en color violeta. Despues hi-Ring mini Bluetooth se connecta automaticamente con el ultimo dispositivo enlazado, si està encendido y es alcanzable, y el LED (1) parpadea lentamente en color azul para confirmar la conexion. Si no hay ningun dispositivo enlazado o ningun dispositivo es alcanzable hi-Ring mini Bluetooth se apaga automaticamente para preservar la bateria.

Sincronización

Para enlazar la primera vez, enlazar una segunda vez o enlazar a un nuevo dispositivo, hi-Ring mini Bluetooth debe ponerse en modalidad de enlace, señalada con el LED (1) que parpade rápidamente y alternativamente en rojo y azul. Para hacerlo es suficiente apagar hi-Ring mini Bluetooth y encenderlo apretando el botón

central (3) hasta que el LED de señalacion (1) parpadee rápidamente y alternativamente en rojo y azul.
En este momento hi-Ring mini Bluetooth se encuentra en el menù de los dispositivos Bluetooth alcanzables da su dispositivo. Cuando estarà enlazado el LED de señalacion (1) empieza a parpadear lentamente en azul.
Ahora se puede realizar o responder a una llamada con hi-Ring mini Bluetooth.

Utilización

Responder a una llamada.
Cuando recive una llamada, para responder es suficiente pulsar brevemente el botón central (3).
Finalizar una llamada.
Para finalizar una llamada es suficiente pulsar brevemente el botón central (3) durante la llamada.
Rechazar una llamada entrante.
Para rechazar una llamada entrante apretar el botón central (3) por 2 segundos y sueltelo.
Activar el contol por voz / voiceover / Siri.

Cuando no hay llamadas activas es posible activar el control por voz / voiceover/ Siri en su movil.
Para activar el control por voz / voiceover / Siri apretar el botón "+"(2) por 2 segundos. Cuando puede oir el ruido "bip" en el altovoz de hi-Ring mini Bluetooth y pronunciar el comando.
Apagar hi-Ring mini Bluetooth.
Para apagar hi-Ring mini Bluetooth apretar el botón central (3) por 4 segundos hasta que el led de señalacion (1) parpadea en color violeta.
Ajustar el volumen del altavoz durante de una llamada.
Para ajustar el volumen del altavoz de hi-Ring mini Bluetooth durante de una llamada pulsar el botón "+" (2) para aumentarlo y "-" (4) para bajarlo.

Cargar

Se o equipamento que está emparelhado com a hi-Ring mini Bluetooth assim o permitir, o nível de carregamento da bateria da hi-Ring mini Bluetooth aparecerá no ecrã

do equipamento.
En los dispositivos que admiten la función, el estado de carga de la batería de hi-Ring mini Bluetooth se visualiza en el dispositivo enlazado.
Cuando se descarga la bateria de hi-Ring mini Bluetooth el LED de señalacion (1) parpadea en color rojo. En ese momento faltan algunos minutos hasta que hi-Ring mini Bluetooth se apague automaticamente por preservar la bateria.
Para cargar la bateria conectar el cable en dotacion a un alimentador compatible con la entrada USB o, alternativamente, a una presa USB libre en su ordenador. Cuando se conecta el cable de carga a la entrada (5), hi-Ring mini Bluetooth se apaga automaticamente para proteger los circuitos contra posible sobrecargas durante la conexion con entradas USB. Es todavia posible utilizar hi-Ring mini Bluetooth durante la carga. Es suficiente encender hi-Ring mini Bluetooth despues haver conectado el cable de carga. En este situacion el LED de señalacion (1) parpadea alternativamente en rojo y azul.
El LED de señalacion (1) està iluminado fijo en rojo

durante la carga y se apaga cuando la carga es terminada: hi-Ring mini Bluetooth està listo para el utilizo. Alternativamente al cable en dotacion es posible utilizar cualquier cable USB-Micro USB.

Advertencia

- Consulte y respete las leyes y normativas sobre el uso de dispositivos móviles en los sitios por donde conduzca
- Mantener hi-Ring mini Bluetooth alejado de los niños pequeños. Puede presentar riesgo de atragantamiento.
- No utilice hi-Ring mini Bluetooth cerca de lugares con agua o humedad.
- Desconectar hi-Ring mini Bluetooth de los alimentadores antes de limpiarlo.
- No intente nunca reparar o modificar hi-Ring mini Bluetooth por su cuenta. hi-Ring mini Bluetooth no contiene piezas que el usuario pueda reparar.
- Si hi-Ring mini Bluetooth se sumerge en agua no lo utilice.
- No entente de abrir, desmontar o sobrecargar la bateria al litio: peligro de explosion.

- Cuando termina el ciclo de vida de hi-Ring mini Bluetooth no lo tire en la basura y infórmese sobre el sistema de recogida de productos electrónicos y de baterias al litio en su localidad.

Especificationes:

Tiempo de llamada: hasta 12 horas
Tiempo de stanby: hasta 10 dias
Tiempo de carga: aproximamente 30 minutos
Cobertura Bluetooth: 10 metros (30 metros en espacio abierto)
Peso: 222g
Tamaño (mm): 230 x 65 x 65

Manual de instruções

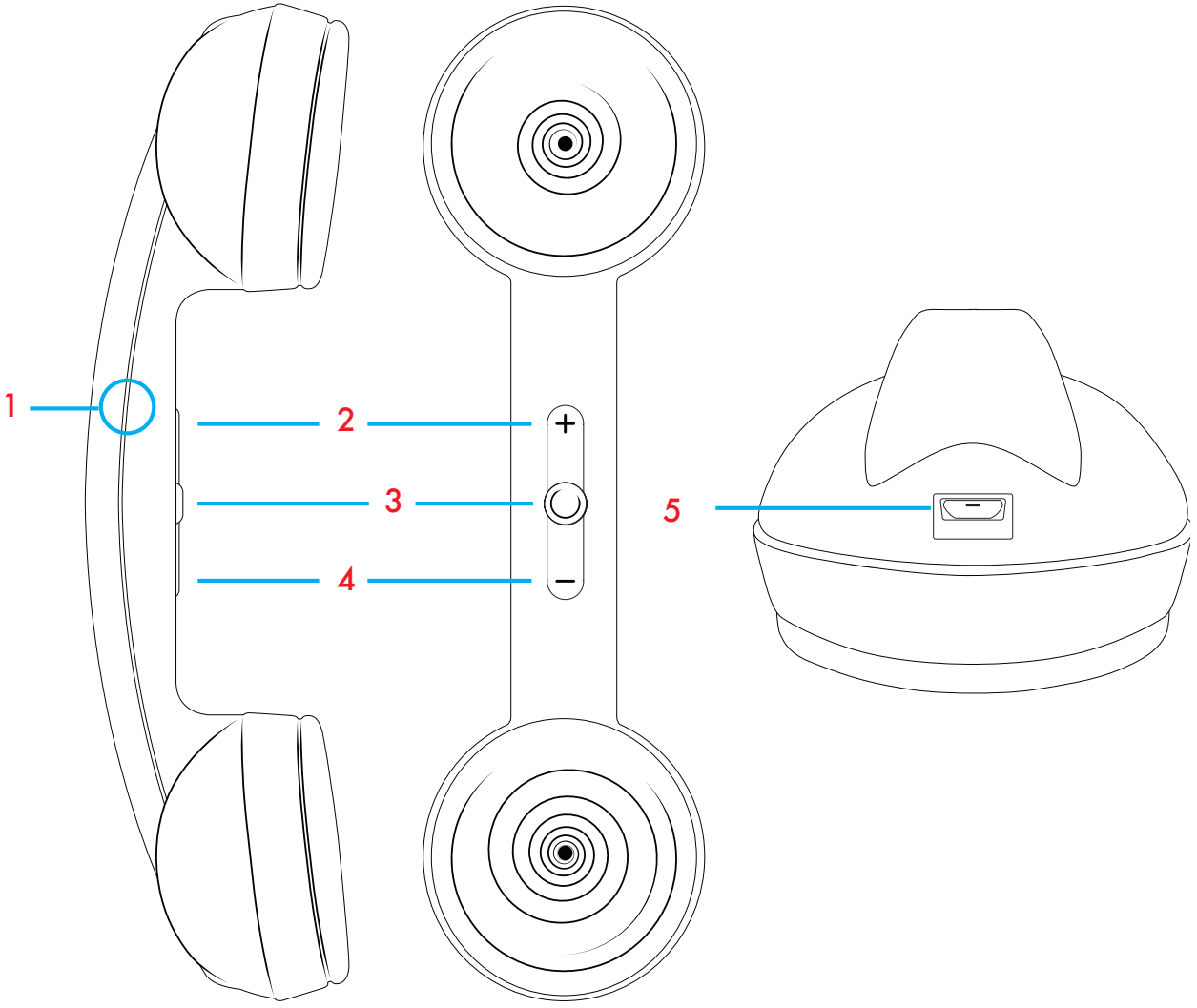

Acender

Para ligar o hi-Ring mini Bluetooth carregue no botão central (3) até que o LED (1) fique violeta. Depois o hi-Ring mini Bluetooth liga-se automaticamente ao último dispositivo emparelhado, se este estiver ligado e ao seu alcance, e o LED (1) pisca a cor azul para confirmar a ligação. Se não houver nenhum dispositivo emparelhado, ou nenhum dispositivo ao alcance do hi-Ring mini Bluetooth este desligar-se-á automaticamente para preservar a bateria.

Para ligar a primeira vez, ligar ou ligar a um novo equipamento o seu hi-Ring mini Bluetooth deve estar em modo de emparelhamento. Este modo é indicado por um piscar intermitente entre as cores vermelho/azul do sinal LED (1).

Para activar o modo de emparelhamento é necessário desligar o hi-Ring mini Bluetooth e para fazê-lo basta carregar no botão central (3) até que o LED (1) pisque alternadamente vermelho e azul. Neste momento poderá escolher o hi-Ring mini Bluetooth dentro da

lista de dispositivos bluetooth que constarem dos seus equipamentos. Assim que os dispositivos emparelharem, o LED (1) piscará lentamente em azul.
A partir de agora poderá efectuar ou receber uma chamada através do seu hi-Ring mini Bluetooth.
Se o seu hi-Ring mini Bluetooth estiver emparelhado previamente com outro dispositivo é possível voltar a colocá-lo em modo de busca de equipamentos de forma a ligá-lo a outro equipamento. Para isso, basta desligar o hi-Ring mini Bluetooth. Depois carregue no botão central (3) até que o LED (1) pisque alternadamente entre vermelho e azul.

Utilização

Responder a uma chamada.
Quando recebe uma chamada, para atender, basta carregar suavemente no botão central (3).
Finalizar uma chamada.
Para finalizar uma chamada basta carregar suavemente no botão central (3).

Rejeitar uma chamada.

Para rejeitar uma chamada basta carregar no botão central (3) durante dois segundos e soltá-lo de seguida.

Activar o controlo por voz.

Quando não existem chamadas a decorrer é possível activar o controlo por voz. Para o fazer basta carregar no botão "+" (2) durante dois segundos. Quando ouvir o som "bip" no altifalante do hi-Ring mini Bluetooth basta pronunciar o comando.

Desligar o hi-Ring mini Bluetooth.

Para desligar o hi-Ring mini Bluetooth basta carregar no botão central (3) durante quatro segundos até que o LED (1) de aviso fique violeta.

Ajustar o volume do alta voz durante uma chamada.

Para ajustar o volume do alta voz do hi-Ring mini Bluetooth durante uma chamada basta carregar no botão "+" (2) para aumentá-lo e "-" (4) para diminui-lo.

Recarregar

Se o equipamento que está emparelhado com a hi-Ring mini Bluetooth assim o permitir, o nível de carregamento da bateria da hi-Ring mini Bluetooth aparecerá no ecrã do equipamento.
Quando a bateria do hi-Ring mini Bluetooth fica descarregada o LED (1) pisca a cor encarnada. Nesse momento faltam apenas alguns minutos até que a bateria do hi-Ring mini Bluetooth se desligue automaticamente para preservar a bateria remanescente.
Para carregar a bateria basta ligar a um adaptador AC/DC equipado com USB, ou alternativamente a um computador com entrada USB. Quando se liga o cabo de alimentação (5) o hi-Ring mini Bluetooth desligase automaticamente para protecção dos próprios circuitos de possíveis sobrecargas durante a ligação com a entrada USB. É todavia possível utilizar durante o seu carregamento o hi-Ring mini Bluetooth. Para isso basta ligar o hi-Ring mini Bluetooth só depois da ligação do cabo de alimentação. Nesta situação o LED (1) piscará

entre o vermelho e o azul.
O LED (1) estará permanente iluminado de vermelho durante o carregamento e desligar-se-á quando o processo terminar. O hi-Ring mini Bluetooth está pronto para utilização.
Alternativamente a este processo de carregamento é possível utilizar um cabo USB - USB-Micro.

Avisos

- Consulte as normas de utilização de equipamentos electrónicos e locais de utilização
- Mantenha o hi-Ring mini Bluetooth foro do alcance de crianças de forma a evitar choque eléctricos
- Não utilize o hi-Ring mini Bluetooth em locais com água ou humidade
- Desligue o hi-Ring mini Bluetooth da alimentação antes de o limpar
- Nunca tente arranjar o hi-Ring mini Bluetooth por conta própria
- Não utilize o hi-Ring mini Bluetooth se este tiver

apanhado água
- Não tente abrir, desmontar ou sobrecarregar a bateria de lítio - perigo de explosão
- quando terminar o ciclo de vida do hi-Ring mini Bluetooth não o coloque no lixo normal, mas sim em locais de recepção de resíduos eléctricos e electrónicos.

Especificações:

Tempo de conversação: 12h
Tempo em stand-by: 10d
Tempo de carregamento: 30 min.
Peso: 222g
Faixa de alcance: 30m
Dimensões(mm): 230x65x65

INFORMAZIONI AGLI UTENTI

ai sensi del Decreto Legislativo N° 49 del 14 Marzo 2014 "Attuazione della Direttiva 2012/19/UE sui rifiuti di apparecchiature elettriche ed elettroniche (RAEE)"

Il simbolo del cassonetto barrato riportato sull'apparecchiatura indica che il prodotto alla fine della propria vita utile deve essere raccolto separatamente dagli altri rifiuti. L'utente dovrà, pertanto, conferire l'apparecchiatura integra dei componenti essenziali giunta a fine vita agli idonei centri di raccolta differenziata dei rifiuti elettronici ed elettrotecnici, oppure riconsegnarla al rivenditore al momento dell'acquisto di nuova apparecchiatura di tipo equivalente, in ragione di uno a uno, oppure 1 a zero per le apparecchiature aventi lato maggiore inferiore a 25 cm. L'adeguata raccolta differenziata per l'avvio successivo dell'apparecchiatura dismessa al riciclaggio, al trattamento e allo smaltimento ambientale compatibile contribuisce ad evitare possibili effetti negativi sull'ambiente e sulla salute e favorisce il riciclo dei materiali di cui è composta l'apparecchiatura.

Lo smaltimento abusivo del prodotto da parte dell'utente comporta l'applicazione delle sanzioni amministrative di cui al D.Lgs n. Decreto Legislativo N° 49 del 14 Marzo 2014.

DICHIARAZIONE DI CONFORMITÀ:

Questo prodotto è conforme a tutti i requisiti pertinenti alla direttiva R&TTE e alle direttive CE. La dichiarazione di conformità completa è disponibile presso www.hi-Fun.com

Il prodotto funziona con batterie che rientrano nella direttiva europea 2006/66/CE e che non possono essere smaltite con i normali rifiuti domestici. Informarsi sulle normative locali relative alla raccolta differenziata delle batterie: un corretto smaltimento permette di evitare conseguenze negative per l'ambiente e la salute.

INFORMATION FOR USERS

This product bears the selective sorting symbol for waste electrical and electronic equipment (WEEE). This means that this product must be handled to the local collecting points or given back to retailer when you buy a new product, in a ratio of one to one pursuant to European Directive 2012/19/EU in order to be recycled or dismantled to minimize its impact on the environment. Very small WEEE (no external dimension more than 25 cm) can be delivered to retailers free of charge to end-users and with no obligation to buy EEE of an equivalent type.

For further information, please contact your local or regional authorities. Electronic products not included in the selective

sorting process are potentially dangerous for the environment and human health due to the presence of hazardous substances The unlawful disposal of the product carries a fine according to the legislation currently in force.

DECLARATION OF CONFORMITY

This product complies with all the requisites of R&TTE and CE directives.

Complete declaration of conformity is available at www.hi-Fun.com

Directive 2006/66/EC, which cannot be disposed with normal household waste.Please inform yourself about the local rules on separate collection of batteries because correct disposal helps to prevent negative consequences for the environmental and human
health.

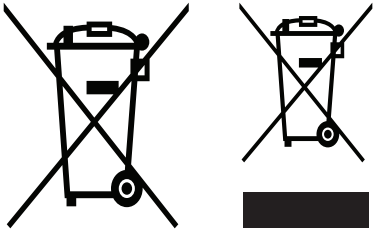

IN USA

This equipment has been tested and found to comply with the limits for a Class B digital device, pursuant to Part 15 of the FCC rules. These limits are designed to provide reasonable protection against harmful interference in a residential installation. This equipment generates, uses, and can radiate radio frequency energy and, if not installed and used in accordance with the instructions, may cause harmful interference to radio communications. However, this is no guarantee that interference will not occur in a particular installation. If this equipment does cause harmful interference to radio or television reception, which can be determined by turning the equipment off and on, you are encouraged to try to correct the interference by one or more of the following measures:

- Reorient or relocate the receiving antenna.
- Increase the separation between the equipment and receiver.
- Connect the equipment to an outlet on a different circuit than the one to which the receiver is connected.
- Consult the dealer or an experienced radio/TV technician for help.

Changes or modifications not expressly approved by hi-Fun SRL could void the user's authority to operate this equipment.

This device complies with part 15 of the FCC Rules. Operation is subject to the following two conditions: (1) This device may not cause harmful interference, and (2) this device must accept any interference received, including interference that may cause undesired operation.

FCC ID: R5BMS001

Bluetooth® Retro Handset
hi-Fun hi-Rring Mini BT
Modello: HFHIRINGBT

RoHS Compliant

Dichiarazione di Conformità (Declaration of Conformity)
La presente dichiarazione di conformità è rilasciata sotto l'esclusiva responsabilità del fabbricante:
This Declaration of Conformity is issued under the sole responsibility of the manufacturer
Noi Produttori (We Manufacturer):
hifun Srl, Via Santa Tecla, 4 – MILANO - ITALY
Articolo (Item No): hi-Ring Mini Bluetooth®
Descrizione (Item description): Bluetooth® Retro Handset
Questo prodotto è conforme ai requisiti essenziali previsti dalle seguenti Direttive:
This product is conform to the essential requirements provided by the following Directives: 1999/5/ EC R&TTE Directive

Norme armonizzate applicate (Standards applied):

Standards:	Test report issued by:
EN60950-1:2006 + A12:2011	TB-LVD124957
EN 62479:2010	TB-HEA124956
ETSI EN301 489-17 V2.1.1 (2009-05)	TB-EMC124954
ETSI EN301 489-1 V1.9.2 (2011-04)	TB-EMC124954
ETSI EN300 328 V1.7.1 (2006)	TB-RF124955

Firmato a nome e per conto di (Signed for and on behalf of):
Posizione (Position): Owner
Nome (Name): Guido Nanni Falck
Firma (Signature):

Luogo (Place): Milano
Data (Date): 08/06/2012

CE

hi-Fun

Designed in Milan
Made in China,
produced for and imported by hi-Fun s.r.l.
Via Santa Tecla 4, 20122 Milano, Italy.
Tel: +39 02 36767640
Fax: +39 02 99988029
info@hi-fun.com

All logos and trademarks are registered and
property of their respective owners.