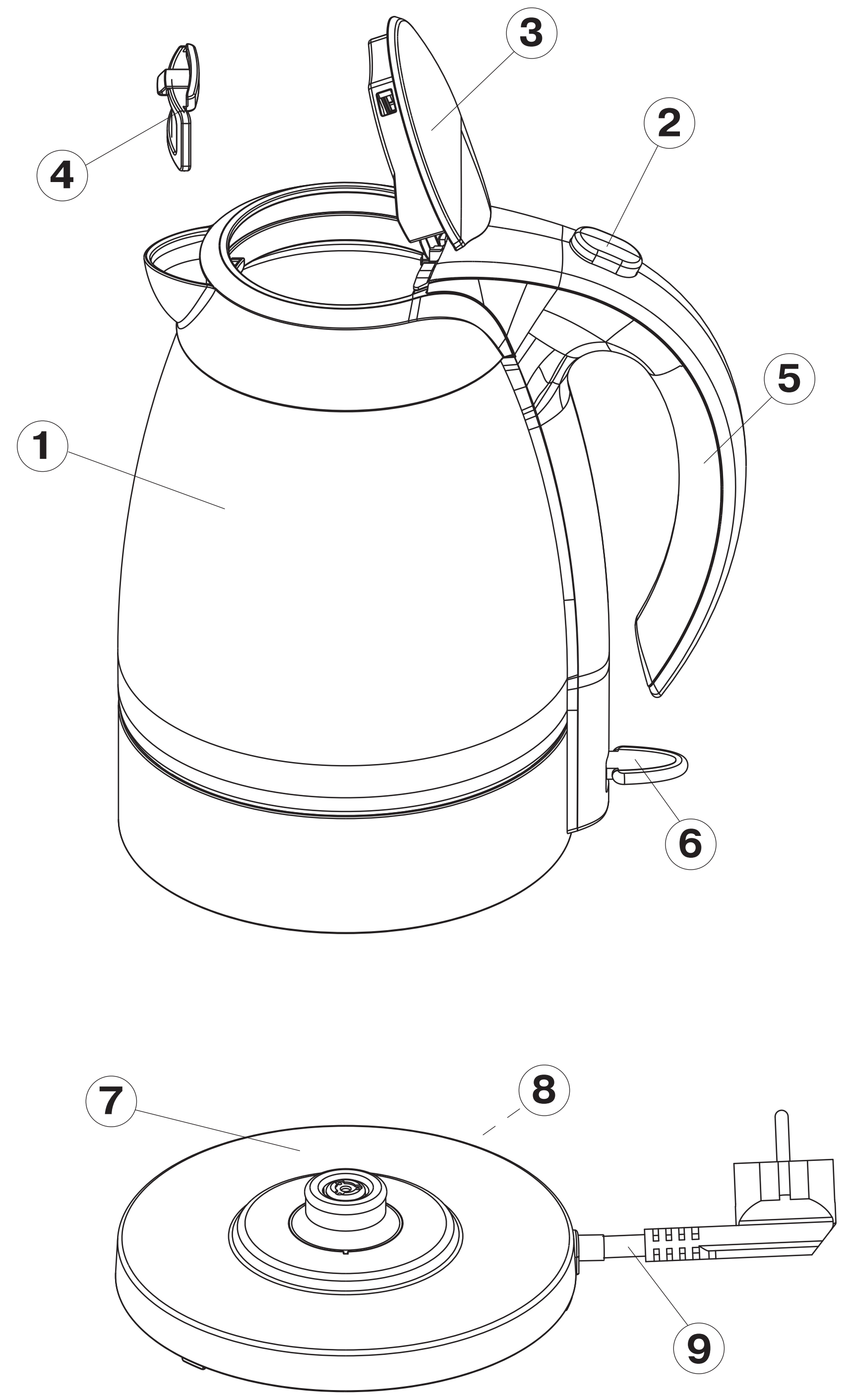

ENGLISH

KETTLE

Description
1. Body of the kettle
2. Lid opening button
3. Lid
4. Filter
5. Handle
6. On/Off button
7. Support
8. Cord housing
9. Power cord

IMPORATNT SAFEGUARDS
Before using the kettle, read this manual carefully.
- Make sure that your home electricity supply corresponds to the voltage of current specified on the housing.
- The power cord is equipped with a euro plug; insert it into the socket, with a secure grounding.
- In order to avoid risk of fire do not use adapters while connecting the appliance to the outlet.
- Do not use the unit in bathrooms. Do not use it near swimming pools or other containers, filled with water.
- Do not use the unit outdoors.
- Do not touch the kettle with wet hands.
- Place the unit on the flat stable surface; do not place the kettle on the edge of the table.
- Before switching on the unit, make sure that it is placed on the support without slants.
- Use only the support, supplied with the unit.
- Do not switch on the unit if it is empty.
- Do not fill the kettle with water when it is on the support.
- Do not use the kettle without the filter or if the lid is not firmly closed.
- Use the kettle only for water boiling, do not heat or boil other liquids.
- Provide that water level is not below the min. mark and not above the maximal mark. If water level exceeds the maximal mark, boiling water can splash out.
- Do not use the kettle near heat sources and open flame.
- Do not leave the operating unit unattended.
- You can adjust the power cord length, winding it over the support.
- Provide that the power cord does not hang over the table and make sure that it does not touch hot surfaces.
- Do not open the lid while boiling.
- Be careful in order not to get burns from hot steam while boiling water.
- Do not touch hot surfaces of the kettle. Take the handle.
- Be careful while carrying the kettle, filled with boiling water.
- Do not take off the hot unit from the support. If you need to take it off, unplug it and then take it off.
- In order to avoid electric shock do not immerse the unit and the support into water or other liquids.
- Do not use the unit if it fell down, if there are visible damages in the unit or in case of leakage.
- Do not place the unit and the support in a dish wash machine.
- Unplug the unit, if you do not use it or before cleaning. When unplugging, do not pull the cord, take the plug.
- Before taking the unit away for keeping, before cleaning, unplug it, pour out water and let the unit cool down.
- Keep the unit out of reach of children.
- Do not allow children to use the kettle as a toy.
- Close supervision is necessary when the unit is used by children or disabled persons.
- This unit is not intended for usage by children or disabled persons unless they are given all the necessary instructions on safety measures and information about danger, which can be caused by improper usage of the unit.
- Check the power cord and the plug periodically. Do not use the kettle if there are damages in the body or in the power cord.
- Do not repair the unit yourself. If there are any damages in the unit apply to the authorized service center.
- The electric kettle is intended for household usage only.

KEEP THESE USER MANUAL

Before using the appliance for the first time
- Unpack the kettle.
- Before switching on make sure that your home electricity supply corresponds to the voltage of current specified on the housing.
- Insert the power plug (9) into the socket.
- To fill the kettle with water take it off from the support (7), open the lid (3), by pressing the (2) button.
- Fill the kettle with water till the max. mark on the water level scale and boil (switch on the kettle, by setting the (6) button to the"I" position, the indicator will light up).
- When water starts boiling, the kettle will switch off automatically. Pour out water.
- Repeat the procedure several times.
- The kettle is ready to operate.

WARNING! Before removing the kettle from the support, make sure that the unit is unplugged.

Using the kettle
Note: there is a cord housing (8) on the rear part of the support (7).
Find the optimal length of the power cord, by putting it in the corresponding way.
- Plug the unit into the mains.
- To fill the kettle with water take it off from the support (7), open the lid (3), by pressing the (2) button, and fill the kettle with water, paying attention to the water level scale (not less than 250 ml of water, not more than 1,7l of water should be in the kettle). Firmly close the lid (3).
- Put the kettle on the support (7) as it allows 360˚ rotation of the unit.
- Switch on the kettle, by setting the (6) button to the “I” position, the mood lighting of the kettle flask will light up.
- When water starts boiling, the kettle will switch off automatically.
- You can switch off the kettle, by setting the (6) button to the “0” position.
- Before taking off the unit from the support (7), make sure it is switched off.
- After switching off the unit wait for 15-30 seconds, then you can switch it on again for boiling water.

Cleaning the filter
- Remove the kettle from the support (7), pour out water and let the unit cool down.
- Open the lid (3), by pressing the (2) button.
- We recommend washing the filter (4) under tapping water, slightly cleaning it with a brush.

Clean and care
- Before cleaning, disconnect the unit, pour out water from the unit, and let the unit cool down completely.
- Wipe the outer surface of the unit with a damp cloth. Use soft detergents to remove dirt; do not use metal brushes and abrasives.
- Do not immerse the kettle and the support into water or other liquids.
- Do not wash the kettle and the support in a dish wash machine.

Removing scale
- Scale, appearing inside the kettle, influences water taste, and disturbs heat exchange between water and the heating element, that can lead to overheating and malfunction.
- To remove scale, fill the kettle till the maximal mark with water with vinegar dissolved in it in proportion 2:1.
- Boil water and leave the unit for a night. In the morning pour out the mixture, fill the kettle with water till max. mark, boil and pour out water.
- You can use special substances for electric kettles to remove scale.

Specifications
Power supply: 220-240 V ~ 50 Hz
Power: 1800-2200 W
Max. capacity: 1,7 l

The manufacturer reserves the right to change the device’s characteristics without prior notice.

Service life of the unit - 5 years

GUARANTEE
Details regarding guarantee conditions can be obtained from the dealer from whom the appliance was purchased. The bill of sale or receipt must be produced when making any claim under the terms of this guarantee.

CE *This product conforms to the EMC-Requirements as laid down by the Council Directive 89/336/EEC and to the Low Voltage Regulation (73/23 EEC)*

DEUTSCH

WASSERKOCHER

BESCHREIBUNG
1. Gehäuse des Wasserkochers
2. Taste der Deckelöffnung
3. Deckel
4. Filter
5. Handgriff
6. Ein-/Ausschalttaste
7. Standfuß
8. Kabelaufwicklungsstelle
9. Netzkabel

NOTWENDIGE SICHERHEITSMAßNAHMEN
Lesen Sie vor der ersten Inbetriebnahme des Wasserkochers diese Betriebsanleitung aufmerksam durch.
- Vergewissern Sie sich, ob die Spannung des Geräts mit der Netzspannung übereinstimmt.
- Das Netzkabel ist mit einem „Eurostecker“ ausgestattet; schalten Sie diesen in die Steckdose mit sicherer Erdung ein.
- Verwenden Sie keine Verlängerungen beim Anschließen des Geräts an das Stromnetz, um Brandrisiko zu vermeiden.
- Es ist nicht gestattet, den Wasserkocher im Badezimmer zu nutzen. Es ist nicht gestattet, das Gerät in der Nähe von Wasserbecken und anderen mit Wasser befüllten Becken zu benutzen.
- Es ist nicht gestattet, den Wasserkocher außerhalb der Räumlichkeiten zu benutzen.
- Berühren Sie nie das Gerät mit nassen Händen.
- Stellen Sie den Wasserkocher auf eine gerade stabile Oberfläche auf. Es ist nicht gestattet, den Wasserkocher an den Tischrand zu stellen.
- Vergewissern Sie sich vor der Einschaltung des Geräts, dass der Wasserkocher auf dem Standfuß aufrecht steht.
- Benutzen Sie nur den Standfuß, der zum Lieferungsumfang gehört.
- Es ist nicht gestattet, den Wasserkocher ohne Wasser einzuschalten.
- Es ist nicht gestattet, das Wasser in den Wasserkocher einzugießen, wenn er auf den Standfuß aufgesetzt ist.
- Es ist nicht gestattet, den Wasserkocher ohne abnehmbaren Filter oder undicht geschlossenen Deckel zu benutzen.
- Nutzen Sie den Wasserkocher nur fürs Wasseraufkochen, es ist nicht gestattet, andere Flüssigkeiten darin zu erwärmen oder aufzukochen.
- Achten Sie darauf, dass der Wasserstand im Wasserkocher nicht unter die Grenzlinie sinkt und die Grenzlinie nicht übersteigt. Das Heißwasser kann beim Übersteigen der maximalen Wasserstandsgrenzlinie ausgießen.
- Nutzen Sie nie das Gerät in der Nähe von Wärmequellen oder offenem Feuer.
- Lassen Sie das eingeschaltet Gerät nie unbeaufsichtigt.
- Die Kabellänge kann reguliert werden, indem Sie das Kabel um den Standfuß herumwickeln.
- Achten Sie darauf, dass das Netzkabel vom Tisch nicht frei hängt und heiße Gegenstände nicht berührt.
- Öffnen Sie nie den Deckel während des Wasseraufkochens.
- Seien Sie während des Wasseraufkochens vorsichtig, um die Verbrühung mit heißem Dampf zu vermeiden.
- Berühren Sie nie heiße Stellen des Wasserkochers, halten Sie ihn nur am Handgriff.
- Seien Sie beim Übertragen des heißen Wasserkochers vorsichtig.
- Es ist nicht gestattet, den Wasserkocher vom Standfuß abzunehmen, wenn er im Betrieb ist. Wenn es notwendig ist, den Wasserkocher vom Standfuß abzunehmen, schalten Sie ihn vom Stromnetz ab und nur dann nehmen Sie ihn ab.
- Tauchen Sie das Gerät nie ins Wasser oder andere Flüssigkeiten, um das Stromschlagrisiko zu vermeiden.
- **Es ist nicht gestattet, das Gerät nach seinem Sturz, bei sichtbaren Beschädigungen oder dem Wasserauslauf zu nutzen.**
- Es ist nicht gestattet, den Wasserkocher und den Standfuß in der Geschirrspülmaschine zu waschen.
- Schalten Sie das Gerät vom Stromnetz ab, wenn Sie es längere Zeit nicht nutzen oder vor der Reinigung. Es ist nicht gestattet, das Gerät beim Abschalten vom Stromnetz am Netzkabel zu ziehen, halten Sie es am Stecker.
- Bevor Sie das Gerät zur längeren Aufbewahrung wegpacken, schalten Sie es vom Stromnetz ab, gießen Sie das Wasser ab und kühlen Sie es ab.
- Bewahren Sie den Wasserkocher in einem für Kinder unzugänglichem Ort auf.
- Es ist nicht gestattet, das Gerät den Kindern als Spielzeug zu geben.
- Besondere Vorsichtsmaßnahmen sind in den Fällen angesagt, wenn sich Kinder oder behinderte Personen während der Nutzung des Geräts in der Nähe aufhalten.
- Der Wasserkocher darf von Kindern und behinderten Personen nicht genutzt werden, es sei denn ihnen eine angemessene und verständliche Anweisung über die sichere Nutzung des Geräts und die Gefahren seiner falschen Nutzung durch die Person, die für ihre Sicherheit verantwortlich ist.
- Prüfen Sie periodisch das Netzkabel und die Steckdose. Es ist nicht gestattet, den Wasserkocher zu nutzen, wenn das Gehäuse oder das Netzkabel beschädigt sind.
- Es ist nicht gestattet, das Gerät selbständig zu reparieren. Bei der Feststellung von Beschädigungen wenden Sie sich an den autorisierten Kundenservicedienst.
- Der Wasserkocher ist nur für den Gebrauch im Haushalt geeignet.

BEWAHREN SIE DIESE BEDIENUNGSANLEITUNG SORGFÄLTIG AUF.

Vor dem ersten Gebrauch
- Nehmen Sie den Wasserkocher aus der Verpackung heraus.
- Vergewissern Sie sich, ob die Spannung des Geräts mit der Netzspannung übereinstimmt.
- Stecken Sie den Netzstecker (9) in die Steckdose.
- Um den Wasserkocher mit Wasser zu füllen, nehmen Sie ihn vom Standfuß (7) ab, öffnen Sie den Deckel (3), indem Sie die Taste (2) drücken.
- Füllen Sie den Wasserkocher bis zum maximalen Wasserstand mit Wasser auf und kochen Sie es auf (schalten Sie das Gerät ein, stellen Sie die Ein-Ausschalttaste (6) in die Position “I”, die Taste wird dabei aufleuchten).
- Nachdem das Wasser aufkocht, schaltet sich der Wasserkocher automatisch ab. Gießen Sie das Wasser ab.
- Wiederholen Sie den Vorgang zweimal.
- Der Wasserkocher ist betriebsbereit.

WARNUNG! Vergewissern Sie sich vor dem Abnehmen des Wasserkochers vom Standfuß, ob der Wasserkocher ausgeschaltet ist.

Inbetriebnahme des Wasserkochers
Anmerkung: Auf der unteren Seite des Standfußes (7) befindet sich die Netzkabelaufwicklungstelle (8).
Wählen Sie die optimale Länge des Netzkabels, indem Sie ihn richtig auflegen.
- Schalten Sie das Gerät ans Stromnetz an.
- Um den Wasserkocher mit Wasser aufzufüllen, nehmen Sie ihn vom Standfuß (7) ab, öffnen Sie den Deckel (3), indem Sie die Taste (2) drücken, und gießen Sie das Wasser ein, achten Sie dabei auf den Wasserstandsanzeiger (Der Wasserstand soll minimal 250 ml und maximal 1,7 Liter sein). Schließen Sie den Deckel (3) dicht zu.
- Stellen Sie den aufgefüllten Wasserkocher auf den Standfuß (7) auf, wie Sie es möchten, da dieser das Drehen des Wasserkochers um 360 Grad ermöglicht.
- Schalten Sie den Wasserkocher ein, stellen Sie die Ein-Ausschalttaste (6) in die Position “I”, es wird dabei die entsprechende dekorative Beleuchtung aufleuchten.
- Nachdem das Wasser aufkocht, schaltet sich der Wasserkocher automatisch ab.
- Sie können den Wasserkocher selbst ausschalten, stellen Sie die Taste (6) in die Position "0".
- Vergewissern Sie sich beim Abnehmen des Wasserkochers vom Standfuß (7), ob er ausgeschaltet ist.
- Warten Sie nach dem Ausschalten des Geräts Sie 15-30 Sekunden, danach können Sie es wieder einschalten, um Wasser aufzukochen.

Filterreinigung
- Nehmen Sie den Wasserkocher vom Standfuß (7) ab, gießen Sie das Wasser ab und lassen Sie ihn abkühlen.
- Öffnen Sie den Deckel (3), drücken Sie dabei die Taste (2).
- Es wird empfohlen, das Filter (4) unter dem Wasserstrom abzuspülen, reinigen Sie es dabei leicht mit der Bürste.

Reinigung und Pflege
- Schalten Sie das Gerät vor der Reinigung vom Stromnetz ab, gießen Sie das Wasser ab und lassen Sie es abkühlen.
- Wischen Sie die Innenseite des Wasserkochers mit einem feuchten Tuch ab. Für die Entfernung der Verschmutzung nutzen Sie weiche Reinigungsmittel, aber keine Metallbürsten und Abrasivmittel.
- Es ist nicht gestattet, den Wasserkocher und den Standfuß ins Wasser oder andere Flüssigkeiten komplett tauchen zu lassen.
- Es ist nicht gestattet, den Wasserkocher und den Standfuß in der Geschirrspülmaschine zu waschen.

Entkalkung
- Der Kalkstein, der sich innerhalb des Wasserkochers bildet, beeinflusst die geschmacklichen Qualitäten des Wassers, und verletzt auch den Wärmeaustausch zwischen dem Wasser und dem Heizelement, was zur Überhitzung und dem schnelleren Ausfall führen kann.
- Um den Kalkstein zu entfernen, füllen Sie das Gerät bis zum maximalen Wasserstand mit dem hinzugefügten Speiseessig im Verhältnis 2:1.
- Bringen Sie die Flüssigkeit zum Kochen und lassen Sie diese im Wasserkocher über die Nacht stehen. Am nächsten Morgen gießen Sie die Flüssigkeit ab, füllen Sie den Wasserkocher mit Wasser bis zum maximalen Wasserstandniveau, lassen Sie es aufkochen und gießen Sie das Wasser ab.
- Sie können spezielle Mittel zur Entkalkung verwenden, die für die Entkalkung von elektrischen Wasserkochern geeignet sind.

Technische Eigenschaften
Stromversorgung: 220-240 V ~ 50 Hz
Leistung: 1800-2200 W
Maximales Fassungsvermögen: 1,7 Liter

Dieses Erzeugnis entspricht allen erforderlichen europäischen und russischen Vorsichts- und hygienischen Vorschriften.

Benutzungsdauer der Teekanne - 5 Jahre

Gewährleistung
Ausführliche Bedingungen der Gewährleistung kann man beim Dealer, der diese Geräte verkauft hat, bekommen. Bei beliebiger Anspruchserhebung soll man während der Laufzeit der vorliegenden Gewährleistung den Check oder die Quittung über den Ankauf vorzulegen.

CE *Das vorliegende Produkt entspricht den Forderungen der elektromagnetischen Verträglichkeit, die in 89/336/EWG -Richtlinie des Rates und den Vorschriften 73/23/EWG über die Niederspannungsgeräte vorgesehen sind.*

РУССКИЙ

ЧАЙНИК

Описание прибора
1. Корпус чайника
2. Клавиша открытия крышки
3. Крышка
4. Фильтр
5. Ручка
6. Кнопка включения/отключения
7. Подставка
8. Место намотки сетевого шнура
9. Сетевой шнур

НЕОБХОДИМЫЕ МЕРЫ БЕЗОПАСНОСТИ
Перед использованием электрического чайника внимательно прочитайте руководство по эксплуатации.
- Убедитесь, что рабочее напряжение чайника соответствует напряжению сети.
- Сетевой шнур снабжен «евровилкой»; включайте ее в розетку, имеющую надежный контакт заземления.
- Во избежание риска возникновения пожара не используйте переходники при подключении чайника к электрической розетке.
- Не используйте чайник в ванных комнатах. Не пользуйтесь им вблизи бассейнов или других емкостей, наполненных водой.
- Не используйте чайник вне помещений.
- Не беритесь за чайник мокрыми руками.
- Ставьте чайник на ровную и устойчивую поверхность, не ставьте чайник на край стола.
- Перед включением убедитесь, что чайник установлен на подставке без перекосов.
- Используйте только подставку, входящую в комплект поставки.
- Не включайте чайник без воды.
- Не наливайте воду в чайник, стоящий на подставке.
- Не используйте чайник без фильтра или с неплотно закрытой крышкой.
- Используйте чайник только для кипячения воды, запрещается подогревать или кипятить другие жидкости.
- Следите, чтобы уровень воды в чайнике не был ниже минимальной отметки и выше максимальной отметки. При превышении уровнем воды максимальной отметки кипящая вода может выплеснуться.
- Не используйте чайник в непосредственной близости от источников тепла или открытого пламени.
- Не оставляйте включенный чайник без присмотра.
- Длину сетевого шнура можно регулировать, наматывая его на подставку.
- Не допускайте, чтобы электрический шнур свешивался со стола, а также следите, чтобы он не касался горячих поверхностей.
- Не открывайте крышку во время кипячения воды.
- Будьте осторожными, чтобы во время кипячения воды не обжечься горячим паром.
- Не прикасайтесь к горячим поверхностям чайника, беритесь только за ручку.
- Будьте осторожными при переносе чайника, наполненного кипятком.
- Запрещается снимать работающий чайник с подставки. Если возникла необходимость снять чайник, отключите его и снимите с подставки.
- Во избежание удара электрическим током не погружайте прибор и подставку в воду или другие жидкости.
- Не пользуйтесь чайником после его падения, при наличии видимых повреждений или в случае протекания.
- Не помещайте чайник и подставку в посудомоечную машину.
- Отключайте прибор от сети, если вы им не пользуетесь или перед чисткой. Вынимая вилку сетевого шнура из розетки, не тяните за шнур, а держитесь за вилку.
- Перед тем как убрать прибор на длительное хранение, перед чисткой отключите его от сети, слейте воду и дайте прибору остыть.
- Храните чайник в местах, недоступных для детей.
- Не разрешайте детям использовать чайник в качестве игрушки.
- Будьте особенно внимательными, если чайник используется детьми или людьми с ограниченными возможностями.
- Чайник не предназначен для использования детьми и людьми с ограниченными возможностями, если только лицом, отвечающим за их безопасность, им не даны соответствующие и понятные им инструкции о безопасном пользовании чайником и тех опасностях, которые могут возникать при его неправильном пользовании.
- Периодически проверяйте сетевой шнур и вилку. Не пользуйтесь чайником, если имеются какие-либо повреждения корпуса или сетевого шнура.
- Запрещается самостоятельно ремонтировать чайник. При обнаружении неисправностей обращайтесь в авторизованный сервисный центр.
- Электрический чайник предназначен только для бытового использования.

СОХРАНИТЕ ЭТО РУКОВОДСТВО

Перед первым использованием
- Выньте чайник из упаковки.
- Убедитесь, что рабочее напряжение прибора соответствует напряжению сети.
- Вставьте вилку сетевого шнура (9) в розетку.
- Для наполнения чайника водой снимите его с подставки (7), откройте крышку чайника (3), нажав на клавишу (2).
- Наполните чайник водой до максимального уровня и вскипятите (включите чайник, установив клавишу (6) в положение «I», при этом загорится подсветка клавиши).
- Когда вода закипит, чайник автоматически отключится. Слейте воду.
- Повторите процедуру несколько раз.
- Чайник готов к работе.

ПРЕДУПРЕЖДЕНИЕ! Перед снятием с подставки убедитесь, что чайник отключен.

Эксплуатация чайника
Примечание: На обратной стороне подставки (7) имеется место для намотки сетевого шнура (8).
Подберите оптимальную длину сетевого шнура, уложив его соответствующим образом.
- Подключите чайник к сети.
- Для наполнения чайника водой снимите его с подставки (7), откройте крышку (3), нажав на клавишу (2), и налейте воду, обращая внимание на шкалу уровня воды (в чайнике должно быть не менее 250 мл, и не более 1,7л воды). Плотно закройте крышку (3).
- Поместите наполненный чайник на подставку (7) как вам удобно, т. к. она позволяет вращать прибор на 360˚.
- Включите чайник, установив клавишу (6) в положение «I», при этом загорится декоративная подсветка клавиши.
- Когда вода закипит, чайник автоматически отключится.
- Вы можете сами отключить чайник, установив клавишу (6) в положение «0».
- Снимая чайник с подставки (7), убедитесь, что он выключен.
- После отключения чайника подождите 15-30 секунд, после чего вы можете снова включать его для кипячения воды.

Чистка фильтра
- Снимите чайник с подставки (7), слейте воду и дайте ему остыть.
- Откройте крышку (3), нажав на клавишу (2).
- Рекомендуется промывать фильтр (4) под струей воды, слегка почистив его щеткой.

Чистка и уход
- Перед чисткой отключите прибор от сети, слейте воду и дайте чайнику остыть.
- Протрите внешнюю поверхность чайника влажной тканью. Для удаления загрязнений используйте мягкие чистящие средства, не используйте металлические щетки и абразивные моющие средства.
- Не погружайте чайник и подставку в воду или другие жидкости.
- Не помещайте чайник и подставку в посудомоечную машину.

Удаление накипи
- Накипь, образующаяся внутри чайника, влияет на вкусовые качества воды, а также нарушает теплообмен между водой и нагревательным элементом, что может привести к его перегреву и более быстрому выходу из строя.
- Для удаления накипи наполните чайник до максимального уровня водой с разведенным в ней столовым уксусом в пропорции 2:1.
- Доведите жидкость до кипения и оставьте ее на ночь. Утром слейте жидкость, наполните чайник водой до максимального уровня, прокипятите и слейте воду.
- Для удаления накипи можно использовать специальные средства, предназначенные для электрочайников.

Технические характеристики
Напряжение питание: 220-240 В ~ 50 Гц
Мощность: 1800-2200 Вт
Максимальный объем воды: 1,7 л

Производитель оставляет за собой право изменять характеристики приборов без предварительного уведомления

Срок службы прибора - 5 лет

PCT ME 61 *Данное изделие соответствует всем требуемым европейским и российским стандартам безопасности и гигиены.*

АН-ДЕР ПРОДАКТС ГмбХ, Австрия
Нойбаугюртель 38/7А, 1070 Вена, Австрия

ҚАЗАҚ

ШӘЙНЕК

Құрылғы сипаттамасы
1. Шәйнек корпусы
2. Қақпақты ашу клавишасы
3. Қақпақ
4. Сүзгі
5. Тұтқа
6. Қосу/сөндіру түймешесі
7. Тіреме
8. Желі бауын орау орны
9. Желі бауы

ҚАЖЕТТІ ҚАУІПСІЗДІК ШАРАЛАРЫ
Электр шәйнегін қолданбас бұрын, қолдану жөніндегі нұсқаулықты мұқият оқып шығыңыз.
- Шәйнектің жұмыс кернеуі желінің кернеуіне сәйкес келетінін тексеріңіз.
- Желі бауы «еуроашамен» жабдықталған; оны сенімді жермеленген розеткаға қосыңыз.
- Өрт қаупінан сақтану үшін шәйнекті электр желісіне қосу барысында өткізгіштерді пайдаланбаңыз.
- Шәйнекті ванна бөлмелерінде пайдаланбаңыз. Оны бассейндердің немесе су толтырылыған өзге сыймалардың жанында пайдаланбаңыз.
- Шәйнекті бөлмеден тыс қолданбаңыз.
- Шәйнекті су қолдарыңызбен ұстамаңыз.
- Шәйнекті тегіс және тұрақты беткейге орнатыңыз, шәйнекті үстелдің шетіне қоймаңыз.
- Қосу алдында шәйнек тіремеде қисаюсыз орнатылғанын тексеріңіз.
- Тек жеткізу топтамасына кіретін тіремені пайдаланыңыз.
- Суы жоқ шәйнекті қоспаңыз.
- Тіремеде тұрған шәйнекке су құймаңыз.
- Сүзгісі жоқ немесе қақпағы тығыз жабылмаған шәйнекті пайдаланбаңыз.
- Шәйнектің тек су қайнатуға пайдаланыңыз,өзге сұйықтықтарды қыздыруға немесе қайнатуға тиым салынады.
- Шәйнектегі судың деңгейі минималды белгіден төмен және максималды белгіден жоғары болмағанын қадағалаңыз. Су максималды белгіден жоғары болса, қайнаған уақытта су төгілуі мүмкін.
- Шәйнекті жылу көздерінің немесе ашық оттың жанында пайдаланбаңыз.
- Қосылған шәйнекті қараусыз қалдырмаңыз.
- Желі бауының ұзындығын, оны тіремеге орау арқылы, реттеуге болады.
- Электр бауы үстөлдің үстінен салбырап тұрмауын, сондай-ақ, ыстық беткейлерге тимей тұрғанын қадағалаңыз.
- Қақпақты судың қайнау кезінде ашпаңыз.
- Су қайнау кезінде ыстық буға күйіп қалмау үшін мұқият болыңыз.
- Шәйнектің ыстық беткейлеріне қол тигізбеңіз, тек тұтқадан ұстаңыз.
- Ыстық су толтырылған шәйнекті тасымалдау кезінде сақ болыңыз.
- Іске қосылып тұрған шәйнекті тіремеден алуға тиым салынады. Егер шәйнекті алуға қажеттілік туындаса, оны сөндіріп, тіремеден алыңыз.
- Электр тогымен зақымданудың алдын алу үшін, құрылғыны және тіремені суға немесе өзге сұйықтыққа батырмаңыз
- Шәйнек құлағаннан кейін, көзге көрінетін зақымы болса немесе су ағып тұрса, оны пайдаланбаңыз.
- Шәйнекті және тіремені ыдыс жуу машинасына салмаңыз.
- Құрылғыны пайдаланбасаңыз немесе тазалау алдында оны сөндіріңіз. Желі бауының ашасын розеткадан шығарғанда, баудан емес, ашадан ұстаңыз.
- Құрылғыны ұзақ уақытқа сақтауға жинамас бұрын, тазалау алдында, оны желіден ажыратып, суын төгіп, құрылғыны суытып алыңыз.
- Шәйнекті балалардың қолдары жетпейтін жерде сақтаңыз.
- Балаларға шәйнекті ойыншық ретінде пайдалануға рұқсат бермеңіз.
- Егер шәйнекті балалар немесе мүмкіндігі шектелген тұлғалар қолданып жатса,аса сақ болыңыз.
- Балаларға немесе мүмкіндігі шектелген тұлғаларға шәйнекті қолдануға рұқсат беру үшін, олардың қауіпсіздігіне жауапты тұлғалар оларға шәйнектң дұрыс қолдану туралы және дұрыс қолданбаған жағдайда туындайтын қауіп туралы сәйкес, өздеріне түсінікті нұсқаулықтар беру керек.
- Уақыт арасында желі бауының және ашасының тұтастығын тексеріп тұрыңыз. Егер корпустың немесе желі бауының зақымдануы байқалса, шәйнекті қолданбаңыз.
- Өз бетіңізбен шәйнекті жөндеуге тиым салынады. Ақау анықталған жағдайда қызмет көрсету орталығына хабарласыңыз.
- Электр шәйнегі тек тұрмыстық пайдалануға арналған.

ОСЫ НҰСҚАУЛЫҚТЫ ПАЙДАЛАНЫҢЫЗ

Алғаш қолдану алдында
- Шәйнекті қаптамадан шығарыңыз.
- Құрылғының жұмыс кернеуі желінің кернеуіне сәйкес келетінін тексеріңіз
- Желі бауының ашасын(9) розеткаға салыңыз.
- Шәйнекке су толтыру үшін оны тіремеден (7), шәйнектің қақпағын (3) ашыңыз, ол үшін клавишаны(2)басыңыз.
- Шәйнекті максималды деңгейге дейін толтырыңыз да қайнатыңыз (шәйнекті қосу үшін, клавишаны (6) «I» жағдайына қою қажет, ол кезде клавишаның жарығы жанады.
- Су қайнағанда шәйнек автоматты түрде сөнеді. Суды төгіп тастаңыз.
- Үрдісті бірнеше рет қайталаңыз.
- Шәйнек жұмысқа дайын.

ЕСКЕРТУ! Тіремеден алмас бұрын, шәйнек сөніп тұрғанына көз жеткізіңіз.

Шәйнекті пайдалану
Ескерту: тіременің арғы бетінде (7) желі бауын орауға арналған қуыс (8)бар.
Желі бауының лайықты ұзындығын таңдаңыз, оны сәйкес жолмен орнатыңыз.
- Шәйнекті желіге қосыңыз.
- Шәйнекке су толтыру үшін, оны тіремеден (7) алып, (2) клавишаны басып, қақпақты (3) ашу керек, су деңгейінің шкаласына қарай отыра, су толтырыңыз (шәйнекте су 250мл аз емес, және 1,7 л көп болмау керек). Қақпақты тығыз жабыңыз(3).
- Толған шәйнекті тіремеге (7)өзіңізге ыңғайлы етіп қойыңыз, өйткені ол құрылғыны 360° айналдыруға мүмкіндік береді.
- Клавишаны(6) «I» жағдайына орнатыңыз, ол кезде клавишаның сәнді жарығы іске қосылады.
- Су қайнағаннан кейін, шәйнек автоматты түрде сөніп қалады.
- Сіз клавишаны (6) «0» жағдайына орнатып, шәйнекті өзіңіз де өшіре аласыз.
- Шәйнекті (7) тіремеден алғанда, оның сөніп тұрғанына көз жеткізіңіз.
- Шәйнек сөнгеннен кейін 15-30 секундтай күтіңіз, содан кейін, сіз онымен тағы да су қайнатсаңыз болады.

Сүзгіні тазалау
- Шәйнекті (7) тіремеден алыңыз, суын төгіп, суытыңыз.
- Қақпағын ашып (3), клавишаны (2) басыңыз.
- Сүзгіні (4) ағын су астында, сәл ысқылап жуу қажет.

Тазалау және күту
- Тазалау алдында құрылғыны желіден ажыратып, суын төгіп, шәйнекті суытыңыз.
- Шәйнектің сыртқы бетін ылғал матамен сүртіңіз. Ластануды кетіру үшін жұмсақ жуғыш заттарды қолданбаңыз, темір ысқыштар мен абразивты жуғыш құралдарды пайдаланыңыз.
- Шәйнекті және тіремені суға немесе өзге сұйықтыққа батырмаңыз.
- Шәйнек пен тіремені ыдыс жуу машинасына орнатпаңыз.

Қақты түсіру
- Шәйнектің ішіне тұрып қалған қақ судың дәмдік сапасына ықпалы етеді, сондай-ақ, қыздырғыш элемент пен су арасындағы жылу алмасуды бұзажы, оның нәтижесінде элемент қызып кетіп, тез істен шығады.
- Қақ түсіру үшін шәйнекті максималды деңгейге дейін сумен толтырып, оған 2:1 пропорциядағы ас сірке қышқылын еріту қажет.
- Сұйықтықты қайнатыңыз да, оны түнге қалдырыңыз. Таңертең сұйықтықты төгіп, шәйнекке су толтырыңыз, қайнатып, суын төгіп тастаңыз.
- Қақ түсіруге электр шәйнектеріне арналған,арнайы құралдарды пайдалануға болады.

Техникалық сипаттамасы:
Қуаттану кернеуі: 220-240 В ~ 50 Гц
Қуаты: 1800-2200 Вт
Максималды су көлемі: 1,7 л

Өндіруші прибордың характеристикаларын өзгертуге, алдын ала ескертусіз өзінің құқын сақтайды

Прибордын қызмет - 5 дейін

Гарантиялық міндеттілігі
Гарантиялық жағдайдағы қаралып жатқан бөлшектер дилерден тек сатып алынған адамға ғана беріледі. Осы гарантиялық міндеттілігіндегі шағымдалған жағдайда төлеген чек немесе квитанциясын көрсетуі қажет.

CE *Бұл тауар ЕМС – жағдайларға сәйкес келеді негізгі Міндеттемелер 89/336/EEC Дерективаның ережелеріне енгізілген Төменгі Ережелердің Реттелуі (73/23 EEC)*

ROMÂNĂ/ MOLDOVENEASCĂ

CEAINIC

Descrierea produsului
1. Corp ceainic
2. Buton deschidere capac
3. Capac
4. Filtru
5. Mâner
6. Buton pornire/oprire
7. Suport
8. Locaş pentru înfăşurarea cablului de alimentare
9. Cablu de alimentare

MĂSURI NECESARE DE SECURITATE
Înainte de folosirea ceainicului citiţi cu atenţie instrucţiunile de utilizare.
- Asiguraţi-vă că tensiunea de funcţionare a aparatului corespunde tensiunii din reţea.
- Cordonul de alimentare este prevăzut cu fişă de standard european; conectaţi fişa numai la o priză cu pământare.
- Pentru a evita riscul izbucnirii unui incendiu nu folosiţi piese intermediare la conectarea aparatului la priza de reţea.
- Nu folosiţi ceainicul în baie. Nu îl folosiţi în apropiere de piscine sau alte vase ce conţin apă.
- Nu folosiţi ceainicul în afara încăperilor.
- Nu atingeţi ceainicul cu mâinile ude.
- Aşezaţi ceainicul pe o suprafaţă plană şi stabilă, nu aşezaţi ceainicul pe marginea mesei.
- Înainte de a porni ceainicul, asiguraţi-vă că acesta este aşezat pe suport fără înclinări.
- Utilizaţi doar suportul prevăzut de producător.
- Nu porniţi ceainicul dacă acesta nu conţine apă.
- Nu umpleţi ceainicul cu apă dacă acesta se află pe suport.
- Nu folosiţi ceainicul fără filtru sau dacă capacul nu este închis.
- Folosiţi ceainicul doar la fierberea apei, nu fierbeţi sau încălziţi în acesta alte lichide.
- Aveţi grijă ca nivelul apei din ceainic să nu se situeze sub nivelul minim şi să nu depăşească nivelul maxim. În caz de umplere peste nivelul maxim apa clocotindă se poate vărsa.
- Nu folosiţi aparatul în apropiere imediată de surse de încălzire sau foc deschis.
- Nu lăsaţi ceainicul să funcţioneze fără supraveghere.
- Lungimea cablului de alimentare poate fi ajustată prin înfăşurarea acestuia pe suport.
- Nu lăsaţi cablul de alimentare să atârne de pe masă, aveţi grijă ca acesta să nu se atingă de suprafeţe fierbinţi.
- Nu deschideţi capacul în timpul fierberii apei.
- Aveţi grijă la aburii emişi în timpul fierberii apei pentru a nu vă opări.
- Nu atingeţi suprafeţele fierbinţi ale ceainicului, apucaţi ceainicul numai de mâner.
- Transportaţi cu prudenţă ceainicul ce conţine apă fierbinte.
- Nu ridicaţi ceainicul de pe suport în timp ce acesta funcţionează. În caz de necesitate, opriţi aparatul şi ridicaţi-l de pe suport.
- Pentru a nu vă electrocuta nu scufundaţi aparatul şi suportul în apă sau alte lichide.
- Nu utilizaţi ceainicul dacă acesta a căzut, în caz de defecţiuni vizibile sau în caz de scurgeri.
- Nu spălaţi ceainicul şi suportul în maşina de spălat vase.
- Deconectaţi aparatul de la reţea în cazul în care nu îl folosiţi sau înainte de curăţare. Nu se scoate fişa din priza de reţea trăgându-se de conductor.
- Înainte de conservarea aparatului sau înainte de curăţare scoateţi-l din priză, goliţi de apă şi lăsaţi aparatul să se răcească şi să se usuce.
- Păstraţi ceainicul în locuri inaccesibile copiilor.
- Copiii trebuie supravegheaţi pentru a nu se juca cu aparatul.
- Este necesară o atentă supraveghere atunci când ceainicul este folosit de copii sau persoane cu abilităţi reduse.
- Acest aparat nu este destinat pentru utilizare de către copii sau persoane cu abilităţi reduse, dacă numai nu le-au fost făcute instrucţiuni clare şi corespunzătoare de către persoana responsabilă de securitatea lor privind utilizarea fără pericol a aparatului şi despre riscurile care pot apărea în caz de utilizare incorectă.
- Verificaţi periodic cablul de alimentare şi fişa de reţea. Nu folosiţi ceainicul dacă este deteriorat corpul acestuia sau cablul de alimentare.
- Nu reparaţi singuri aparatul. În caz de defecţiuni apelaţi la un service autorizat.
- Ceainicul electric este destinat numai pentru uz casnic.

PĂSTRAŢI ACEASTĂ INTRUCŢIUNE

Înainte de prima utilizare
- Scoateţi ceainicul din ambalaj.
- Asiguraţi-vă că tensiunea aparatului corespunde tensiunii de alimentare din reţea.
- Introduceţi fişa de alimentare (9) în priză.
- Pentru a umple ceainicul cu apă ridicaţi-l de pe suport (7), deschideţi capacul ceainicului (3) apăsând butonul (2).
- Umpleţi ceainicul până la nivelul maxim şi fierbeţi apa (porniţi ceainicul fixând butonul (6) în poziţia „I”, lampa de control a butonului se va aprinde).
- De îndată ce apa fierbe ceainicul opreşte automat. Goliţi de apă.
- Repetaţi procedeul de câteva ori.
- Ceainicul este gata pentru funcţionare.

AVERTISMENT! Înainte de a ridica ceainicul de pe suport, asiguraţi-vă că acesta este deconectat.

Folosirea ceainicului
Remarcă: pe partea din spate a suportului (7) este prevăzut un locaş pentru înfăşurarea cablului de alimentare (8).
Potriviţi lungimea dorită a cablului de alimentare, aşezându-l în modul corespunzător.
- Conectaţi ceainicul la reţea.
- Pentru a umple ceainicul cu apă ridicaţi-l de pe suport (7), deschideţi capacul (3) apăsând butonul (2) şi turnaţi apa urmărind indicatorul nivelului de apă (ceainicul trebuie să conţină cel puţin 250 ml şi cel mult 1,7 l de apă). Închideţi bine capacul (3).
- Aşezaţi ceainicul pe suport (7) în poziţia cea mai comodă pentru dumneavoastră, deoarece acesta permite rotirea aparatului la 360°.
- Porniţi ceainicul fixând butonul (6) în poziţia „I”, lampa de control a butonului se va aprinde.
- De îndată ce apa fierbe ceainicul opreşte automat.
- La dorinţă puteţi opri ceainicul fixând butonul (6) în poziţia „0”.
- Ridicând ceainicul de pe suport (7), asiguraţi-vă că acesta este oprit.
- După oprirea ceainicului aşteptaţi 15-30 de secunde după care puteţi porni din nou ceainicul pentru a fierbe apa.

Curăţarea filtrului
- Ridicaţi ceainicul de pe suport (7), goliţi de apă şi permiteţi-i să se răcească.
- Deschideţi capacul (3) apăsând butonul (2).
- Se recomandă spălarea filtrului (4) sub jet de apă curăţindu-l uşor cu peria.

Curăţare şi întreţinere
- Înainte de curăţare deconectaţi aparatul de la reţea, goliţi de apă şi permiteţi-i să se răcească.
- Ştergeţi suprafaţa exterioară a ceainicului cu o cârpă umedă. Pentru înlăturarea murdăriei folosiţi agenţi de curăţare delicaţi, nu folosiţi perii de metal şi agenţi de curăţare abrazivi.
- Nu scufundaţi ceainicul şi suportul în apă sau alte lichide.
- Nu spălaţi ceainicul şi suportul în maşina de spălat vase.

Înlăturarea depunerilor minerale
- Depunerile de calcar din interiorul ceainicului influenează calităţile gustative ale apei, precum şi schimbul de căldură dintre apă şi elementul de încălzire, ceea ce poate conduce la supraîncălzirea acestuia şi scoaterea mai rapidă din funcţiune.
- Pentru a înlătura depunerile de calcar, umpleţi ceainicul cu apă diluată cu oţet în proporţie de 2:1.
- Soluţia se aduce la fierbere şi apoi se lasă să stea peste noapte. A doua zi goliţi şi umpleţi ceainicul cu apă până la nivelul maxim, fierbeţi şi goliţi de apă.
- Pentru înlăturarea depunerilor de calcar puteţi utiliza soluţii detartrante destinate pentru ceainice electrice.

Specificaţii tehnice
Tensiune de alimentare: 220-240 V ~ 50 Hz
Putere: 1800-2200 W
Capacitate maximă: 1,7 l

Producătorul îi rezervează dreptul de a schimba caracteristicile aparatelor fără anunţare prealabilă.

Termenul a produsului - 5 ani.

Garanţie
În legătură cu oferirea garanţiei pentru produsul dat, rugăm să Vă adresaţi la distribuitorul regional sau la compania, unde a fost procurat produsul dat. Serviciul de garanţie se realizează cu condiţia prezentării bonului de plată sau a oricărui alt document financiar, care confirmă cumpărarea produsului dat.

CE *Acest produs corespunde cerinţelor EMC, întocmite în conformitate cu Directiva 89/336/EEC i Directiva cu privire la electrosecuritate/joasă tensiune (73/23 EEC).*

ČESKÝ

ČAJNÍK

Popis přístroje
1. Korpus čajníku
2. Klávesa otevření víka
3. Víko
4. Filtr
5. Držadlo
6. Tlačítko zapojení/vypojení
7. Podstavec
8. Místo smotávání sítově šňůry
9. Sítová šňůra

NUTNE BEZPEČNOSTNÍ OPATŘENÍ
Před použitím elektrického čajníku pozorně pročtete návod k obsluze.
- Přesvědčte se, že pracovní napětí přístroje odpovídá napětí síti.
- Síťová šňůra zaopatřená « eurozástrčkou »; vsazujte její do zásuvky, obsahující spolehlivý kontakt uzemnění.
- V zamezení rizika vzniku požáru nepoužívejte mezikusů při připojení přístroje k elektrické zásuvce.
- Nepoužívejte čajník v koupelích pokojí. Nepoužívejte jeho nablízku bazénu nebo jiných nádrží, naplněných vodou.
- Nepoužívejte čajník vně prostorů.
- Ne berte se za čajník mokrýma rukama.
- Stavte čajník na rovný i stálý povrch, ne stavte čajník na kraj stolu.
- Před spuštěním se přesvědčte, že čajník je namontovaný na podložku bez zakřivení.
- Užívejte jenom podstavec, patřící do souboru dodávky.
- Ne spouštějte čajník bez vody.
- Ne nalévejte vodu do čajníku, stojící na podložce.
- Nepoužívejte čajník bez filtru nebo s ne těsně zavřením víkem.
- Použijte čajník jen pro vaření vody, nesmí se ohřívat nebo vařit další kapaliny.
- Sledíte, aby stav vody v čajníku nebyl nižší nejnižší značky i výše nejvyšší značky. Při převýšení úrovním vody nejvyšší značky vřící voda může vychrstnout.
- Nepoužívejte čajník v bezprostřední blízkosti od zdrojů tepla nebo odkrytého plameni.
- Ne nechávejte zapjatý čajník bez dozoru.
- Délku sítově šňůry je možný regulovat, navíjejíc její na podložku.
- Ne přistupujte, aby elektrická šňůra skláněla se stolu, a také pozorujte, aby ona ne týkala se teplých povrchů.
- Ne otvírejte víko během vaření vody.
- Buďte pozorný, aby během vření vody ne opařit se horkou parou.
- Ne dotýkejte se teplých povrchů čajníku, berte jen za rukověť.
- Dejte pozor při přeložení čajníku, naplněného varem.
- Nesmí se snímat pracující čajník s podložky. Pokud vznikla nutnost sejmout čajník, odpojíte jeho i svlečte s podložky.
- V zamezení úderu elektrickým proudem ne ponořujte přístroj i podložku ve vodu nebo další kapaliny.
- Ne používejte čajníku po jeho pádu, při výskytu viditelných poškození nebo v případě protékání.
- Ne stavte čajník a podložku do myčky.
- Odpojujte přístroj od síti, pokud vy jeho ne používáte nebo před čištěním. Vytáhajíc vidlice síťové šňůry ze zásuvky, ne natahujte za šňůru, a držíte za vidlici.
- Předtím jak uklidit přístroj na dlouhodobé uskladnění, před čištěním odpojíte jeho od síti, sceďte vodu i dejte zařízení vychladnout.
- Chraňte přístroj v místech, nepřístupních pro děti.
- Ne dovolujte dětí využívat čajník jako hračku.
- Buďte zejména pozorný v těch případech, kdy přístroje využívají se děti nebo lidí s omezené možnosti.
- Čajník ne slouží pro použití děti i lidmi s omezenými možnostmi, pokud jen osobou, odpovídající za jejich bezpečnost, jim ne dané vyhovující i jasné jim předpisy o bezpečném používání vybavení i těch nebezpečích, které mohou vznikat při jeho nesprávném používání.
- Diskontinuálně kontrolujte síťovou šňůru i vidlici. Nepoužívejte čajník, pokud jsou veškeré poruchy pouzdra nebo síťové šňůry.
- Nesmí se samostatně opravovat čajník. Při odhalení poruch se obracejte v autorizované servisní středisko.
- Čajovar elektrický je určený jen pro domácnostní použití.

USCHOVEJTE TENTO MANUAL

Před prvním použitím
- Vytáhnete čajník z adjustace.
- Přesvědčte se, že pracovní napětí přístroje odpovídá napětí síti.
- Vložte vidlici síťové šňůry (9) v zásuvku.
- Pro naplnění čajníku vodou svlečte jeho s podložky (7), odemkněte víko čajníku (3), stisknuv klávesu (2).
- Naplníte čajník vodou do maximálního úrovně a svaříte (zapnete čajník, ustanoviv klávesu (6) v polohu «I», přitom vzplane nasvícení klávesy).
- Kdy voda začne vřít, čajník automaticky odpojí. Sceďte vodu.
- Opakujte úkon několikrát.
- Čajník je hotový do provozu.

VÝSTRAHA! Před zrušením s podložky se přesvědčte, že čajník vypnuty.

Vykořisťování čajníku
Poznámka: Na zpětné straně podložky (7) je místo pro namotávání sítově šňůry (8).
Vyberte optimální délku sítově šňůry, položiv její odpovídajícím způsobem.
- Připojíte přístroj do sítě.
- Pro doplňování čajníku vodou svlečte jeho s podložky (7), odemkněte víko (3), klepnutím klávesy (2) i nalijte vodu, obracujíc se pozornost na stupnici úrovně vody (v čajníku musí byt nejméně 250 ml, a nejvýše 1,7l vody). Těsně uzavřete víko (3).
- Vložte plny čajník na podložku (7) vám výhodné, neb ona dovoluje obracet vybavení na 360˚.
- Zapnete čajník, ustanoviv klávesu (6) v polohu «I», přitom vzplane dekorativně nasvícení klávesy.
- Kdy voda začne vřít, čajník automaticky odpojí.
- Vy můžete sami odpojit čajník, ustanoviv klávesu (6) v polohu «0».
- Snímajíc čajník s podložky (7), přesvědčte se, že on vypnuty..
- Po odpojení čajníku čekejte 15-30 s, a poté vy můžete znovu zahrnovat jeho do vaření vody.

Čištění filtru
- Svlečte čajník s podložky (7), sceďte z něj vodu i dejte mu vychladnout.
- Odemkněte víko (3), stisknuv klávesu (2).
- Doporučuje se proplachovat filtr (4) pod proudem vody, lehce očistit jeho kartáčem.

Čištění a obsluha
- Před čištěním odpojíte přístroj od sítě, sceďte vodu a dejte čajníku vychladnout.
- Prošlapejte zevnější povrch čajníku vlhkou látkou. Pro odstranění znečištění použijte měkkých čisticích prostředků, nepoužívejte kovové kartáče i brousicí mycí prostředky.
- Ne ponořujte čajník i podložku ve vodu nebo další kapaliny.
- Ne stavte čajník i podložku do myčky pro nádobí.

Odstranění usazeniny
- Usazenina vznikající uvnitř čajníku, ovlivňuje chuťové kvality vody, a také narušuje výměnu tepla mezi vodou i ohřívacím prvkem, co může přivést k jeho přehřátí a víc rychlému východu z činnosti.
- Pro odstranění se usazenin naplníte čajník do maximálně úrovní vodou se zředěním v ní stravném octem v poměru 2:1.
- Doveďte kapalinu do vaření i ostavte její na noc. Ráno sceďte kapalinu, naplníte čajník vodou do maximálně úrovní a vyvaříte, zatím sceďte vodu.
- Pro odstranění usazenin možně využívat speciálně prostředky, určené pro elektrické čajníky.

Technické charakteristiky
Napětí napájení: 220-240v ~ 50Hz
Nejvyšší výkon: 1800-2200 W
Maximální kapacita vody: 1,7 l

Výrobce si vyhrazuje právo změnit charakteristiku přístrojů bez předchozího upozornění.

Životnost přístroje - 5 roky

Záruka
Podrobné záruční podmínky poskytne prodejce přístroje. Při uplatňování nároků během záruční lhůty je třeba předložit doklad o zakoupení výrobku.

Tento výrobek odpovídá požadavkům na elektromagnetickou kompatibilitu, stanoveným direktivou 89/336/EEC a předpisem 73/23/EEC Evropské komise o nízkonapěťových přístrojích.

УКРАЇНСЬКА

ЧАЙНИК

Опис приладу
1. Корпус чайника
2. Клавіша відкриття кришки
3. Кришка
4. Фільтр
5. Ручка
6. Кнопка включення/відключення
7. Підставка
8. Місце намотування мережевого шнура
9. Мережевий шнур

НЕОБХІДНІ ЗАХОДИ БЕЗПЕКИ
Перед використанням електричного чайника уважно прочитайте інструкцію з експлуатації.
- Переконайтеся, що робоча напруга чайника відповідає напрузі мережі.
- Мережний шнур оснащений «євровилкою», включайте її в розетку, що має надійний контакт заземлення.
- Щоб уникнути ризику виникнення пожежі не використовуйте перехідники при підключенні чайника до електричної розетки.
- Не використовуйте чайник у ванних кімнатах. Не користуйтеся ним поблизу басейнів або інших ємностей, наповнених водою.
- Не використовуйте чайник поза приміщеннями.
- Не беріться за чайник мокрими руками.
- Ставте чайник на рівну та стійку поверхню, не ставте чайник на край столу.
- Перед включенням переконайтеся, що чайник встановлений на підставці без перекосів.
- Використовуйте тільки підставку, що входить в комплект постачання.
- Не вмикайте чайник без води.
- Не наливайте воду в чайник, що стоїть на підставці.
- Не використовуйте чайник без фільтра або з нещільно закритою кришкою.
- Використовуйте чайник тільки для кип'ятіння води, забороняється підігрівати або кип'ятити інші рідини.
- Слідкуйте, щоб рівень води в чайнику не був нижче мінімальної позначки і вище максимальної позначки. При перевищенні рівнем води максимальної відмітки кипляча вода може виплеснутися.
- Не використовуйте чайник у безпосередній близькості від джерел тепла або відкритого полум'я.
- Не залишайте включений чайник без нагляду.
- Довжину мережевого шнура можна регулювати, намотуючи його на підставку.
- Не допускайте, щоб електричний шнур звисав зі столу, а також слідкуйте, щоб він не торкався гарячих поверхонь.
- Не відкривайте кришку під час кип'ятіння води.
- Будьте обережними, щоб під час кип'ятіння води не обпектися гарячим паром.
- Не торкайтеся до гарячих поверхонь чайника, беріться тільки за ручку.
- Будьте обережними при перенесенні чайника, наповненого кип'ятком.
- Забороняється знімати чайник з підставки. Якщо виникла необхідність зняти чайник, відключіть його і зніміть з підставки.
- Щоб уникнути удару електричним струмом не занурюйте прилад і підставку у воду або інші рідини.
- Не користуйтесь чайником після його падіння, при наявності видимих пошкоджень або у випадку протікання.
- Не кладіть чайник та підставку в посудомийну машину.
- Вимикайте прилад від мережі, якщо ви їм не користуєтесь, або перед чищенням. Виймаючи вилку з розетки, не тягніть за шнур, а тримайтеся за вилку.
- Перед тим як прибрати прилад на тривале зберігання, перед чищенням відключіть його від мережі, злийте воду і дайте приладу охолонути.
- Зберігайте чайник у місцях, недоступних для дітей.
- Не дозволяйте дітям використовувати чайник в якості іграшки.
- Будьте особливо уважними, якщо чайник використовується дітьми або людьми з обмеженими можливостями.
- Чайник не призначений для використання дітьми та людьми з обмеженими можливостями, якщо тільки особою, яка відповідає за їхню безпеку, їм не дано відповідні та зрозумілі їм інструкції щодо безпечного користування чайником і тієї небезпеки, яка може виникнути при його неправильному використанні.
- Періодично перевіряйте мережевий шнур і вилку. Не користуйтесь чайником, якщо є які-небудь пошкодження корпусу або мережевого шнура.
- Забороняється самостійно ремонтувати чайник. При виявленні несправностей звертайтесь до авторизованого сервісного центру.
- Електричний чайник призначений тільки для побутового використання.

ЗБЕРЕЖІТЬ ЦЕ РУКОВОДСТВО

Перед першим використанням
- Вийміть чайник з упаковки.
- Переконайтеся, що робоча напруга приладу відповідає напрузі мережі.
- Вставте вилку (9) у розетку.
- Для наповнення чайника водою зніміть його з підставки (7), відкрийте кришку чайника (3), натиснувши на клавішу (2).
- Наповніть чайник водою до максимального рівня і закип'ятіть (включіть чайник, встановивши клавішу (6) в положення «I», при цьому загориться підсвічування клавіші).
- Коли вода закипить, чайник автоматично відключиться. Злийте воду.
- Повторіть процедуру кілька разів.
- Чайник готовий до роботи.

ПОПЕРЕДЖЕННЯ! Перед зняттям з підставки переконайтеся, що чайник відключений.

Експлуатація чайника
Примітка: На зворотному боці підставки (7) є місце для намотування мережевого шнура (8).
Підберіть оптимальну довжину мережного шнура, уклавши його відповідним чином.
- Підключіть чайник до мережі.
- Для наповнення чайника водою зніміть його з підставки (7), відкрийте кришку (3), натиснувши на клавішу (2), і налийте воду, звертаючи увагу на шкалу рівня води (у чайнику повинно бути не менше 250 мл, і не більше 1 , 7л води). Щільно закрийте кришку (3).
- Помістіть наповнений чайник на підставку (7) як вам зручно, тому що вона дозволяє обертати прилад на 360 ˚.
- Увімкніть чайник, встановивши клавішу (6) в положення «I», при цьому загориться декоративне підсвічування клавіші.
- Коли вода закипить, чайник автоматично відключиться.
- Ви можете самі відключити чайник, встановивши клавішу (6) в положення «0».
- Знімаючи чайник з підставки (7), переконайтеся, що він вимкнений.
- Після відключення чайника зачекайте 15-30 секунд, після чого ви можете знову вмикати його для кип'ятіння води.

Чищення фільтра
- Зніміть чайник з підставки (7), злийте воду і дайте йому охолонути.
- Відкрийте кришку (3), натиснувши на клавішу (2).
- Рекомендується промивати фільтр (4) під струменем води, злегка почистивши його щіткою.

Чищення і догляд
- Перед чищенням відключіть прилад від мережі, злийте воду і дайте чайнику охолонути.
- Протріть зовнішню поверхню чайника вологою тканиною. Для видалення забруднень використовуйте м'які засоби для чищення, не використовуйте металеві щітки і абразивні миючі засоби.
- Не занурюйте чайник та підставку у воду або інші рідини.
- Не кладіть чайник та підставку в посудомийну машину.

Видалення накипу
- Накип, що утворюється всередині чайника, впливає на смакові якості води, а також порушує теплообмін між водою і нагрівальним елементом, що може призвести до його перегрівання і більш швидкого виходу з ладу.
- Для видалення накипу наповніть чайник до максимального рівня водою з розведеним в ній столовим оцтом в пропорції 2:1.
- Доведіть рідину до кипіння і залиште її на ніч. Вранці злийте рідину, наповніть чайник водою до максимального рівня, прокип'ятіть та злийте воду.
- Для видалення накипу можна використовувати спеціальні засоби, призначені для електрочайників.

Технічні характеристики
Напруга живлення: 220-240 В ~ 50 Гц
Потужність: 1800-2200 Вт
Максимальний об'єм води: 1,7 л

Виробник залишає за собою право змінювати характеристики приладів без попереднього повідомлення.

Термін служби приладу - 5 років

Гарантія
Докладні умови гарантії можна отримати в дилера, що продав дану апаратуру. При пред'явленні будь-якої претензії протягом терміну дії даної гарантії варто пред'явити чек або квитанцію про покупку.

Даний виріб відповідає вимогам до електромагнітної сумісності, що пред'являються директивою 89/336/ЄЕС Ради Європи й розпорядженням 73/23 ЄЕС по низьковольтних апаратурах.

БЕЛАРУСКІ

ІМБРЫЧАК

Апісанне прыбора
1. Корпус імбрычка
2. Клавіша адкрыцця вечка
3. Вечка
4. Фільтр
5. Ручка
6. Кнопка ўключэння/адключэнні
7. Падстаўка
8. Месца намотвання сеткавага шнура
9. Сеткавы шнур

НЕАБХОДНЫЯ МЕРЫ БЯСПЕКІ
Перад выкарыстаннем электрычнага імбрычка ўважліва прачытайце кіраўніцтва па эксплуатацыі.
- Пераканайцеся, што працоўная напруга імбрычка адпавядае напрузе сеткі.
- Сеткавы шнур забяспечаны "еўравілкай"; уключайце яе ў разетку, якая мае надзейны кантакт зазямлення.
- У пазбяганне рызыкі ўзнікнення пажару не выкарыстоўвайце пераходнікі пры падлучэнні імбрычка да электрычнай разеткі.
- Не выкарыстоўвайце імбрычак у ванных пакоях. Не карыстайцеся ім зблізку басейнаў ці іншых ёмістасцяў, напоўненых вадой.
- Не выкарыстоўвайце імбрычак па-за памяшканнямі.
- Не бярыцеся за імбрычак мокрымі рукамі.
- Стаўце імбрычак на роўную і ўстойлівую паверхню, не стаўце імбрычак на край стала.
- Перад уключэннем пераканайцеся, што імбрычак усталяваны на падстаўцы без перакосаў.
- Выкарыстоўвайце толькі падстаўку, якая ўваходзіць у камплект пастаўкі.
- Не ўключайце імбрычак без вады.
- Не налівайце ваду ў імбрычак, які стаіць на падстаўцы.
- Не выкарыстоўвайце імбрычак без фільтра ці з няшчыльна зачыненым вечкам.
- Выкарыстоўвайце імбрычак толькі для кіпячэння вады, забараняецца падаграваць ці кіпяціць іншыя вадкасці.
- Сачыце, каб узровень вады ў імбрычку не быў ніжэй мінімальнай адзнакі і вышэй максімальнай адзнакі. Пры перавышэнні ўзроўня вады максімальнай адзнакі кіпячая вада можа выплюхнуцца.
- Не выкарыстоўвайце імбрычак у непасрэднай блізкасці ад крыніц цяпла ці адкрытага полымя.
- Не пакідайце ўключаны імбрычак без нагляду.
- Даўжыню сеткавага шнура можна рэгуляваць, намотваючы яго на падстаўку.
- Не дапушчайце, каб электрычны шнур звешваўся са стала, а таксама сачыце, каб ён не дакранаўся гарачых паверхняў.
- Не адкрывайце вечка падчас кіпячэння вады.
- Будзьце асцярожнымі, каб падчас кіпячэння вады не абпаліцца гарачай парай.
- Не датыкайцеся да гарачых паверхняў імбрычка, бярыцеся толькі за ручку.
- Будзьце асцярожнымі пры пераносе імбрычка, напоўненага кіпенем.
- Забараняецца здымаць імбрычак, які працуе, з падстаўкі. Калі паўстала неабходнасць зняць імбрычак, адключыце яго і зніміце з падстаўкі.
- У пазбяганне ўдару электрычным токам не апускайце прыбор і падстаўку ў ваду ці іншыя вадкасці.
- Не карыстайцеся імбрычкам пасля яго падзення, пры наяўнасці бачных пашкоджанняў ці ў выпадку пратякання.
- Не змяшчайце імбрычак і падстаўку ў посудамыйную машыну.
- Адключайце прыбор ад сеткі, калі вы ім не карыстаецеся ці перад чысткай. Вымаючы вілку сеткавага шнура з разеткі, не цягніце за шнур, а трымайцеся за вілку.
- Перад тым як прыбраць прыбор на працяглае захоўванне, перад чысткай адключыце яго ад сеткі, зліце ваду і дайце прыбору астыць.
- Захоўвайце імбрычак у месцах, недаступных для дзяцей.
- Не дазваляйце дзецям выкарыстоўваць імбрычак у якасці цацкі.
- Будзьце асабліва ўважлівымі, калі імбрычак выкарыстоўваецца дзецьмі ці людзьмі з абмежаванымі магчымасцямі.
- Імбрычак не прызначаны для выкарыстання дзецьмі і людзьмі з абмежаванымі магчымасцямі, калі толькі асобам, якія адказваюць за іх бяспеку, не дадзены адпаведныя і зразумелыя ім інструкцыі пра бяспечнае карыстанне імбрычкам і тых небяспеках, якія могуць узнікаць пры няправільным карыстанні ім.
- Перыядычна правярайце сеткавы шнур і вілку. Не карыстайцеся імбрычкам, калі маюцца якія-небудзь пашкоджанні корпуса ці сеткавага шнура.
- Забараняецца самастойна рамантаваць імбрычак. Пры выяўленні няспраўнасцяў звяртайцеся ў аўтарызаваны сэрвісны цэнтр.
- Электрычны імбрычак прызначаны толькі для пабытавага выкарыстання.

ЗАХАВАЙЦЕ ГЭТА КІРАЎНІЦТВА

Перад першым выкарыстаннем
- Выміце імбрычак з пакавання.
- Пераканайцеся, што працоўная напруга прыбора адпавядае напрузе сеткі.
- Устаўце вілку сеткавага шнура (9) у разетку.
- Для напаўнення імбрычка вадой зніміце яго з падстаўкі (7), адкрыйце вечка імбрычка (3), націснуўшы на клавішу (2).
- Напоўніце імбрычак вадой да максімальнага ўзроўня і закіпяціце (уключыце імбрычак, усталяваўшы клавішу (6) у становішча "I", пры гэтым загарыцца падсвятленне клавішы).
- Калі вада закіпіць, імбрычак аўтаматычна адключыцца. Зліце ваду.
- Паўтарыце працэдуру некалькі разоў.
- Імбрычак гатовы да працы.

ПАПЯРЭДЖАННЕ! Перад здыманнем з падстаўкі пераканайцеся, што імбрычак адключаны.

Эксплуатацыя імбрычка
Нататка: На зваротным боку падстаўкі (7) маецца месца для намотвання сеткавага шнура (8).
Падбярыце аптымальную даўжыню сеткавага шнура, складзіце яго як патрэбна.
- Падлучыце імбрычак да сеткі.
- Для напаўнення імбрычка вадой зніміце яго з падстаўкі (7), адкрыйце вечка (3), націснуўшы на клавішу (2), і наліце ваду, зважаючы на шкалу ўзроўня вады (у імбрычку павінна быць не меней 250 мл, і не больш за 1,7л вады). Шчыльна зачыніце вечка (3).
- Змясціце напоўнены імбрычак на падстаўку (7) як вам зручна, яна дазваляе круціць прыбор на 360˚.
- Уключыце імбрычак, усталяваўшы клавішу (6) у становішча "I", пры гэтым загарыцца дэкаратыўнае падсвятленне клавішы.
- Калі вада закіпіць, імбрычак аўтаматычна адключыцца.
- Вы можаце самі адключыць імбрычак, усталяваўшы клавішу (6) у становішча "0".
- Здымаючы імбрычак з падстаўкі (7), пераканайцеся, што ён выключаны.
- Пасля адключэння імбрычка пачакайце 15-30 секунд, пасля чаго вы можаце зноў уключаць яго для кіпячэння вады.

Чыстка фільтра
- Зніміце імбрычак з падстаўкі (7), зліце ваду і дайце яму астыць.
- Адкрыйце вечка (3), націснуўшы на клавішу (2).
- Рэкамендуецца прамываць фільтр (4) пад бруёй вады, злёгку пачысціўшы яго шчоткай.

Чыстка і догляд
- Перад чысткай адключыце прыбор ад сеткі, зліце ваду і дайце імбрычку астыць.
- Пратрыце вонкавую паверхню імбрычка вільготнай тканінай. Для выдалення забруджванняў выкарыстоўвайце мяккія сродкі для чысткі, не выкарыстоўвайце металічныя шчоткі і абразіўныя мыйныя сродкі.
- Не апускайце імбрычак і падстаўку ў ваду ці іншыя вадкасці.
- Не змяшчайце імбрычак і падстаўку ў посудамыйную машыну.

Выдаленне шумавіння
- Шумавінне, якое ўтвараецца ўсярэдзіне імбрычка, уплывае на смакавыя якасці вады, а таксама парушае цеплаабмен паміж вадой і награвальным элементам, што можа прывесці да яго перагрэву і хутчэйшаму выйсцю з ладу.
- Для выдалення шумавіння напоўніце імбрычак да максімальнага ўзроўня вадой з разведзеным у ёй сталовым воцатам у прапорцыі 2:1.
- Давядзіце вадкасць да кіпення і пакіньце яе на ноч. Раніцай зліце вадкасць, напоўніце імбрычак вадой да максімальнага ўзроўня, пракіпяціце і зліце ваду.
- Для выдалення шумавіння можна выкарыстоўваць адмысловыя сродкі, прызначаныя для электрычных імбрычкаў.

Тэхнічныя характарыстыкі
Напруга сілкаванне: 220-240 В ~ 50 Гц
Магутнасць: 1800-2200 Вт
Максімальны аб'ём вады: 1,7 л

Вытворца пакідае за сабой права змяняць характарыстыкі прыбораў без папярэдняга паведамлення.

Тэрмін службы прыбора - 5 гады

Гарантыя
Падрабязнае апісанне умоў гарантыйнага абслугоўвання могут быць атрыманы у таго дылера, ў якога была набыта тэхніка. Пры звароце за гарантыйным абслугоўваннем абавязкова павінна быць прад'яўлена купчая альбо квітанцыя аб аплаце.

Дадзены выраб адпавядае патрабаванням ЕМС, якія выказаны ў дырэктыве ЕС 89/336/ЕЕС, і палажэнням закона аб прытрымліванні напружання (73/23 ЕС)

ЎЗБЕК

CHOYNAK

TA'RIFI
1. Choynakning korpusi
2. Choynak qopqog'ini ochish tugmasi
3. Choynakning qopqog'i
4. Filtr
5. Dasta
6. Buyumni yoqish/o'chirish tugmasi
7. Taglik
8. Tarmoq simini o'rash joyi
9. Tarmoq simi

ZARURIY XAVFSIZLIK ChORALARI
Elektr choynakdan foydalanishdan avval foydalanish qo'lanmasini diqqat bilan o'qib chiqing.
- Buyumning ish kuchlanishi tarmoqning kuchlanishiga mos kelishiga ishonch hosil qiling.
- Tarmoq simi «evrovilka» bilan jihozlangan; uni yerga tutashtirish uchun ishonchli kontakti bo'lgan rozetkaga ulash lozim.
- Yong'in kelib chiqish xavfi yuzaga kelmasligi uchun buyumni elektr rozetkasiga ulaganda kuchlanishni o'zgartirgichlardan foydalanmang.
- Choynakdan vannaxonalarda foydalanmang. Undan hovuzlar yonida yoki suv bilan to'ldirilgan boshqa sig'imlar yonida foydalanmang.
- Choynakdan xonalardan tashqarida foydalanmang.
- Choynakni nam qo'lingiz bilan ushlamang.
- Choynakni tekis va barqaror yuzaga o'rnating, choynakni stolning chetiga qo'ymang
- Choynakni yoqishdan avval choynak o'z tagligida to'g'ri, qiyshaymagan holda qo'yilganligiga ishonch hosil qiling.
- Faqat yetkazib berish to'plamiga kiruvchi taglikdan foydalaning.
- Choynakni suvi bo'lmaganda yoqmang.
- Taglik ustida turgan choynakka suv quymang.
- Choynakni filtrsiz holatida yoki qopqog'i zich yopilmagan holda ishlatmang.
- Choynakdan faqat suvni qaynatish uchun foydalaning, boshqa suyuqliklarni isitish yoki qaynatish taqiqlanadi.
- Choynakda suv sathi eng kam sathi belgisidan past va eng ko'p sathi belgisidan yuqori bo'lmasligiga qarab turing. Suv sathi maksimal belgisidan oshib ketganda qaynayotgan suv toshib ketishi mumkin.
- Choynakdan issiqlik manbalari yoki ochiq alanganing yonida foydalanmang.
- Yoqilgan choynakni qarovsiz qoldirmang.
- Tarmoq simini taglikka o'rab, uning uzunligini o'zgartirib turish mumkin.
- Elektr tarmoq simi stoldan osilib turishiga yo'l qo'ymang, shuningdek uning issiq yuzalarga tegmasligi uchun qarab turing.
- Suv qaynatayotganda choynakning qopqog'ini ochmang.
- Suvni qaynatish paytida issiq bug' tufayli kuyib qolmaslik uchun ehtiyot bo'ling.
- Choynakning issiq yuzalariga tegmang, uni faqat dastasidan ushlang.
- Qaynagan suvga to'lgan choynakni joyidan siljitish yoki tashishda ehtiyot bo'ling.
- Ishlayotgan choynakni taglikdan olish taqiqlanadi. Agar choynakni olib qo'yish kerak bo'lsa, avval uni o'chiring va keyin taglikdan olib qo'ying.
- Elektr tokining zarbasi xavfiga yo'l qo'ymaslik uchun choynakni suvga yoki boshqa suyuqliklarga botirmang.
- Choynak tushib yetganidan keyin, choynaknig ko'zga ko'rinadigan shikastlanishlari mavjud bo'lganda yoki undan suv oqib ketishiholatida choynakdan foydalanmang.
- Choynakni va uning tagligini idish yuvish mashinasiga solmang.
- Choynakni ishlatmasangiz yoki uni tozalashdan avval elektr tarmog'idan o'chirib qo'ying. Tarmoq simining vilkasini rozetkadan olganda simidan tortmang, balki vilkasidan ushlab turing.
- Choynakni uzoq vaqt saqlash uchun olib qo'yishdan avval, tozalashdan avval uni elektr tarmog'idan o'chirib qo'ying, suvni to'kib tashlang va choynakning sovishini kutib turing.
- Choynakni bolalar yeta olmaydigan joyda saqlang.
- Bolalarga choynakni o'yinchoq sifatida o'ynashga ruxsat bermang.
- Choynakdan bolalar yoki imkoniyatlari cheklangan kishilar foydalangan paytida ayniqsa ehtiyot bo'lib turing.
- Ushbu buyum bolalar yoki imkoniyatlari cheklangan kishilar tomonidan foydalanish uchun mo'ljallanmagan, faqat agar ularga ularning xavfsizligi uchun javob beradigan shaxs tomonidan ushbu buyumdan xavfsiz foydalanish to'g'risida va buyumdan noto'g'ri foydalanganda yuzaga kelishi mumkin bo'lgan xavflar to'g'risida tegishli va ularga tushunarli bo'lgan yo'riqnomalar berilgan holdagina ruxsat etiladi.
- Vaqt-vaqti bilan tarmoq simini va vilkasini tekshirib turing. Korpus yoki tarmoq simining biror-bir shikastlangan joylari bo'lsa, choynakdan foydalanmang.
- Choynakni mustaqil ta'mirlash taqiqlanadi. Nosozliklar aniqlangan holda ro'yxatdan o'tgan servis markaziga murojaat qiling.
- Elektr choynak faqat ro'zg'orda maishiy foydalanish uchun mo'ljallangan.

USHBU FOYDALANISH QO'LLANMASINI SAQLAB QO'YING

Birinchi marta foydalanishdan avval
- Choynakni o'ramidan olib qo'ying.
- Choynakning ish kuchlanishi elektr tarmog'ining kuchlanishiga mos kelishiga ishonch hosil qiling.
- Tarmoq simining vilkasini (9) rozetkaga kiriting.
- Choynakni suvga to'ldirish uchun uni taglikdan (7) olib qo'ying, choynakning qopqog'ini (3) tugmasiga (2) bosib, oching.
- Choynakni suv bilan suv sathi shkalasidagi maksimal belgisigacha (6) to'ldiring va suvni qaynating (tugmani (6) «I» holatiga o'rnatib, choynakni yoqing, bunda tugmaning ichki yoritilishi ishga tushadi).
- Suv qaynaganda choynak avtomatik ravishda o'chiriladi. Suvni to'kib tashlang.
- Suvni qaynatish amallarini bir necha marta qaytaring.
- Choynak ishga tayyor.
  Tagligidan olishdan avval choynak o'chirilganligiga ishonch hosil qiling.

Choynakdan foydalanish
Eslatma: Taglikning (7) orqa tomonidan tarmoq simini o'rash uchun joyi mavjud (8).
Tarmoq simini tegishli tarzda o'rab, uning optimal uzunligini tanlashingiz mumkin.
- Choynakni tarmoqqa ulang.
- Choynakni suvga to'ldirish uchun uni taglikdan (7) olib qo'ying, choynakning qopqog'ini (3) tugmasiga (2) bosib, oching, va suv sathi shkalasiga e'tibor berib, suv qo'ying (choynak ichida kamida 250 ml suv, va ko'pi bilan 1,7 l suv bo'lishi lozim). Choynakning qopqog'ini zich yoping (3).
- Suvga to'ldirilgan choynakni o'zingizga qulay qilib taglikka (7) o'rnating, chunki u choynakni 360° ga aylantirishga imkon beradi.
- Tugmani (6) «I» holatiga bosib o'rnatib, choynakni yoqing, bunda tugmaning (6) dekorativ yorituvchi indikatori yonadi.
- Suv qaynaganda choynak avtomatik ravishda o'chiriladi.
- Siz tugmani (6) «0» holatiga bosib o'rnatib, choynakni o'zingiz o'chirishingiz mumkin.
- Choynakni taglikdan (7) olish uchun uning o'chirilganligiga ishonch hosil qiling.
- Choynak o'chirilganidan keyin 15-30 soniya kutib turing, shundan keyin Siz yana uni suvni qaynatish uchun yoqishingiz mumkin.

Filtrni tozalash
- Choynakni o'chiring, uni taglikdan (7) olib qo'ying, uning ichidan suvni to'kib tashlang va uning sovishini kutib turing.
- Choynakning qopqog'ini (3) tugmasini (2) bosib, oching.
- Filtrni (4) cho'tka bilan ozgina tozalab, uni suv oqimi ostida yuvish tavsiya etiladi.

Tozalash va parvarish qilish
- Tozalashdan avval choynakni tarmoqdan o'chiring, suvni to'kib tashlang va choynakning sovishini kutib turing.
- Choynakning tashqi yuzasini nam mato bilan arting. Gardlarni tozalash uchun yumshoq tozalash vositalaridan foydalaning, metall cho'tkalardan va abraziv yuvish vositalaridan foydalanmang.
- Choynakni va uning tagligini suvga yoki boshqa suyuqliklarga botirmang.
- Choynakni va uning tagligini idish yuvish mashinasiga solmang.

Quyqani tozalash
- Choynak ichida hosil bo'ladigan quyqa suvning ta'mi xususiyatlariga ta'sir etadi, shuningdek suv va isitish elementi o'rtasidagi issiqlik almashishni buzadi, bu uning o'ta qizib ketishiga va ishdan chiqishiga olib kelishi mumkin.
- Quyqani olib tashlash uchun choynakni maksimal darajasigacha 2:1 nisbatida osh sirkasi qo'shilgan suv bilan to'ldiring.
- Suyuqlikni qaynatish darajasigacha isitib, kechasi bilan qoldiring. Ertalab suyuqlikni to'kib tashlang, choynakni suv bilan maksimal darajasigacha to'ldirib, qaynating va suvini to'kib tashlang.
- Quyqani tozalash uchun elektr choynaklar uchun mo'ljallangan maxsus vositalardan foydalanish mumkin.

Texnik xususiyatlari
Ta'minotning kuchlanishi: 220-240 V ~ 50 Hz
Quvvati: 1800-2200 W
Maksimal suv hajmi: 1,7 litr

Ишлаб чиқарувчи жиҳоз хусусиятларини олдиндан маълум қилмасдан ўзгартириш ҳуқуқини сақлаб қолади.

Жиҳознинг ишлаш - 5 йилдан

Кафолат шартлари
Ушбу жиҳозга кафолат бериш масаласида худудий дилер ёки ушбу жиҳоз харид қилинган компанияга мурожаат қилинг. Касса чеки ёки харидни тасдиқловчи бошқа бир молиявий ҳужжат кафолат хизматини бериш шарти ҳисобланади.

Ушбу жиҳоз 89/336/ЯЕС Кўрсатмаси асосида белгиланган ва Қувват кучини белгилаш Қонунида (73/23 ЕЭС) айтилган ЯХС талабларига мувофиқ келади.

АУДИО-ВИДЕО И БЫТОВАЯ ТЕХНИКА

VT-1112

Kettle

Чайник

Инструкция по эксплуатации

GB	Manual instruction	2
DE	Die betriebsanweisung	3
RUS	Инструкция по эксплуатации	4
KZ	Пайдалану нұсқасы	5
RO/MD	Instrucţiune de exploatare	6
CZ	Návod k použití	7
UA	Інструкція з експлуатації	8
BEL	Інструкцыя па эксплуатацыі	9
UZ	Фойдаланиш қоидалари	10

www.vitek.ru

GB
A production date of the item is indicated in the serial number on the technical data plate. A serial number is an eleven-unit number, with the first four figures indicating the production date. For example, serial number 0606xxxxxxx means that the item was manufactured in June (the sixth month) 2006.

DE
Das Produktionsdatum ist in der Seriennummer auf dem Schild mit technischen Eigenschaften dargestellt. Die Seriennummer stellt eine elfstellige Zahl dar, die ersten vier Zahlen bedeuten dabei das Produktionsdatum. Zum Beispiel bedeutet die Seriennummer 0606xxxxxxx, dass die Ware im Juni (der sechste Monat) 2006 hergestellt wurde.

RUS
Дата производства изделия указана в серийном номере на табличке с техническими данными. Серийный номер представляет собой одиннадцатизначное число, первые четыре цифры которого обозначают дату производства. Например, серийный номер 0606xxxxxxx означает, что изделие было произведено в июне (шестой месяц) 2006 года.

KZ
Бұйымның шығарылған мерзімі техникалық деректері бар кестедегі сериялық нөмірде көрсетілген. Сериялық нөмір он бір саннан тұрады, оның бірінші төрт саны шығару мерзімін білдіреді. Мысалы, сериялық нөмір 0606xxxxxxx болса, бұл бұйым 2006 жылдың маусым айында (алтыншы ай) жасалғанын білдіреді.

RO/MD
Data fabricării este indicată în numărul de serie pe tabelul cu datele tehnice. Numărul de serie reprezintă un număr din unsprezece cifre, primele patru cifre indicînd data fabricării. De exemplu, dacă numărul de serie este 0606xxxxxxx, înseamnă că produsul dat a fost fabricat în iunie (luna a asea) 2006.

CZ
Datum výroby spotřebiče je uveden v sériovém čísle na výrobním štítku s technickými údaji. Sériové číslo je jedenáctimístní číslo, z nichž první čtyři číslice znamenají datum výroby. Například sériové číslo 0606xxxxxxx znamená, že spotřebič byl vyroben v červnu (šestý měsíc) roku 2006.

UA
Дата виробництва виробу вказана в серійному номері на табличці з технічними даними. Серійний номер представляє собою одинадцятизначне число, перші чотири цифри якого означають дату виробництва. Наприклад, серійний номер 0606xxxxxxx означає, що виріб був виготовлений в червні (шостий місяць) 2006 року.

BEL
Дата вытворчасці вырабу паказана ў серыйным нумары на таблічке з тэхнічнымі дадзенымі. Серыйны нумар прадстаўляе сабою адзінаццатае чысло, першыя чатыры лічбы якога абазначаюць дату вытворчасці. Напрыклад, серыйны нумар 0606xxxxxxx азначае, што выраб быў зроблен ў чэрвені (шосты месяц) 2006 года.

UZ
Жиҳоз ишлаб чиқарилган муддат техник хусусиятлар кўрсатилган лавҳачадаги серия рақамида кўрсатилган. Серия рақами ўн битта сондан иборат бўлиб уларнинг биринчи тўрттаси ишлаб чиқарилган вақтни ифода этади. Мисол учун 0606xxxxxxx серия рақами жиҳоз 2006 йилнинг июн ойида (олтинчи ойда) ишлаб чиқарилганлигини билдиради.

© ООО ГОЛДЕР-ЭЛЕКТРОНИКС, 2010
© GOLDER-ELECTRONICS LLC, 2010

1112.indd 2
03.11.2010 14:19:35