rubetek

Безопасность и контроль
RK-3516
Инструкция

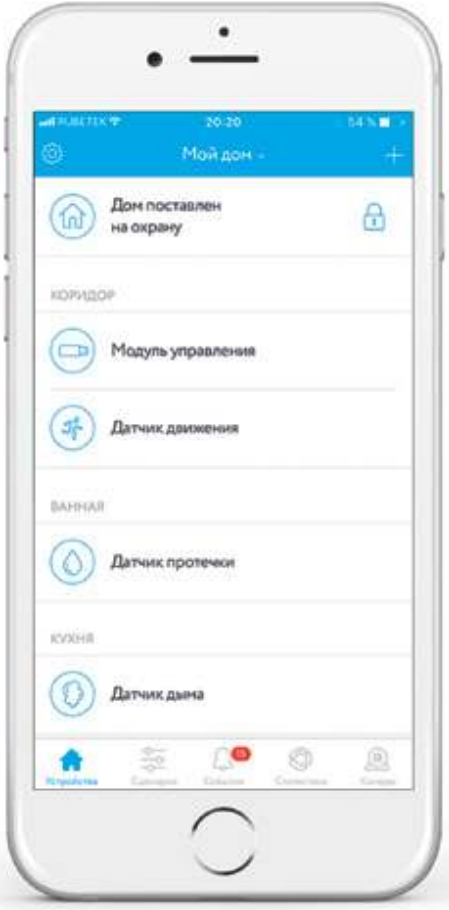

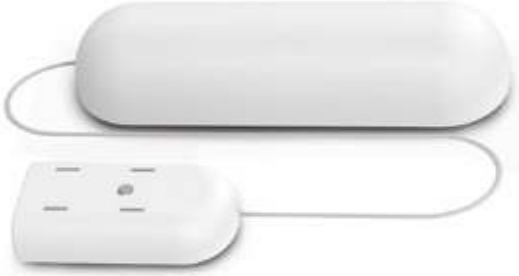

В СОСТАВ КОМПЛЕКТА «БЕЗОПАСНОСТЬ И КОНТРОЛЬ» ВХОДЯТ:

Модуль управления RM-3712 — компактный интеллектуальный модуль, позволяет подключить к себе RF датчики и удаленно управлять бытовыми приборами.

Датчик движения RS-3201 — умное беспроводное устройство, которое определяет наличие движения в помещении.

Датчик дыма KR-SD02 — умное беспроводное устройство, которое позволяет на ранней стадии возгорания/задымления определить наличие дыма в воздухе. При обнаружении дыма датчиком, будет включена звуковая и визуальная сигнализация, и пользователь получит сигнал тревоги на смартфон или планшет в виде push-уведомления или sms-сообщения.

Датчик протечки RS-3220 — умное беспроводное устройство, которое определяет наличие протечки воды.

Содержание

Состав комплекта 2
Схемы устройств 4
Описание и возможности комплекта 8
Комплект поставки 9
Перед началом установки 11
Модуль управления 12
Датчик движения 14
Датчик протечки воды 14
Датчик дыма 16
Технические характеристики 18
Сертификация 26
Гарантийные талоны 29

Модуль управления

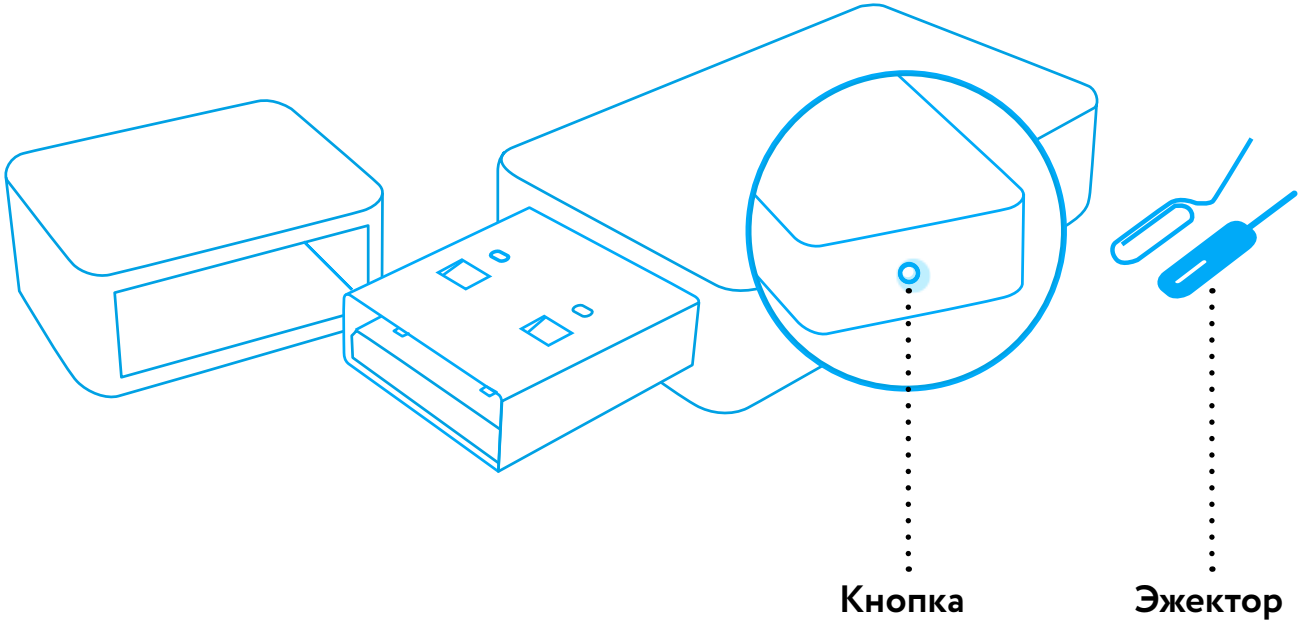

Датчик движения

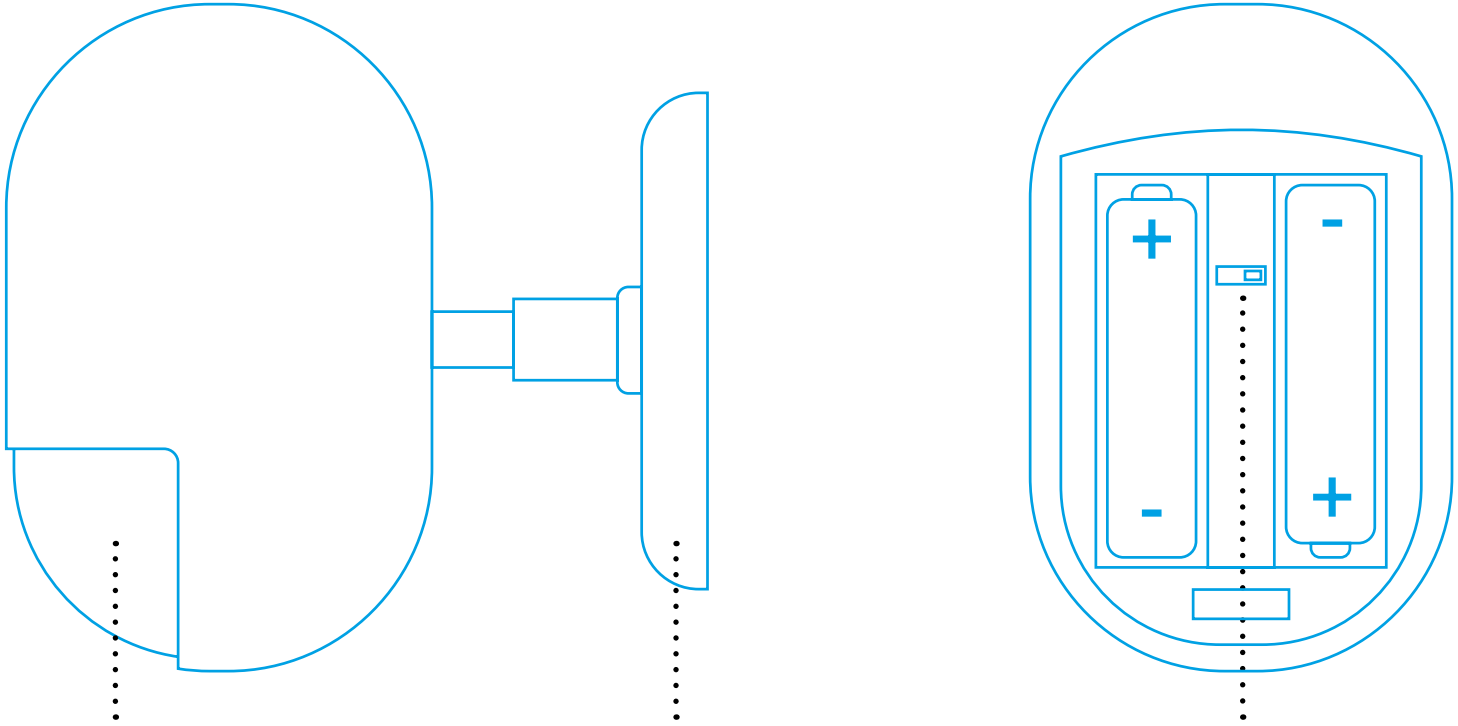

Индикаторная лампа со светодиодом

Кронштейн

Переключатель ON/OFF

Датчик протечки

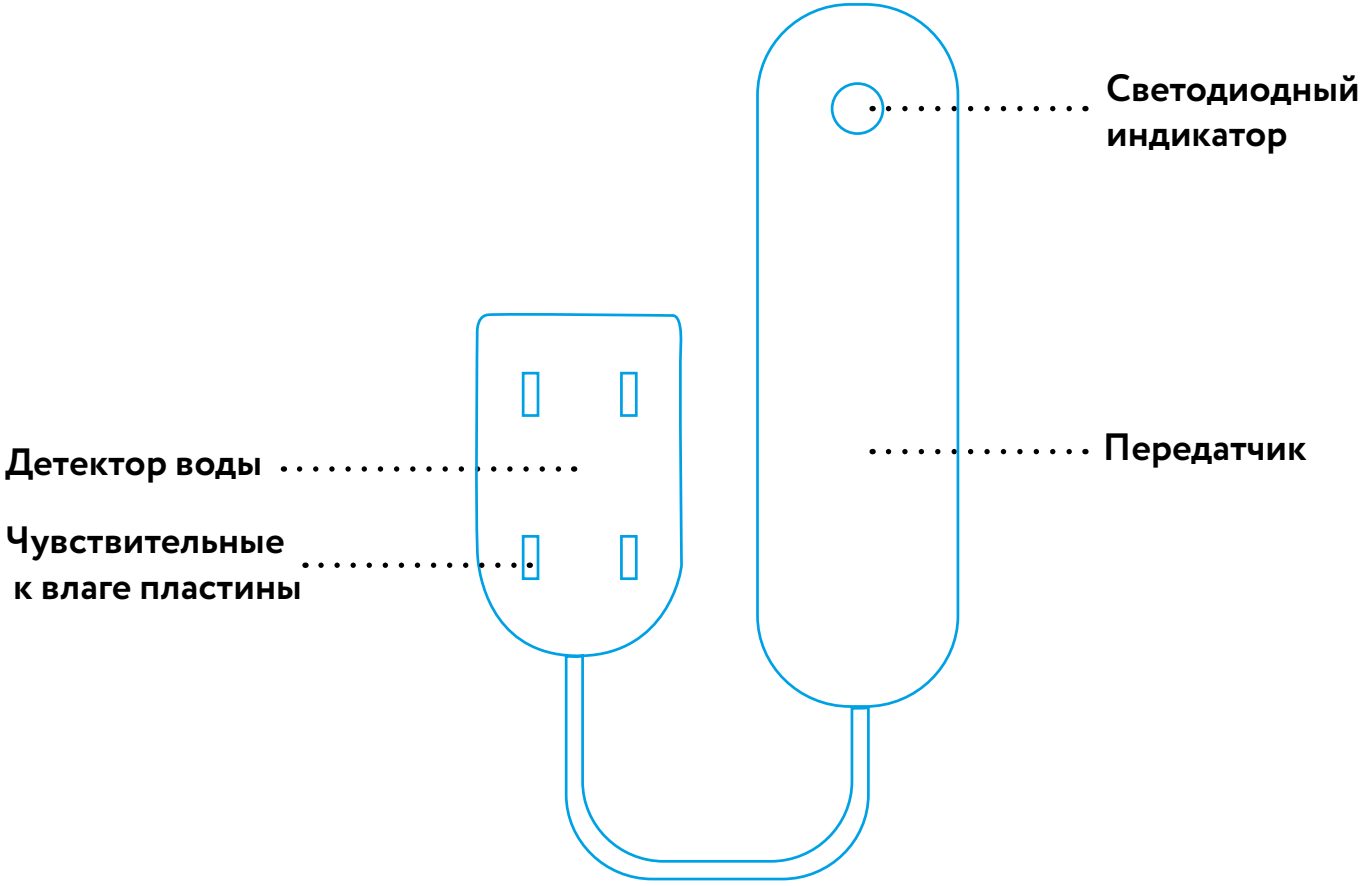

Датчик дыма

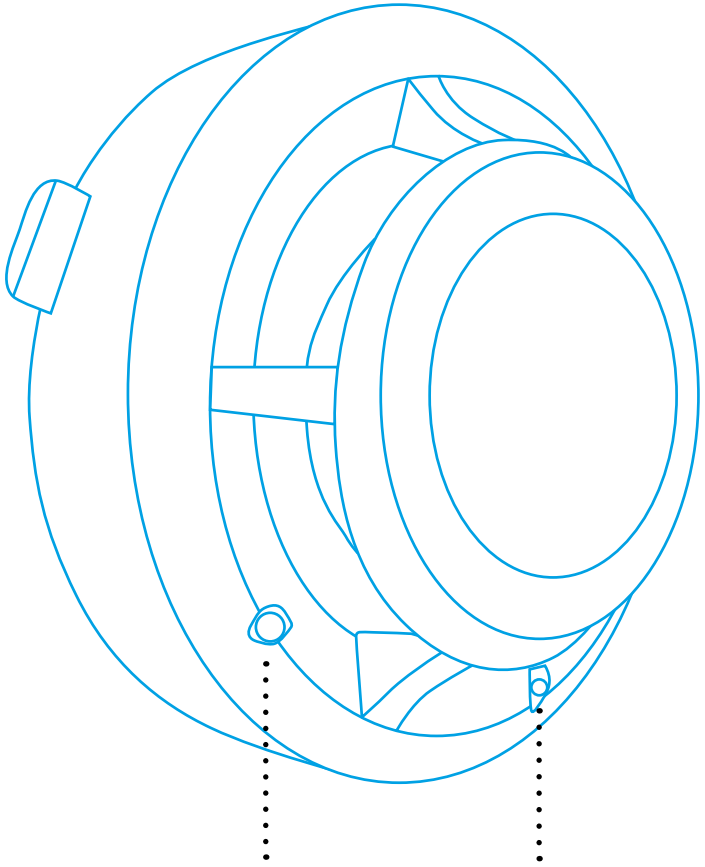

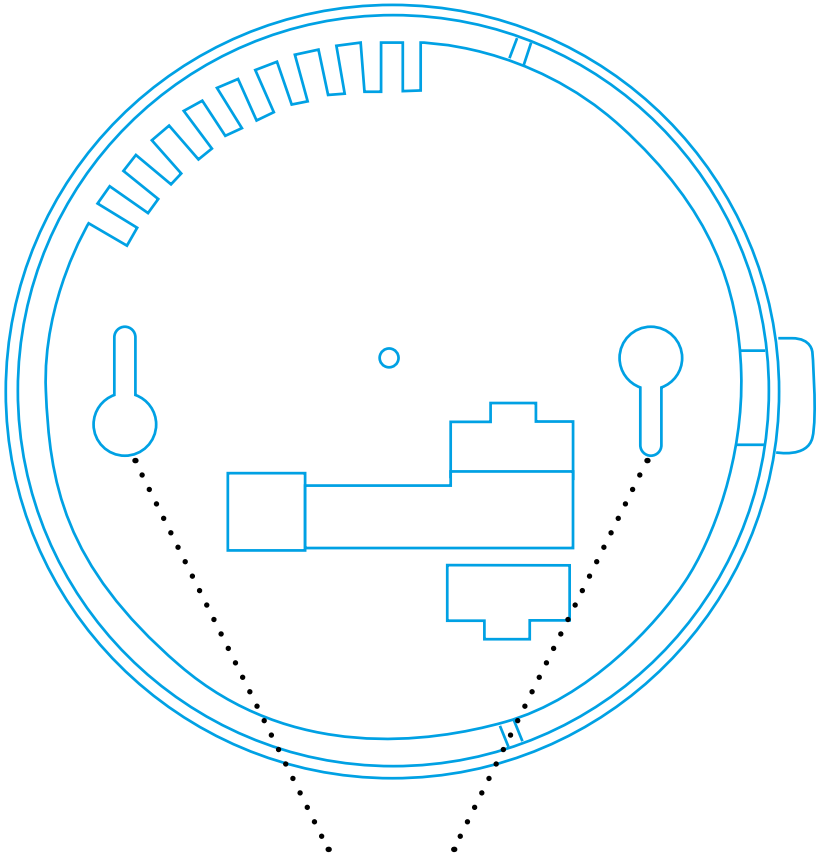

Уважаемый покупатель, спасибо, что выбрали систему Rubetek!

Комплект «Безопасность и контроль» (сокращённо — Комплект) — это базовый комплекс из четырёх умных устройств Rubetek, который обеспечит защиту не только от воров, но и от экстренных проблем в виде протечек или пожара. **Датчик движения** мгновенно зафиксирует любое движение в доме и отправит экстренное sms- и push-уведомление на смартфон, чтобы вы успели быстро среагировать и принять необходимые меры. **Датчик дыма** определит наличие дыма на ранней стадии возгорания/задымления и включит звуковую и визуальную сигнализацию. **Модуль управления** поддерживает беспроводные стандарты связи RF и Wi-Fi. При подключении через USB-адаптер к сети 220 В, он может функционировать как центр умного дома. А при подключении напрямую к бытовому прибору, например, конвектору или кондиционеру, позволит управлять ими и настраивать их работу со смартфона, изменять параметры температуры, обдува, а также создавать сценарии по срабатыванию датчиков.

Список совместимых устройств можно посмотреть на сайте **rubetek.com**.

ВОЗМОЖНОСТИ КОМПЛЕКТА

Модуль управления позволяет подключать внешние датчики (по RF- частоте 433 МГц). Он объединяет устройства Rubetek в единую сеть и передает данные о состоянии устройств на смартфон или планшет в виде push-уведомлений и sms-сообщений. Все датчики, входящие в комплект, являются беспроводными и работают от батареек. Когда уровень заряда батареи опустится ниже 21%, приложение Rubetek пришлет push-уведомление, чтобы вы смогли своевременно заменить её.

Результатом срабатывания датчиков может быть включение любого электрического устройства, света, звука, автоматическая передача тревожного сигнала или перекрытие воды.

КОМПЛЕКТ ПОСТАВКИ

Наименование	Количество (шт)
Модуль управления RM-3712	1
Датчик движения RS-3201	1
Датчик дыма KR-SD02	1
Датчик протечки RS-3220	1
Сетевой адаптер	1
Батарейка AAA	2
Батарейка 6F22 9V	1
Батарейка 23A 12V	1
Эжектор	1
Кронштейн	1
Набор крепёжных элементов	1
Набор двусторонних клейких лент	1
Инструкция	1

СХЕМА РАБОТЫ КОМПЛЕКТА

Модуль управления выступает ретранслятором сигналов датчиков и необходим для их подключения к Rubetek Cloud и Rubetek App.

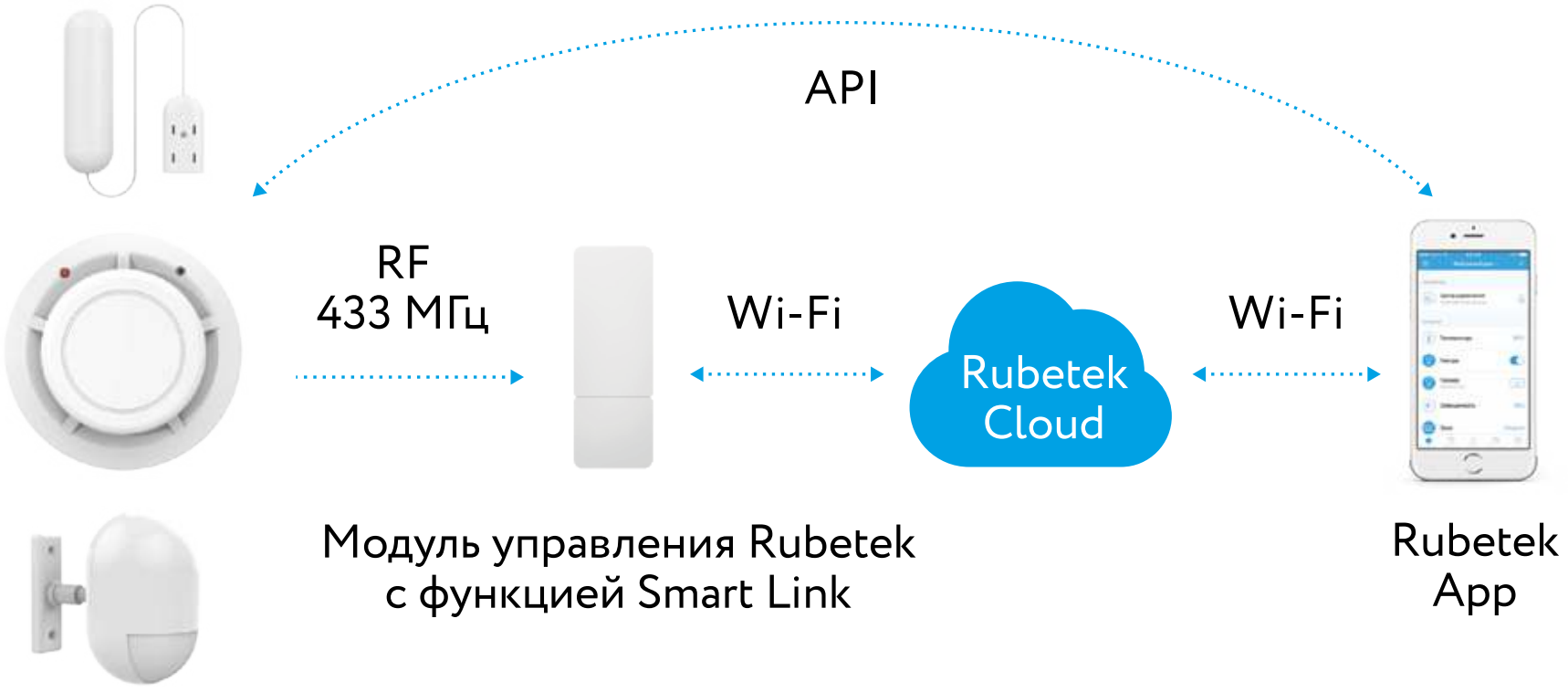

ПЕРЕД НАЧАЛОМ УСТАНОВКИ

Прежде чем устанавливать и использовать данные устройства внимательно прочитайте настоящую инструкцию. Текущая версия мобильного приложения может отличаться от указанной в инструкции. Актуальную инструкцию вы можете скачать с сайта rubetek.com.

После транспортировки или хранения при низких температурах необходимо выдержать устройства при комнатной температуре не менее 2 часов перед включением.

Отсканируйте QR-код, чтобы скачать бесплатное мобильное приложение Rubetek или введите «rubetek» в поисковой строке App Store (для iOS) или Google Play (для Android).

Запустите мобильное приложение и зарегистрируйтесь.

ПОШАГОВАЯ УСТАНОВКА

Установку Комплекта необходимо начинать с подключения Модуля управления, который выступает в роли ретранслятора сигналов с Датчиков в мобильное приложение Rubetek App, и позволяет создавать сценарии между устройствами. Датчики безопасности не могут напрямую подключаться к Rubetek Cloud и Rubetek App.

ПОДКЛЮЧЕНИЕ МОДУЛЯ УПРАВЛЕНИЯ

- **Вставьте модуль** в USB-адаптер питания.

Обратите внимание, что ваш смартфон или планшет должен быть подключён к той же сети Wi-Fi, к которой вы хотите подключить Модуль управления. (Внимание! Сети 5 ГГц не поддерживаются).

Добавление Модуля:

- **В мобильном приложении** на вкладке «Устройства» нажмите кнопку «+»;
- **Выберите «Модуль управления»** из списка «Управляющие устройства»;
- **Введите пароль от вашей домашней сети Wi-Fi** и нажмите «Продолжить»;
- **Переведите Модуль управления** в режим подключения к сети Wi-Fi. Для этого нажмите и отпустите (удерживать не нужно) кнопку на Модуле;
- **Когда Модуль управления** перейдёт в режим подключения, индикаторный светодиод начнёт часто мигать;
- **Нажмите в приложении кнопку «Быстро мигает»**. Подождите, пока Модуль управления подключится к сети Wi-Fi.
- **Выберите «Самостоятельное использование»** и нажмите «Сохранить».

Модуль управления добавлен, вы можете перейти к настройке вашего устройства: ввести название, выбрать иконку и расположение в Доме.

МЕНЮ НАСТРОЕК

Для настройки Модуля перейдите на вкладку «Устройства» главного экрана. Найдите Модуль управления в списке устройств и Нажмите кнопку «Изменить».

В настройках Модуля Вы можете:

- **Изменить** название устройства;
- **Поменять** иконку;
- **Изменить** название комнаты, в которой расположено устройство;
- **Посмотреть пароль** к Apple HomeKit;
- **Обновить** ПО;
- **Удалить** устройство.

ДОПОЛНИТЕЛЬНЫЕ ФУНКЦИИ МОДУЛЯ УПРАВЛЕНИЯ

Модуль управления работает в паре с кондиционерами и конвекторами, для этого нужно купить совместимое климатическое оборудование и просто подключить модуль управления в разъем USB управляемого устройства.

При помощи модуля управления можно менять температуры в помещении, дистанционно включать и выключать устройства, создавать сценарии работы, все операции выполняются через мобильное приложение.

Полный список совместимых устройств можно найти на сайте rubetek.com.
После настройки Модуля управления вы можете перейти к настройке датчика.

ДОБАВЛЕНИЕ ДАТЧИКА ДВИЖЕНИЯ

- **Достаньте** Датчик из упаковки.
- **Откройте** заднюю крышку Датчика и переведите переключатель в положение ON.
- **Запустите** мобильное приложение Rubetek.
- **Выберите Дом**, в котором вы хотите использовать Датчик.
- **На вкладке** «Устройства» нажмите «+».
- **Выберите «Датчик движения»** из списка умных устройств.
- **Добавьте** устройство в приложение одним из возможных способов:

  Отсканируйте QR-код на Датчике с помощью мобильного приложения

  либо

  активируйте Датчик вручную. Для этого необходимо провести рукой перед сенсором.

- **После** подключения устройства датчик движения подаст световую индикацию, что будет свидетельствовать об успешном подключении устройства к системе.
- **После** добавления Датчика вы можете изменить его название, иконку и расположение устройства.
- **Нажмите кнопку «Сохранить».** После этого Датчик будет доступен на вкладке «Устройства».

ДОБАВЛЕНИЕ ДАТЧИКА ПРОТЕЧКИ ВОДЫ

- **Достаньте** Датчик из упаковки.
- **Удалите с Передатчика защитную бумагу,** предохраняющую батарейку от потери заряда.
- **Запустите мобильное приложение Rubetek.**

- **Выберите Дом,** в котором вы хотите использовать Датчик.
- **На вкладке** «Устройства» нажмите «+».
- **Выберите «Датчик протечки воды»** из списка «Умные устройства».
- **Добавьте** устройство в приложение одним из возможных способов:

  Отсканируйте QR-код на Датчике

  либо

  активируйте Датчик вручную, опустив Детектор в стакан с водой.
- **После** добавления Датчика вы можете изменить его название, иконку и расположение.
- **Нажмите кнопку «Сохранить».** После этого датчик будет доступен на вкладке «Устройства».
- **Определите, где вы хотите установить Датчик.**

Рекомендуем устанавливать Датчик там, где может произойти протечка воды: под ванной, раковиной, стиральной машиной, радиатором отопления и т.п. Передатчик при этом должен находиться на безопасном расстоянии от воды.

Не рекомендуем устанавливать Датчик в местах, где есть вероятность попадания воды на Передатчик, на неровной поверхности, в зоне воздействия магнитных полей и экстремальной температуры.

- **Проверьте уровень сигнала,** чтобы убедиться в том, что расстояние от Датчика до Модуля управления оптимальное. Уровень сигнала отображается в параметрах Датчика в мобильном приложении в момент активации устройства.
- **Возьмите клейкую ленту** (поставляется в комплекте) и, отклеив защитный слой с одной стороны, приклейте её к задней крышке Передатчика.

- **Снимите защитный слой клейкой ленты** с другой стороны и закрепите Передатчик в выбранном месте (горизонтально или вертикально), учитывая при этом расположение Детектора.

ДОБАВЛЕНИЕ ДАТЧИКА ДЫМА

- **Достаньте Датчик из упаковки.**
- **Откройте заднюю крышку Датчика.** Для этого надавите в места, на которые указывают стрелки и потяните вверх. Подключите клеммы к батарейке, которая уже установлена в датчик.
- **Запустите мобильное приложение Rubetek.**
- **Выберите Дом,** в котором вы хотите использовать Датчик.
- **На вкладке** «Устройства» нажмите «+».
- **Выберите «Датчик дыма»** из списка умных устройств.
- **Добавьте** устройство в приложение одним из возможных способов:

  Отсканируйте QR-код на Датчике

  либо

  активируйте Датчик вручную. Для этого нажмите и удерживайте переключатель на корпусе Датчика в течении нескольких секунд.

- **После** добавления Датчика вы можете изменить его название, иконку и расположение.
- **Нажмите кнопку «Сохранить».** После этого Датчик будет доступен на вкладке «Устройства».
- **Определите, где вы хотите установить Датчик.** Рекомендуется монтировать устройство на потолок в центре помещения. Если такая установка невозможна, дистанция до стены должна составлять не менее 50 сантиметров. В противном случае возможны неполадки в работе устройства.

- **Проверьте уровень сигнала,** чтобы убедиться в том, что расстояние от Датчика до Модуля управления оптимальное. Уровень сигнала отображается в параметрах Датчика в мобильном приложении в момент активации устройства.
- **Закрепите кронштейн** с помощью саморезов из комплекта.
- **Закрепите Датчик дыма** на кронштейне и поверните в сторону для фиксации.

ЧАСТО ЗАДАВАЕМЫЕ ВОПРОСЫ

Неисправность	**Возможная причина**	**Способ устранения**
Модуль управления не добавляется в мобильном приложении	Wi-Fi роутер работает в режиме 5 ГГц	Проверьте, что на вашем роутере не выставлено ограничений на подключение и он работает в режиме 2,4 ГГц
	Неверный пароль Wi-Fi сети	
Датчики не видно при подключении к модулю управления	Элементы питания установлены с неправильной полярностью	Проверьте полярность установки элементов питания, а для датчиков протечки и открытия, проверьте отсутствие защитного стикера на элементе питания

ТЕХНИЧЕСКИЕ ХАРАКТЕРИСТИКИ

Модуль управления

Модель	RM-3712
Интерфейс подключения	USB 2.0 Type-A
Стандарт	802.11 b/g/n
Интерфейс подключения	USB 2.0 Type-A
Wi-Fi Direct	Есть
Светодиодный индикатор событий	Есть
Голосовое управление	Есть
Подключение датчиков	RF 433 МГц
Рабочая температура	0°… +40 °C
Габариты (Д×Ш×В)	50(48)×18×7,5 мм
Вес	7 г

Датчик движения

Модель	RS-3201
Тип подключения	RF 433 МГц
Дальность действия	До 30 м
Угол обзора	60° вертикально, 90° горизонтально
Рабочее напряжение	1,5 В

Питание	2 батарейки AAA
Батарейки	В комплекте
Дистанция определения движения	4–8 м
Ток потребления	25 мкА
Ток потребления в режиме тревоги	50 мкА
Чувствительность	0.5%/30 см … 4%/30 см
Рабочая температура	0° C…+40 °C
Рабочая влажность	До 80% без конденсата
Габариты	105×50×68 мм
Вес	77 г

Датчик протечки

Модель	RS-3220
Тип подключения	RF 433 МГц
Дальность действия	До 30 м
Рабочее напряжение	12 В
Питание	Батарейка CR-23A
Батарейка	В комплекте
Рабочая температура	0°C…+40°C
Рабочая влажность	До 80% без конденсата

Габариты	Передатчик: 76×23×15 мм Детектор воды: 45×23×8 мм
Вес	30 г

Датчик дыма

Модель	KR-SD02
Тип подключения	RF 433 МГц
Дальность действия	До 30 м
Площадь обнаружения дыма	20 $м^2$
Громкость сирены	85 дБ
Рабочее напряжение	9 В
Питание	Батарея 6F22 9В
Батарейка	В комплекте
Рабочая температура	0°C…+40°C
Габариты	120×40 мм
Вес	145 г

ПРАВИЛА И УСЛОВИЯ БЕЗОПАСНОЙ ЭКСПЛУАТАЦИИ

Устройство не предназначено для промышленной эксплуатации и может использоваться только в бытовых условиях: в квартирах, загородных домах, гостиничных номерах, бытовых помещениях магазинов, офисов или других бытовых помещениях.

- **Поддерживайте чистоту устройства** — периодически протирайте корпус сухой мягкой тканью без использования жидких чистящих средств.
- **Не роняйте** устройство.
- **Не устанавливайте устройство:**

в местах, где есть вероятность попадания воды на устройство;

в местах воздействия прямых солнечных лучей;

вблизи источников тепла (обогревателей, радиаторов и т.п.);

в местах скопления пыли и других загрязнений;

в зоне действия магнитных полей. Корректность работы устройства может быть нарушена, если поблизости установлены блоки питания, кондиционеры, микроволновые печи и другие устройства, создающие магнитное поле.

- **Во избежание перегрева устройства** периодически проветривайте помещение, в котором оно установлено.
- **Не позволяйте детям использовать устройство** и/или играть с ним без присмотра взрослых.
- **Не открывайте, не разбирайте,** не ремонтируйте своё устройство самостоятельно.

Во избежание травм не используйте устройство, если его корпус поврежден, сломан или на нем имеются трещины. Не наносите на него краску.

ПРАВИЛА И УСЛОВИЯ ХРАНЕНИЯ, ПЕРЕВОЗКИ (ТРАНСПОРТИРОВКИ)

- **Соблюдайте температурный режим** эксплуатации устройства.
- **Используйте заводскую упаковку** для защиты устройства от грязи, ударов, царапин и повреждений при транспортировке.

ПРАВИЛА И УСЛОВИЯ УТИЛИЗАЦИИ

Запрещается выбрасывать устройство вместе с бытовым мусором.

В случае повреждения обратитесь в специализированный пункт утилизации электроприборов. Адреса пунктов приема электроприборов на переработку вы можете получить в муниципальных службах вашего города. Правильная утилизация поможет предотвратить возможное вредное воздействие на окружающую среду и здоровье человека.

ИНФОРМАЦИЯ ОБ ОТВЕТСТВЕННОСТИ

Нецелевое использование устройства считается нарушением условий эксплуатации изделия. В этом случае производитель не несет ответственности за возможные последствия.

Производитель придерживается принципа непрерывного развития и оставляет за собой право вносить (без предварительного уведомления) изменения и усовершенствования в устройство.

Производитель не несёт ответственности за незаконное использование устройства, потерю дохода или особый, прямой или косвенный ущерб, независимо от того, чем они были вызваны.

Производитель не несет ответственности за повреждения, вызванные несоблюдением техники безопасности, а также правил и условий безопасной эксплуатации устройства.

Изображения, используемые в данной инструкции могут отличаться от реальных.

Конечный продукт и программное обеспечение, предоставляемые производителем, могут отличаться от приведенного описания и изменяться без предварительного уведомления.

Программное обеспечение, звуковые файлы, обои, изображения и прочее содержимое, предустановленное на устройство, лицензировано для ограниченного использования. Копирование и использование этих материалов в коммерческих целях является нарушением авторского права. Пользователи несут ответственность за незаконное использование мультимедийного содержимого.

Реальная скорость приёма и передачи данных зависит от технологических возможностей, загруженности сети и естественных условий распространения радиоволн.

AppStore является знаком обслуживания Apple Inc., зарегистрированным в США и других странах.

Google Play, Google.Drive является зарегистрированным товарным знаком компании Google Inc.

ГАРАНТИЙНЫЕ ОБЯЗАТЕЛЬСТВА

На данное изделие предоставляется гарантия сроком на 12 месяцев с момента приобретения. Сроки действительны только при соблюдении условий гарантийного обслуживания, а также если была сохранена полная комплектность изделия.

Гарантия вступает в силу только в том случае, если дата покупки подтверждена чеком.

Запрещается вносить изменения, стирать или переписывать данные, указанные в гарантийном талоне. При внесении изменений в гарантийный талон изделие снимается с гарантийного обслуживания.

В течение гарантийного периода изготовитель обязуется устранить путем ремонта, замены деталей или замены всего изделия любые заводские дефекты, вызванные недостаточным качеством материалов или сборки.

Установленный производителем срок службы прибора составляет 3 года со дня его приобретения при соблюдении условии эксплуатации.

Гарантия не распространяется на изделия с повреждениями, вызванными:

- **неправильной эксплуатацией,** небрежным обращением, неправильным подключением, несоблюдением прилагаемого руководства;
- **механическими, тепловыми и иными повреждениями,** возникшими по причине неправильной эксплуатации, небрежного обращения или несчастного случая;
- **попаданием внутрь посторонних предметов,** жидкостей, насекомых и пр.;
- **неквалифицированным ремонтом** и другими вмешательствами, повлекшими изменения конструкции изделия;
- **действиями непреодолимой силы** (пожар, наводнение, молния и др.);
- **естественным износом изделия** и работами по периодическому обслуживанию прибора;
- **использованием в промышленных и/или коммерческих целях;**
- **воздействием высоких внешних температур** на нетермостойкие части изделия.

Изменение операционной системы устройства и установка ПО из неофициальных источников может привести к сбоям в работе устройства, повреждению и/или утере данных. Такие действия ведут к прекращению действия гарантии.

Кроме гарантий, предусмотренных действующим законодательством, производитель не дает никаких иных гарантий, явных или подразумеваемых, включая, но не ограничиваясь точностью, достоверностью или содержанием данного документа. Производитель оставляет за собой право изменять или аннулировать данный документ в любое время и без предварительного уведомления.

Список сервисных центров представлен на сайте rubetek.com.

Упаковано в России

Изготовитель: Shenzhen ZHIQU Technology Limited, Room 1101, Tower B, Haisong Mansion, Tairan 9th Rd., Chegongmiao, Shenzhen, Guangdong, 518040, China

Шэньчжэнь ЖИКУ Технолоджи Лимитед, Офис 1101, Башня B, Хайсонг Мэнсион, Тайран-роуд 9, Чегонгмиао, Шэньчжэнь, Гуандун, 518040, Китай

По заказу Rubetek Limited

Страна происхождения товара: Китай

Импортёр: ООО «НТЦ «Разработка сложных систем», 143026, г. Москва, территория инновационного центра «Сколково», Большой бульвар, д. 42, стр. 1, 1 этаж, часть помещения №334, рабочее место №31

Импортёр является организацией, уполномоченной на принятие претензий от потребителей на территории РФ

Rubetek ®
Дата изготовления: февраль 2018

Срок службы: 3 года

Гарантия: 1 год

Rubetek®

8 800 777—53—73 (звонок по РФ бесплатный)
rubetek.com

ИНФОРМАЦИЯ О СЕРТИФИКАЦИИ ПРОДУКЦИИ

Модуль управления RK-3712

Декларация о соответствии	ЕАЭС № RU Д-CN.ЦС01.В.13126
Срок действия	13.11.2017–12.11.2018
Орган по сертификации	ООО «НовоТехСерт»
Соответствует требованиям	ТР ТС 020/2011 «Электромагнитная совместимость технических средств»

Датчик движения RS-3201

Декларация о соответствии	ЕАЭС № RU Д-CN.АБ15.В.11973
Срок действия	31.01.2018–30.01.2019
Орган по сертификации	ОС ООО «ЦЕНТРОТЕСТ»
Соответствует требованиям	ТР ТС 020/2011 «Электромагнитная совместимость технических средств»

Датчик протечки RS-3220

Декларация о соответствии	ЕАЭС № RU Д-CN.АБ15.В.11973
Срок действия	31.01.2018–30.01.2019
Орган по сертификации	ОС ООО «ЦЕНТРОТЕСТ»
Соответствует требованиям	ТР ТС 020/2011 «Электромагнитная совместимость технических средств»

Датчик дыма KR-SD02

Декларация о соответствии	ЕАЭС № RU Д-CN.АБ15.В.11973
Срок действия	31.01.2018–30.01.2019
Орган по сертификации	ОС ООО «ЦЕНТРОТЕСТ»
Соответствует требованиям	ТР ТС 020/2011 «Электромагнитная совместимость технических средств»