PRESTIGE

Автомобильный видеорегистратор Prestige 480 Full HD

РУКОВОДСТВО ПОЛЬЗОВАТЕЛЯ

www.prestigepro.ru

Содержание

Общая информация **3**

Меры предосторожности и общая информация **3**

Схема устройства видеорегистратора и органов управления **5**

Назначение органов управления видеорегистратором **6**

Эксплуатация **6**

Включение /отключение 6

Зарядка аккумулятора 7

Режим видеосъемки 7

Режим фотосъемки 7

Режим просмотра видео и фото файлов 7

Настройка видеорегистратора 8

Меню настройки 8

Подключение к компьютеру (режим USB) **8**

Характеристики продукта **9**

Устранение неисправностей **10**

Общая информация

Благодарим Вас за то, что Вы выбрали бренд Prestige. Прежде чем начать эксплуатацию устройства, внимательно прочтите данное руководство, чтобы воспользоваться всеми возможностями видеорегистратора и продлить срок его службы. Сохраните это руководство, чтобы обратиться к нему, если в будущем возникнет такая необходимость.

Данное Руководство содержит информацию о технических характеристиках устройства, кнопках управления устройством и его программном обеспечении, перечень мер безопасности, игнорирование или несоблюдение которых может привести к повреждению устройства, сбоям в его работе или к выходу из строя. В Руководстве так же содержатся советы по использованию видеорегистратора. Приведённая информация позволит избежать ошибок, связанных с неправильной эксплуатацией устройства.

В случае выявления несоответствия функционала устройства данному руководству по эксплуатации, скачайте последнюю версию инструкции с официального сайта www.prestigepro.ru

Заранее приносим свои извинения за возможные несоответствия, связанные с постоянным совершенствованием функционала и программного обеспечения устройства.

Меры предосторожности и общая информация

Автомобильный видеорегистратор произведен и предназначен для мобильного использования. Нижеследующие указания по эксплуатации предназначены для того, чтобы помочь Вам правильно использовать устройство без угрозы чьей-либо безопасности и сохранять его в рабочем состоянии.

Внимательно прочитайте этот раздел и строго следуйте приведенным в нем инструкциям.

Меры предосторожности при работе с видеорегистратором

• Устройство следует держать вдали от зон с экстремальным изменением температуры, предохранять от воздействия прямых солнечных лучей или устройств, излучающих тепло. Защищайте устройство от попадания влаги и не помещайте его в пыльную или задымленную среду. Не допускайте контакта с активными химическими веществами.

• Предохраняйте устройство от ударов, не кладите на него тяжелые предметы и не вставляйте в него устройства или предметы, которые не подходят к стандартным разъёмам. Падение устройства может привести к повреждению ЖК экрана и к нарушению его нормального функционирования.

Меры предосторожности при работе с адаптером питания

• При зарядке устройства используйте только стандартный тип адаптера питания (включен в комплект поставки). Использование нестандартного или иного типа зарядного устройства может привести к повреждениям видеорегистратора и потере гарантии на устройство. При первой зарядке рекомендуется заряжать его в течение 4-5 часов.

• Адаптер можно подключать только к тому типу электрической сети, параметры которой указаны на маркировке. Если Вы не уверены в соответствии параметров

электрической сети и адаптера питания, проконсультируйтесь со специалистами, обратитесь в службу поддержки или в один из авторизованных изготовителем сервисных центров.
• Не наступайте на кабель адаптера питания и не ставьте на него тяжелые предметы.
• Не допускайте растяжения кабеля, его запутывания и завязывания узлами.
• При отсоединении адаптера питания от прикуривателя следует вытягивать штекер, а не тянуть за сам кабель.
• Не подключайте адаптер питания к каким-либо иным устройствам, помимо устройств данной модели.
• Храните адаптер питания в недоступном для детей месте.

Меры предосторожности при обращении с жидкокристаллическим дисплеем устройства

Экран жидкокристаллического (ЖК) дисплея – хрупкое устройство, требующее бережного обращения.
• Для протирки экрана ЖК-дисплея используйте только мягкую ткань или специальные салфетки.
• Используйте только специальные средства для очистки дисплея.
• Не касайтесь поверхности экрана острыми предметами.
• Не оказывайте на экран сильного давления и не размещайте на нем какие-либо предметы. Это может привести к повреждениям дисплея и потере гарантии на устройство.
• Не оставляйте дисплей под прямыми солнечными лучами.

Меры предосторожности при работе с разъемами

• Не применяйте чрезмерную силу при подключении к разъемам внешних устройств. Это может привести к повреждению контактов.
• Не допускайте попадания в разъемы посторонних предметов, а также жидкости и пыли. Это может привести как к повреждению разъёма, так и устройства в целом.
• Перед установкой убедитесь, что штекер подсоединяется правильной стороной.
• Избегайте натяжения кабеля, когда он подключен к устройству.

Меры предосторожности при обращении с картами памяти

• Обратите внимание на правильное позиционирование карты памяти относительно слота.
Не прилагайте усилия, если карта не входит в слот устройства. Это может привести к повреждению, как самого слота, так и карты памяти.
• Не допускайте попадания в слот карты памяти посторонних предметов, а также жидкости и пыли. Это может привести как к повреждению слота, так и устройства в целом.
• Перед установкой убедитесь, что карта устанавливается правильной стороной. При необходимости переверните карту.
• Убедитесь в соответствии устанавливаемой карты памяти спецификации.
• Не извлекайте карту памяти во время обращения устройства к ее содержимому (запись, чтение, копирование, воспроизведение файлов). Это может привести к потере данных или к выходу карты из строя.
• Берегите карту от попадания едких или коррозийных материалов.

Схема устройства видеорегистратора и органов управления

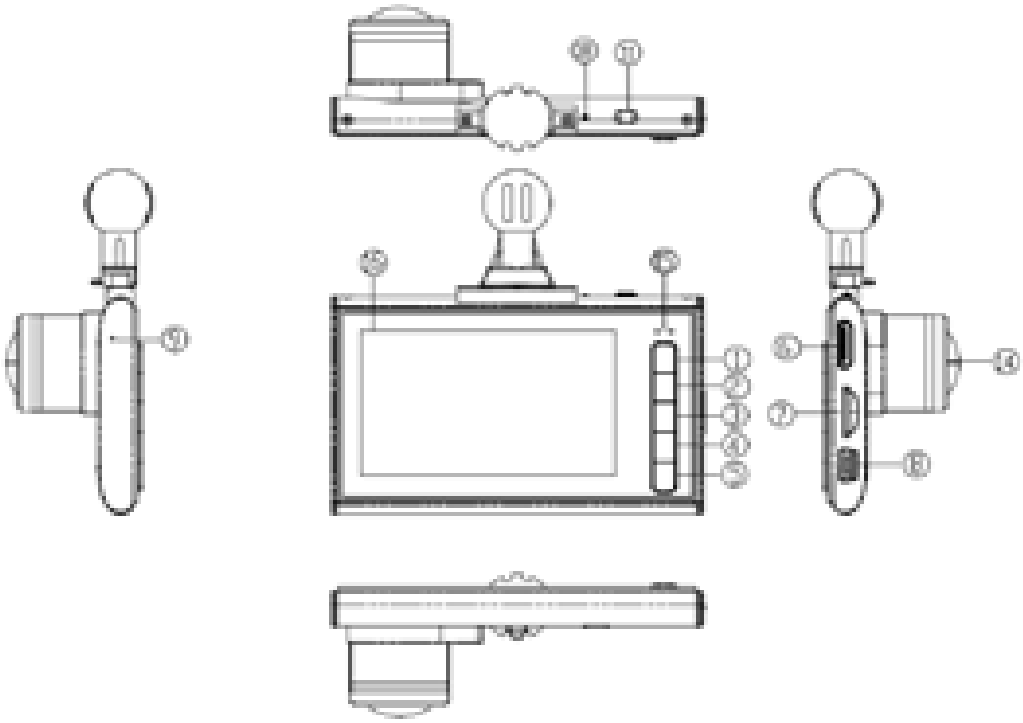

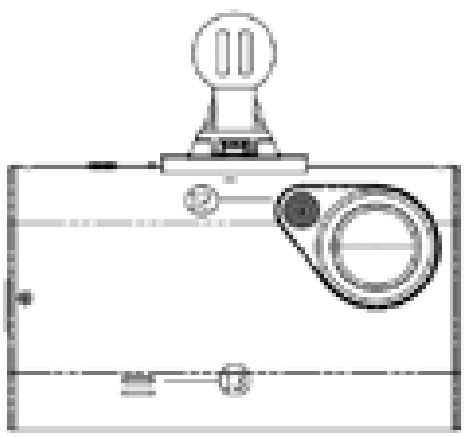

1) Кнопка Меню
2) Кнопка Вверх
3) Кнопка OK
4) Кнопка Вниз
5) Кнопка Режим
6) Разъем miniHDMI
7) Слот для microSD-карты
8) Разъем miniUSB
9) Микрофон
10) Кнопка Перезагрузка
11) Кнопка Включения питания
12) Подсветка
13) Динамик
14) Объектив
15) Индикатор
16) Дисплей

Назначение органов управления видеорегистратором

Номер	Кнопка	Описание функции
1	Включение питания	Одиночное короткое нажатие включает устройство. Для отключения необходимо нажать и удерживать кнопку в течении 3 с.
2	МЕНЮ	Одиночное короткое нажатие включает режим Меню и переключает между различными заголовками меню.
3	Режим	Одиночное нажатие переключает режимы работы регистратора.
4	Вверх	Нажатие во время записи видео включает и отключает запись звука. При использовании Меню, вы сможете переключать курсор на одну позицию вверх.
5	Вниз	При использовании Меню, вы сможете переключать курсор на одну позицию вниз.
6	OK	Короткое нажатие начнет или остановит процесс видеозаписи. Производит фотосъемку в режиме Фотография. В меню нажатие на эту кнопку подтвердит Ваш выбор.

Эксплуатация

Включение /отключение

Однократно нажмите кнопку для включения питания, загорится синий индикатор. Повторно нажмите кнопку для отключения питания, синий индикатор погаснет;

Внимание: при низком заряде аккумуляторной батареи прибора на экран выводится сообщение о разряде батареи, после чего устройство отключается.

Зарядка аккумулятора

Существует три способа зарядки: подключение к USB-разъему ПК, подключение к бортовой сети автомобиля используя гнездо прикуривателя и подключение к портативной аккумуляторной батареи.
Во время зарядки горит зеленый световой индикатор. Процесс полной зарядки составляет примерно 2 часа.

Отображение заряда батареи:

Полный заряд ▶ Батарея разряжена

Зарядить встроенную аккумуляторную батарею можно тремя способами:
При подключении через USB-порт (настольный ПК, ноутбук)
При подключении ЗУ в гнездо автомобильного прикуривателя.
Используя внешний аккумулятор.

Режимы работы видеорегистратора:

- Видеосъемка
- Фотосъемка
- Воспроизведение видео или фото

Режим видеосъемки

При включении видеорегистратор автоматически переходит в режим Видеосъемки, для начала записи однократно нажмите кнопку OK, красный индикатор будет работать в импульсном режиме.

Если вы находитесь в другом режиме, то коротким нажатием на кнопку Меню переведите регистратор в режим видеозаписи. В левом верхнем углу экрана появится значок камеры.

Режим фотосъемки

Нажмите кнопку Режим для активации режима фотосъемки. В левом верхнем углу экрана появится значок фотокамеры. При однократном нажатии кнопки OK регистратор произведет снимок.

Режим просмотра видео и фото файлов

Нажмите кнопку Меню для активации режима просмотра, выбор между сохраненными файлами производится кнопками Вверх и Вниз, после того как выбрали интересующий Вас файл нажмите кнопку OK для просмотра.

Настройка видеорегистратора

Меню настройки

Чтобы изменить настройки, нажмите на кнопку «Меню» . Перемещаясь по меню кнопками или выберете нужную опцию и нажмите . Для выхода из меню настроек нажмите кнопку «Меню» .

Функции настраиваемые в меню:

G-sensor
В случае удара или резкого торможения регистратор будет автоматически сохранять изображение(видео) до и после аварийного события в отдельный файл, защищенный от перезаписи.

Датчик движения
Эта функция переводит регистратор из спящего режима в режим видеозаписи при возникновении движения.

Функция SOS
Позволяет заблокировать от удаления нужный файл с помощью нажатия кнопки «Режим».

Автоматическое включение/выключение
Автоматический старт и прекращение записи при подаче и отключении питания соответственно. Данная функция настраивается в Меню регистратора и может быть отключена.

Циклическая запись
Циклическая запись позволяет решить проблему с нехваткой памяти. В этом режиме запись видео производится небольшими порциями: сохраняются отдельные видеоролики длительностью 3—15 минут каждый. При заполнении всей памяти удаляется самый «старый» файл, и запись продолжается.
Так же в меню вы можете настроить дату и время, частоту мерцания экрана, режим энергосбережения и выполнить форматирование SD-карты.

Подключение к компьютеру (режим USB)

Подключите видеорегистратор к компьютеру через кабель, включите регистратор. На мониторе устройства автоматически появится меню с надписью «USB-диск».
В этом режиме вы можете получить доступ к видео и фото файлам.

Характеристики продукта

Дисплей	2,7 дюйма; 960x240;
Объектив(угол обзора)	170°
Язык	Русский, английский, китайский.
Формат видео файла/ кодек	AVI/MOV - H.264
Разрешение записи	1920x1080 30 к/сек; 1280x720 60 к/сек
Циклическая запись	Режим циклической видеозаписи (автоматическое удаление старых файлов при записи новых)
Включение и выключение вместе с машиной	Поддерживает автоматическое включение при подаче питания на прикуриватель (включении зажигания машины) и отключение при выключении зажигания.
G-sensor	Функция датчика удара (G-sensor)
Датчик определения движения	Поддерживает
Штамп даты и времени	Поддерживает
Карта памяти	Поддержка Micro SD (до 32Гб) Внимание! Рекомендуется использовать карты памяти 10 класса!
Запись звука	Встроенный микрофон
Воспроизведение звука	Встроенный динамик
Инфракрасная подсветка ночного видения	Поддерживает
Стандарт видео	PAL/NTSC
Частота мерцания экрана	50Гц /60Гц
Входные параметры тока	5В; 1.0А;
Аккумулятор	Встроенный литий-ионный аккумулятор 300 мА•ч
Комплектация	Видеорегистратор, зарядное устройство, кабель USB, держатель, руководство, гарантийный талон

Устранение неисправностей

Примечание: в случае сбоев в работе устройства вследствие ненадлежащей эксплуатации нажмите кнопку перезагрузки.
В случае возникновения неисправностей в работе устройства, попробуйте следующие способы их устранения:

Не снимает фото и видео
Проверьте наличие свободного места на SD-карте и блокировку от записи

Автоматическая остановка во время записи
Используйте совместимую высокоскоростную SD-карту с поддержкой SDHC из-за большой емкости HD данных, желательно использовать высокоскоростную SD-карту с маркировкой C10

При воспроизведении фото или видео отображается «ошибка файла» ("files error")
Незавершенные файлы из-за ошибки емкости SD-карты, пожалуйста, отформатируйте Вашу SD-карту

Нет изображения при просмотре файлов на экране телевизора
Проверьте настройки телевизора и правильность подключения кабеля HDMI.

Нечеткое видео
Проверьте наличие загрязнений или отпечатков пальцев на линзе; очистите линзу с помощью салфетки для очистки оптических линз.

Черная картинка при съемке неба или воды
Кадры с большим контрастом влияют на функцию автоматической экспозиции камеры; откорректируйте экспозицию в режиме EV (корректировка экспопары).

Тусклые цвета в облачную погоду, а также при наружном освещении
Установите функцию «баланс белого» ("white balance") в автоматический режим.
Это происходит из-за неверной настройки «частоты оптического диапазона», установите 50 Гц или 60 Гц в соответствии с местной частотой в сети.

Зависание системы
Перезагрузите устройство с помощью кнопки Перезагрузка(Reset).

Санкт-Петербург,
Митрофаньевское шоссе, д.10А
Тел.: (812) 342-73-16
(812) 342-73-97
E-mail: info@eurotuning-spb.ru

Москва, Иловайская улица, д.2Б
Тел.: (495) 789-96-30
E-mail: info-msk@eurotuning-spb.ru

www.prestigepro.ru