Nikon with WARRANTY

NIKKOR

AF-S NIKKOR 600mm f/4E FL ED VR

Ru Руководство пользователя (с гарантийным талоном)
Uk Посібник користувача (з гарантійним формуляром)
Kk Қолданушы нұсқаулығы (кепіздік бар)
Gr Εγχειρίδιο οδηγιών χρήσης (με Εγγύηση)
Ro Manualul utilizatorului (cu garanție)
Tr Kullanım Kılavuzu (Garanti Belgesi ile)
Hu Használati útmutató (jótállási jeggyel)

CE

Printed in Japan
SB5F02(7H)
7MA0247H-02

NIKON CORPORATION

Nikon Worldwide Service Warranty Card

Название модели/ Назва моделі/Ürün adı/Μοντέλο/ Model adı/Modell neve	AF-S NIKKOR 600mm f/4E FL ED VR
Серийный №/Серійний номер/ Seri numarası/ Σειριακός Αρ./Numărul seriei/ Sorozatszám	
Дата покупки/ Дата покупки/ Satın alma tarihi/ Ημερομηνία αγοράς/ Data achiziției/ Vásárlás dátuma	
Имя и адрес клиента/Ім'я та адреса користувача/Tüketici adı soyadı ile adresi/Όνομα και διεύθυνση πελάτη/Numele și adresa clientului/Ügyfél neve és címe	

Дилер/ Дилер/Дилер/Τιμητής/Vânzător/Satıcı/Kiskereskedő

Дистрибьютор/Дистриб'ютор/Дистрибьютор/Διανομέας/Distribuitor/Distribütör/Forgalmazó

Nikon Europe B.V.
Tripolis 100, Burgerweeshuispad 101, 1076 ER Amsterdam,
The Netherlands

Изготовитель/Виробник/Κατασκευαστής/Producător/Üretici/Gyártó

NIKON CORPORATION
Shinagawa Intercity Tower C, 2-15-3, Konan, Minato-ku,
Tokyo 108-6290 Japan

SAMPLE

Русский

Перед использованием данного изделия внимательно прочтите данные инструкции и руководство пользователя фотокамеры.

Примечание. При установке на цифровую зеркальную фотокамеру формата DX, такую как D7200 или D5500 этот объектив может служить углом зрения 2° 40' и фокусное расстояние равное 900 мм (эквивалент формата 35 мм).

Для Вашей безопасности

⚠ ПРЕДУПРЕЖДЕНИЯ

- ***Не разбирайте не не модифицируйте изделие.*** В случае неисправности, ремонт изделия должен выполняться только квалифицированным специалистом. Если изделие разломалось в результате падения или другого несчастного случая, извлеките батарею касаясь внутренних деталей. Несоблюдение этих мер предосторожности может привести к поражению электрическим током или другой травме.
- ***Немедленно выключите фотокамеру в случае возникновения дыма.*** Использование данного оборудования на заправочных станциях или в присутствии пропана или другого горючего газа или пыли может привести к взрыву или пожару.
- ***Не используйте на солнце и другие источники света через объектив или видоискатель.*** Если смотреть на солнце или другой источник яркого света через объектив или видоискатель, это может вызвать необратимое ухудшение зрения.

⚠ МЕРЫ ПРЕДОСТОРОЖНОСТИ

- ***Держите подальше от детей.*** Несоблюдение этой меры предосторожности может привести к травме или неисправности изделия.
- ***Не фокусируйте солнечный свет через объектив.*** Сфокусированный через объектив солнечный свет может привести к возгоранию. Не ставьте фотокамеру с объективом на объектов не допускайте попадания солнца в кадр; если объектив не будет использоваться в течение длительного времени, установите на место крышки объектива и храните не подвергая от прямого солнечного света.
- ***Не перегревайте изделие.*** Не оставляйте изделие в местах, подвергающихся воздействию очень высоких температур, например, в закрытом автомобиле или под прямыми солнечными лучами или оберните изделие в полотенце или иной плотной ткани имеющей обратном нагрейте изделие во время его использования. Несоблюдение этих мер предосторожности может привести к возгоранию или неисправности изделия.

Вызов памяти

Сохраняет и вызывает часто используемые положения фокусировки объектива.

Сохранение положений фокусировки

1. Сдвиньте переключатель включения/ выключения звукового сигнала в положение ♪.
2. Выполните фокусировку.
3. Нажмите кнопку установки памяти.

Эту операцию можно выполнить в любом режиме фокусировки независимо от положения переключателя режимов фокусировки. Если операция будет завершена удачно, то прозвучит звуковой сигнал. Если операция будет выполнена неудачно, то индикатор расстояния фокусировки обратится взад-вперед примерно десять раз, а объектив издаст один короткий звуковой сигнал, после которого последуют три длинных звуковых сигнала; выполните фокусировку и снова нажмите кнопку установки памяти. Сохраненное расстояние не удалится, если выключается фотокамера или снимается объектив.

Использование сохраненных положений фокусировки

1. Переведите переключатель функции фокусировки в положение **MEMORY RECALL**.
2. Вызов сохраненного расстояния фокусировки.
   Нажмите любую из кнопок функции фокусировки, чтобы выполнить фокусировку с сохраненного расстояния. Фотокамера повторно сфокусируется с сохраненного расстояния, даже когда спусковая кнопка затвора будет нажата наполовину; объектив фокусировка восстанавливается, когда отпускается кнопка функции фокусировки. Удерживайте кнопку функции фокусировки нажатой до тех пор, пока не будет сделана фотография.

Переключатель включения/выключения звукового сигнала

Переключатель включения/выключения звукового сигнала можно использовать для включения или отключения звукового сигнала, подаваемого во время операций по установке и вызову памяти.

♪: Звуковой сигнал включен.
🔇: Звуковой сигнал отключен.

Включение AФ (AF-ON)

1. Переведите переключатель режима фокусировки объектива в положение **A/M** или **M/A**.
2. Переведите переключатель функции фокусировки в положение **AF-ON**.
3. Выполните фокусировку.
   Нажмите любую из кнопок функции фокусировки, чтобы выполнить фокусировку, используя автофокусировку. Также можно выполнить фокусировку, воспользовавшись элементами управления фотокамеры.

■ Глубина резко изображаемого пространства

Если фотокамера имеет предварительный просмотр глубины резко изображаемого пространства (затемнение), то глубину резко изображаемого пространства можно предварительно просмотреть в видоискателе.

■ Диафрагма

Диафрагма регулируется с помощью элементов управления фотокамеры. Частота кадров при непрерывной съемке различается при некоторых значениях диафрагмы.

■ Подавление вибраций (VR)

Подавление вибраций (VR) уменьшает смазывание, вызываемое дрожанием фотокамеры, позволяя использовать выдержку, до 4,0 деталей длиннее, чем это имело бы место в других случаях, увеличивая диапазон доступных значений выдержки. Результаты VR для объектива с рейтингом в режиме NORMAL (OS&H/RCE) в соответствии со стандартами Camera and Imaging Products Association (ассоциации производителей фотокамер и устройств отображений) (CIPA); обеспечивая фотката FX измеряются с помощью цифровых фотокамер формата FX, обеспечивая DX измеряются фотокамерами формата DX. Зум-объективы измеряются при максимальном увеличении.

Использование переключателя подавления вибраций

- **Выберите OFF** чтобы выключить подавление вибраций.
- **Выберите NORMAL** для усиленного подавления вибрации при фотографировании неподвижных объектов. Подавление вибрации работает непрерывно, когда спусковая кнопка затвора нажата наполовину.
- **Выберите SPORT** при фотографировании атлетов или других объектов, которые движутся быстро и непредсказуемо. Подавление вибраций выполняется, когда спусковая кнопка затвора нажата наполовину.

Использование подавления вибраций: Примечания

- При использовании подавления вибраций спусковую кнопку затвора наполовину и перед тем как нажать спусковую кнопку затвора полностью, дождитесь, пока изображение в видоискателе стабилизируется.
- Если подавление вибраций отключено, изображение в видоискателе может смазаться после опускания затвора. Это не является неисправностью.
- **SPORT** рекомендуется для снимков с панорамированием, хотя **NORMAL** также поддерживается.
- В режимах **NORMAL** и **SPORT** подавление вибраций применяется только для движения, которое не является частью панорамирования (например, если фотокамера перемещается по горизонтали). Подавление вибраций будет применяться только для вертикальных ограничений).
- Не выключайте фотокамеру и не снимайте объектив во время работы подавления вибраций. Если отсоединить изображение в видоискателе может смазаться после опускания затвора. Это не является неисправностью.
- Если фотокамера оборудована встроенной вспышкой, подавление вибраций будет заблокировано во время зарядки вспышки.
- Подавление вибраций **NORMAL** и **SPORT** может уменьшить смазывание, когда фотокамера установлена на штативе. Однако **OFF** может дать более хорошие результаты в некоторых случаях в зависимости от типа штатива и условий съемки.
- **NORMAL** и **SPORT** рекомендуются, если фотокамера установлена на монопод.

■ Бленда

Бленда защищает объектив и блокирует прямые лучи, которые могут стать причиной бликов и дневного изображения.

Полностью затяните винт бленды (❶).

Если бленда неправильно установлена, то может иметь место винетирование. Бленду можно перевернуть и установить на объектив, когда она не используется.

■ Использование встроенного вращающегося кольца штатива

Присоединяйте штатив к кольцу штатива объектива, а не к фотокамере. Имейте в виду, что Ваша рука может задеть штатив, если Вы попытаетесь фотографировать, удерживая ее за рукоятку. Кольцо штатива можно отсоединить, отвинтив фиксирующий винт кольца штатива; для получения более подробной информации обратитесь в сервисный центр компании Nikon.

Изменение положения фотокамеры

Ослабьте крепежный винт уплотнительного кольца штатива (❶), совместите индекс вращения объектива (❷) с ориентацией фотокамеры и затяните винт (❶).

Кольцо монопода

Входящее в комплект заменяемое кольцо монопода можно использовать вместо кольца штатива. После замены кольца проверьте, чтобы зажим кольца был полностью затянут. Несоблюдение этой меры предосторожности может привести к повреждению объектива или фотокамеры.

■ Гнездо безопасности

Гнездо безопасности может использоваться для присоединения замков тросов безопасности сторонних производителей. Для получения более подробной информации см. документацию, прилагаемую к замку троса безопасности.

■ Фильтры

При съемке фотографий с вставляемым держателем фильтра проверьте, чтобы был установлен фильтр. Держатель поставляется с установленным фильтром нейтрального цвета (NC).

- Якщо фотокамера обладнана вбудованим спалахом, зменшення вібрацій буде вимкнено, поки спалах заряджається.
- Функція зменшення вібрацій у режимах **NORMAL** і **SPORT** може змінювати розмитість, коли фотокамеру встановлено на штатив. Проте режим **OFF** (ВИМКНУТИ) може забезпечити кращі результати в деяких випадках, залежно від типу штатива та умов зйомки.
- Режими **NORMAL** і **SPORT** рекомендовано застосовувати, коли фотокамеру встановлено на монопод.

■ Бленда

Бленда захищає об'єктив та запобігає розсіяному освітленню, яке може спричинити появу відблисків та ореолів.

Повністю затягніть гвинт бленди (❶).

Неправильне приєднання бленди може призвести до появи віньєтування. Коли бленда не використовується, її можна встановити на об'єктив протилежним боком.

■ Використання вбудованого поворотного штативного кільця

Під'єднуйте штатив до штативного кільця об'єктива, а не до фотокамери. Зауважте, що Ви можете зачепити штатив рукою, якщо тримаєте фотокамеру, тримаючи її за ручку. Штативне кільце можна від'єднати, відкрутивши фіксуючий гвинт штативного кільця; за додатковими відомостями зверніться до авторизованого представника сервісного центру Nikon.

Зміна положення фотокамери

Відпустіть закріплювальний гвинт штативного кільця (❶), розташуйте мітку повороту об'єктива (❷) відповідно до орієнтації фотокамери і затягніть гвинт (❶).

Кільце для кріплення на монопод

Зніміть кільце для кріплення на монопод з комплекту можна використовувати замість штативного кільця. Після заміни кільця переконайтеся, що фіксатор кільця повністю затягнуто. Недотримання цього застереження може призвести до пошкодження об'єктива або фотокамери.

■ Гніздо для запобіжного тросу з замком

Це гніздо можна використовувати для під'єднання запобіжних тросів з замком сторонніх виробників. Додаткові відомості наведено у документації з комплекту запобіжного тросу з замком.

■ Фільтри

Під час фотозйомки з використанням встановного тримача фільтра переконайтеся, що фільтр встановлено. Тримач постачається у комплекті зі встановленим нейтральним фільтром (Neutral Color NC).

Установлення фільтрів

1. Розблокуйте тримач.
   Натисніть гвинт встановного тримача фільтра донизу і прокрутіть проти годинникової стрілки. Тоді від'єднайте кришку, повернувши її правому куті відносно осі об'єктива.
2. Витягніть встановний тримач фільтра.
3. Вийміть фільтр, що входить до комплекту.
4. Вкрутіть різьбовий фільтр діаметром 40,5 мм з того боку тримача, який має позначку «NIKON» та «JAPAN».
   Після цього тримач можна повторно вставити лицьовим боком до об'єкта чи до фотокамери.

Використання додаткового встановного поляризаційного фільтра CP-L405

Вийдіть C-PL405 усуває небажані відблиски від скла, води та інших неметалевих поверхонь. Вставний тримач фільтра не потрібен під час використання фільтра переконайтеся, що його надійно прикріплено, і пам'ятайте, що він не є пилонепроникним та захищеним від бризок. Зверніться до авторизованого дилера C-PL405 призводить до незначного збільшення мінімальної дистанції фокусування та зсуву дистанції фокусування якісного значення, показаного індикатором дистанції фокусування. При використанні фільтра для кріплення об'єктивів, цей фільтр було придано перед збереженням положення фокусування.

Не залишайте фільтр CP-PL405 протягом тривалого часу під прямим сонячним променем або у місцях, які зазнають дії підвищеної вологості чи високих температур.

■ Догляд за об'єктивом

- Після зняття з фотокамери об'єктива поверхатися до максимальної діафрагми. Цей захистить внутрішні деталі об'єктива, зберігайте його у місці, захищеному від прямого сонячного світла, або встановіть ковпачок об'єктива.
- Обов'язково підтримуйте об'єктив, коли тримаєте фотокамеру. Недотримання цього застереження може спричинити загорання. Під час зйомки об'єктив, оскільки він може нагріватися.
- Не підніжайте та не тримайте об'єктив або фотокамеру тільки за бленду.
- Слідкуйте за тим, щоб контакти процесора завжди були чистими.
- Видаляйте пил, пух з ворс з поверхонь об'єктиву за допомогою пристрою для обдування. Щоб видалити плями і відбитки пальців з поверхні об'єктиву, використовуйте невелику кількість етанолу або рідини для чищення об'єктивів на м'яку чисту бавовняну тканину або серветку для чищення об'єктивів і очистіть поверхню круговими рухами від центра назовні. Будьте уважні, щоб не пошкодити і не подряпати скло пальцем.
- Передній елемент з відповідним покривом можна легко очистити, протерши його сухою тканиною. Плями і відбитки пальців можна видалити за допомогою м'якої чистої бавовняної тканини або серветки для чищення об'єктивів, злегка зволоженої етанолом рукави від центра назовні. Будьте уважні, щоб не лишати розводів і не торкатися поверхні скла пальцями. Щоб видалити стійкі забруднення, акуратно протріть поверхню м'якою чистою бавовняною тканиною, злегка зволоженою кількістю дистильованої води, етанолу або рідини для чищення об'єктивів. Плями на елементі з водо- та масловідштовхувальним фторовим покриттям можна видалити сухою тканиною. Для чищення об'єктивів обов'язково користуйтеся спеціальними рушниками, тканинами та розріджувачі для фарб або бензол.
- Прикріпіть задню кришку та насувну передню кришку, перед тим як покласти об'єктив у чохол.
- Якщо не збираєтесь користуватися об'єктивом довгий термін, зберігайте його в прохолодному сухому місці, щоб запобігти плісняви та корозії. Не зберігайте об'єктив під прямим сонячним світлом та поряд з нафтопаровими або камфорними засобами проти молі.
- Утримуйте об'єктив сухим. Корозія внутрішнього механізму може призвести до невиправного ураження.
- Якщо зберігати об'єктив в місцях з високою температурою, це може пошкодити або деформувати компоненти, зробленні з поліпропілі пластмас.
- Якщо навколишня температура низька, лінзи об'єктиву охолоне, на них можуть утворитися скадки, але це не завдасть їх використанню.
- Не можна сідати або ставати на футляр.
- Компанія Nikon не несе відповідальності за пошкодження або крадіжку пристроїв, захищених захисними кодами.

Перемикач звукового сигналу

Перемикач звукового сигналу можна використовувати, щоб вимкати чи вимикати звуковий сигнал, що подається під час операцій встановлення пам'яті та виклику з пам'яті.

♪: Звуковий сигнал увімкнено.
🔇: Звуковий сигнал вимкнено.

Nikon оставляет за собой право изменять технические характеристики оборудования, описанного в данном руководстве, в любое время и без предварительного предупреждения.

■ Додаткове приладдя

- Вставна передня кришка об'єктива
- Задня кришка об'єктива LF-4
- Бленда об'єктива HB-60
- Вставний тримач фільтра
- Різьбовий фільтр NC діаметром 40,5 мм
- Ремінець LN-2
- Футтляр підвищеної міцності CT-608
- Кільце для кріплення на монопод

■ Сумісне приладдя

- Різьбовий фільтр діаметром 40,5 мм
- Вставний круговий поляризаційний фільтр C-PL405
- Телеконвертори AF-I/AF-S TC-14E/TC-14E II/TC-14E III/TC-17E II/TC-20E/TC-20E II/TC-20E III

■ Технічні характеристики

Тип	Об'єктив типу E AF-S з вбудованим процесором та байонетом F
Фокусна відстань	600 мм
Максимальне значення діафрагми	f/4
Конструкція	16 елементів у 12 групах (включно з 4 елементами об'єктива з скла ED, 2 фторопатними елементами та елементами об'єктива з покриттям Nano-Crystal) та 1 захисний скляний елемент (із фторованим покриттям)
Кут зору	• Цифрові дзеркальні фотокамери Nikon формату FX: 4° 10' • Цифрові дзеркальні фотокамери Nikon формату DX: 2° 40'
Інформація про відстань	Вихід до фотокамери
Фокусування	Система Nikon Internal Focusing (IF) з автофокусуванням, що керується безшумним ультразвуковим мотором (хвилі SWM), та з окремим кільцем фокусування для ручного фокусування
Зменшення вібрацій	Зменшення об'єктива з використанням voice coil motors (VLMs)
Індикатор дистанції фокусування	4,4 м – ∞
Мінімальна дистанція фокусування	4,4 м від фокальної площини
Кількість пелюсток діафрагми	9 (майже круглий отвір при повному розкриті)
Діафрагма	Автоматична діафрагма з електронним керуванням
Діапазон діафрагми	від f/4 – f/32
Замір	Повна діафрагма
Перемикач межі фокусування	Два положення: FULL (∞ – 4,4 м) і ∞ – 10 м
Габарити	Максимальний діаметр прибл. 166 мм × 432 мм (відстань від установного фланця об'єктиву фокусування)
Маса	Приблизно. 3810 г

Компанія Nikon залишає за собою право змінювати характеристики пристроїв, розглянуті в цьому посібнику, будь-коли та без попереднього повідомлення.

Українська

Перед використанням цього виробу уважно прочитайте цю інструкцію та посібник до фотокамери.

Примітка. З ріді встановленим на дзеркальній фотокамері з одним об'єктивом формату DX, наприклад, D7200 або D5500, цей об'єктив має кут огляду 2° 40' і фокусну відстань, еквівалентну 900 мм (у форматі 35 мм).

Правила безпеки

⚠ ПОПЕРЕДЖЕННЯ

- ***Не розбирайте та не змінюйте виріб.*** У разі несправності ремонт виробу має виконувати лише кваліфікований технічний персонал. Якщо виріб розбився в результаті падіння або іншої аварії, перш ніж торкатися, вийміть акумулятор. Несвоєчасне виконання цих застережень може призвести до ураження електричним струмом або отримання інших травм.
- ***Негайно вимкніть фотокамеру у разі несправності.*** Якщо помітили дим або відчуєте незвичний запах від обладнання, негайно вимкніть з мережі адаптер змінного струму. Продовжувати експлуатацію обладнання, коли воно несправне, може призвести до ураження електричним струмом або отримання інших травм.
- ***Не дивіться на сонце крізь об'єктив або відошукач фотокамери.*** Якщо дивитися на сонце або інші джерела яскравого світла крізь об'єктив або відошукач, можна спричинити незворотне погіршення зору.

⚠ ЗАСТЕРЕЖЕННЯ

- ***Зберігайте виріб у місцях, недоступних для дітей.*** Недотримання цього застереження може призвести до травмування або виробу виробу з ладу.
- ***Не фокусуйте сонячне проміння крізь об'єктив.*** Сонячне проміння, сфокусоване через об'єктив, може спричинити загорання. Під час зйомки об'єктив, оскільки він може нагріватися. Не залишайте виріб без об'єктива або фотокамеру тільки за бленду. Слідкуйте за тим, щоб контакти процесора завжди були чистими. Видаляйте пил, пух з ворс з поверхонь об'єктиву за допомогою пристрою для обдування. Щоб видалити плями і відбитки пальців з поверхні об'єктиву, використовуйте невелику кількість етанолу або рідини для чищення об'єктивів на м'яку чисту бавовняну тканину або серветку для чищення об'єктивів і очистіть поверхню круговими рухами від центра назовні. Будьте уважні, щоб не пошкодити і не подряпати скло пальцем. Передній елемент з відповідним покривом можна легко очистити, протерши його сухою тканиною. Плями і відбитки пальців можна видалити за допомогою м'якої чистої бавовняної тканини або серветки для чищення об'єктивів, злегка зволоженої етанолом рукави від центра назовні. Будьте уважні, щоб не лишати розводів і не торкатися поверхні скла пальцями. Щоб видалити стійкі забруднення, акуратно протріть поверхню м'якою чистою бавовняною тканиною, злегка зволоженою кількістю дистильованої води, етанолу або рідини для чищення об'єктивів. Плями на елементі з водо- та масловідштовхувальним фторовим покриттям можна видалити сухою тканиною. Для чищення об'єктивів обов'язково користуйтеся спеціальними рушниками, тканинами та розріджувачі для фарб або бензол. Прикріпіть задню кришку та насувну передню кришку, перед тим як покласти об'єктив у чохол. Якщо не збираєтесь користуватися об'єктивом довгий термін, зберігайте його в прохолодному сухому місці, щоб запобігти пліснявки та корозії. Не зберігайте об'єктив під прямим сонячним світлом та поряд з нафтопаровими або камфорними засобами проти молі. Утримуйте об'єктив сухим. Корозія внутрішнього механізму може призвести до невиправного ураження. Якщо зберігати об'єктив в місцях з високою температурою, це може пошкодити або деформувати компоненти, зроблені з поліпропілі пластмас. Якщо навколишня температура низька, лінзи об'єктиву охолоне, на них можуть утворитися скадки, але це не завдасть їх використанню. Не можна сідати або ставати на футляр. Компанія Nikon не несе відповідальності за пошкодження або крадіжку пристроїв, захищених захисними кодами.

■ Об'єктив бленди

1. Резинове гумка
2. Кнопка функції фокусування (фіксація фокуса/виклик пам'яті/ запуск АФ)
3. Кільце фокусування
4. Індикатор дистанції фокусування
5. Мітка дистанції фокусування
6. Мітка повороту об'єктива
7. Мітка встановлення об'єктива
8. Гумова прокладка для кріплення об'єктива
9. Контакти процесора
10. Вставний тримач фільтра
11. Гвинт встановного тримача фільтра
12. Вушко для ремінця
13. Закріплювальний гвинт штативного кільця
14. Вбудоване поворотне штативне кільце
15. Перемикач режиму фокусування
16. Перемикач межі фокусування
17. Перемикач зменшення вібрацій
18. Перемикач функції фокусування (AF-L/MEMORY RECALL/AF-ON)
19. Перемикач звукового сигналу
20. Кнопка встановлення пам'яті
21. Гніздо для запобіжного тросу з замком
22. Бленда
23. Гвинт бленди об'єктива
24. Знімне кільце для кріплення на монопод

■ Будова об'єктиву

■ Сумісність

Цей об'єктив можна використовувати з фотокамерами серій D4, серії D3, D, серії D810, серії D800, D750, D700, D610, D600, серії D300, D7200, D7100, D7000, D5500, D5300, D5200, D5100, D5000, D3300, D3200 та D3100. Цей отримати оновлену інформацію про сумісні фотокамери, звернітеся до останніх каталогів Nikon або відвідайте веб-сайт Nikon для вашого регіону.

■ Фокусування

Підтримуються режими фокусування, перелічені в наступній таблиці (інформацію про режими фокусування фотокамери дивіться в посібнику фотокамери).

Режим фокусування фотокамери	Режим фокусування об'єктиву		
	A/M	M/A	M
AФ	Автофокусування із пріоритетом ручного фокусування (пріоритет AФ)	Автофокусування із пріоритетом ручного фокусування (пріоритет ручного фокусування)	Ручне фокусування з електронним дальномером
PФ	Ручне фокусування з електронним дальномером		

Режими A/M та M/A

- **M/A**: автофокусування можна скасувати, прокрутивши кільце фокусування об'єктива.
- **A/M**: як описано вище, за винятком того, що кільце фокусування необхідно повернуть раніше. Це запобігає випадковій зміні фокусування внаслідок дотику до кільця фокусування.

1. Пересуньте перемикач режиму фокусування у положення **A/M** або **M/A**.
2. Сфокусуйтеся.
   За потреби можна здійснити ручну корекцію автофокусування прокручуванням кільця фокусування об'єктива, поки кнопку спуску затвора натиснуто наполовину (або, якщо фокусування основано кнопкою **AF-ON**, поки натиснуто кнопку **AF-ON**, або якщо перемикач функції фокусування встановлено у положення **AF-ON**, поки натиснуто кнопку функції фокусування). Для повторного фокусування за допомогою автофокусування натисніть кнопку спуску затвора наполовину або ще раз натисніть кнопку **AF-ON** або кнопку функції фокусування.

Перемикач межі фокусування

Перемикач межі фокусування обмежує дистанції фокусування для автофокусування. Якщо ви не знаєте, який варіант для використання повного діапазону фокусування.

- **∞–10м**: Якщо об'єкт зйомки завжди буде знаходитися на відстані не менше 10 м, виберіть це положення для більш швидкісного фокусування.

■ Кнопки і перемикач функції фокусування

Функція, призначену кнопкам функції фокусування, можна вибрати за допомогою перемикача функції фокусування.

Перемикач функції фокусування	Кнопка функції фокусування
AF-L	Фіксація фокуса
MEMORY RECALL	Виклик пам'яті
AF-ON	Запуск АФ об'єктива

Призначену функцію можна використати натисканням будь-якої з чотирьох кнопок функції. Кнопки фокусування можна призначити в інше положення; за додатковими відомостями звертіться до авторизованого дилера сервісного центру Nikon.

Фіксація фокуса (AF-L)

Фіксація фокуса доступна лише для автофокусування.

1. Пересуньте перемикач фокусування у положення **AF-L**.
2. Зафіксуйте фокус.
   Фокус можна зафіксувати натисканням будь-якої з кнопок функції фокусування, і він залишається зафіксованим, поки кнопку натиснуто. Фокус також можна зафіксувати за допомогою елементів керування фотокамери.

Виклик пам'яті

Збереження та виклик часто використовуваних положень фокусування об'єктива.

Збереження положень фокусування

1. Пересуньте перемикач звукового сигналу у положення ♪.
2. Сфокусуйтеся.
3. Натисніть кнопку встановлення пам'яті.
   Цю дію можна виконувати у будь-якому режимі фокусування незалежно від положення перемикача функції фокусування. У разі успішного виконання дії пролунає звуковий сигнал. Якщо дію виконати не вдається, індикатор дистанції фокусування близько десяти разів прокрутиться назад і вперед, і об'єктив видасть один короткий звуковий сигнал, а потім три довгих звукових сигнали. Сфокусуйтеся і натисніть кнопку встановлення пам'яті ще раз. Збереження значення відстані не буде виділено, якщо вимкнути фотокамеру або зняти об'єктив.

Використання попередньо встановлених положень фокусування

1. Пересуньте перемикач функції фокусування у положення **MEMORY RECALL**.
2. Виклик збереженої дистанцію фокусування.
   Натисніть будь-яку кнопку функції фокусування, щоб сфокусуватися на збереженій дистанції. Фотокамера повторно сфокусується на збереженій дистанції, навіть якщо кнопку спуску затвора буде натиснуто наполовину; щоб відпустити фокусування, відпустіть кнопку функції фокусування. Утримуйте кнопку функції фокусування натиснутою, поки не буде зроблено знімок.

Перемикач звукового сигналу

Перемикач звукового сигналу можна використовувати, щоб вимкати чи вимикати звуковий сигнал, що подається під час операцій встановлення пам'яті та виклику з пам'яті.

♪: Звуковий сигнал увімкнено.
🔇: Звуковий сигнал вимкнено.

Запуск АФ (AF-ON)

1. Пересуньте перемикач режиму фокусування об'єктива у положення **A/M** або **M/A**.
2. Пересуньте перемикач функції фокусування у положення **AF-ON**.
3. Сфокусуйтеся.
   Натисніть будь-яку з кнопок функції фокусування, щоб сфокусуватися за допомогою автофокусування. Також можна сфокусуватися за допомогою елементів керування фотокамери.

■ Глибина різкості

Якщо фотокамера має опцію попереднього перегляду глибини різкості (зменшення діафрагми), то глибину різкості можна перегляну в видоискачі.

■ Діафрагма

Діафрагма налаштовується за допомогою елементів керування фотокамери. Частота кадрів може змінитися за деяких значень діафрагми.

■ Зменшення вібрацій (VR)

Функція зменшення вібрацій (VR) зменшує розмиття, спричинене тремтінням фотокамери, дозволяючи використовувати витримки, довші щонайбільше на 4,0 подібні порівняно зі значеннями, які використовуються б у відповідних умовах, і таким чином розширити діапазон доступних витримок. Вплив функції VR на витримку вимірюється відповідно до стандарту CIPA (CIPA/RAL (ВИРАЗНІ)) відповідно до стандартів Camera and Imaging Products Association — CIPA); вимірювання для об'єктивів формату FX виконуються з використанням цифрових фотокамер формату FX, для об'єктивів формату DX — із використанням фотокамер формату DX. Вимірювання для об'єктивів зі змінною фокусною відстанню виконуються з положенням максимального збільшення.

Використання перемикача зменшення вібрацій

- **Виберіть положення OFF**, щоб вимкнути зменшення вібрацій.
- **Виберіть режим NORMAL** для покращення зменшення вібрацій під час фотозйомки нерухомих об'єктів. Зменшення вібрацій буде задіяно, коли кнопку спуску затвора буде натиснуто наполовину.
- **Виберіть режим SPORT** для зйомки спортсменів та інших об'єктів, які рухаються швидко і непередбачено. Зменшення вібрацій буде задіяно, коли кнопку спуску затвора буде натиснуто наполовину.

Використання зменшення вібрацій: примітки

- Під час користування зменшенням вібрацій натисніть кнопку спуску затвора наполовину і почекайте, поки зображення у видошукачі стабілізується, потім натисніть кнопку спуску затвора повністю.
- Якщо використовується зменшення вібрацій, зображення у видошукачі може бути розмитим, якщо відпустити затвор. Це не є несправністю.
- Режим **SPORT** рекомендовано для зйомки з панорамуванням, хоча режим **NORMAL** також підтримується.
- У режимах **NORMAL** і **SPORT** функція зменшення вібрацій застосовується тільки до руху, який не є складовою панорамування (наприклад, якщо панорамування виконується горизонтально, зменшення вібрацій буде застосовуватися тільки до тремтіння по вертикалі).
- Не вимикайте фотокамеру і не знімайте об'єктив, поки зменшення вібрацій активне. Якщо відключити зображення під час роботи зменшення вібрацій, об'єктив може трохсотити при спуску. Це не є несправністю, і може бути виправлено, якщо

Жадтан шакыру

Объективтің жиі пайдаланылатын фокустау күйлерін сақтаңыз және шақырыңыз.

Фокустау күйлерін сақтау

1. Дыбыстық сигналды қосу/өшіру қосқышын ♪ күйіне сырғытыңыз.
2. Фокустаңыз.
3. Жадты орнату түймешігін басыңыз.
   Бұл әрекетті фокустау функциясы селекторының күйіне қарамастан кез келген фокустау режимінде орындауға болады. Әрекет сәтті болса, дыбыстық сигнал шығады. Әрекет сәтсіз болса, фокустау қашықтығының индикаторы шамамен он минуттай артқа-алға айналады және объектив ысқа дыбыстық сигналды, содан кейін үш ұзын дыбыстық сигналды шығарады; фокустаңыз және жадты орнату түймешігін қайтадан басыңыз. Фокустаған ашықтың немесе объективті ажыратпаса, сақталған қашықтық жойылмайды.

Сақталған фокустау күйлерін пайдалану

1. Фокустау функциясы селекторының **MEMORY RECALL** күйіне сырғытыңыз.
2. Сақталған фокустау қашықтығын шақырыңыз.
   Сақталған қашықтыққа фокустау үшін фокустау функция түймешіктерінің кез келгенін басыңыз. Фотокамера тіпті ысқырманы босату түймешігі жартылай басылған болса да, сақталған қашықтыққа қайта фокустайды; фокустау функция түймешігін жібергенде қалыпты фокус қалпына келтіріледі. Фокустаут түсірілгенше фокустау функция түймешігін басып тұрыңыз.

Дыбыстық сигналды қосу/өшіру қосқышы

Дыбыстық сигнал қосқышын жадты орнату және шақыру әрекеттері кезінде шығатын дыбыстық сигналды қосу немесе өшіру үшін пайдаланыңыз болады.

♪: Дыбыстық сигнал қосылған.
🔇: Дыбыстық сигнал өшірілген.

Автофокустауды бастау (AF-ON)

1. Объективтің фокус режиміндің қосқышын A/M немесе M/A күйіне сырғытыңыз.
2. Фокустау функция селекторын **AF-ON** күйіне сырғытыңыз.
3. Фокустаңыз.
   Автофокустау пайдаланып фокустау үшін фокустау функция түймешіктерінің кез келгенін басыңыз. Сондай-ақ, фотокамераның басқару тетіктерін пайдаланып фокустауға болады.

■ Объективке күтім жасау

- Фотокамерадан алғанда объективтің максималды диафрагма орналасқанын тексеріңіз. Объективтің ішін қорғау үшін осы тәсілді міндетті түрде орындаңыз немесе объектив қабын қайта орнатыңыз.
- Фотокамераны ұстағанда, әрқашан объективті тіреңіз. Бұл сақтық шарасын орындамау объективке жиектемесін зақымдауы мүмкін.
- Тек бленда арқылы объективті немесе фотокамераны алмаңыз немесе ұстамаңыз.
- Микропроцессор түйіспелерін тазаң күйде ұстаңыз.
- Объективті ораптаған арналған резеңке ыңғайдағы заңғылдаға, пайдаланудың дереу тоқтатып, объективті жиектегіге Nikon компаниясының өкілеті ықсмет көрсету орталығына апарыңыз.
- Объективті үнемдеп тозаң мен ұлпаны кетіру үшін ауа үрлегіш пайдаланыңыз.
- Шыны бетіндеги жағылулардың және саусақ іздерін кетіру үшін этанолдың аз мөлшерін немесе объектив тазалағышын шағын мөлшерінде жұмсақ, таза мақта шүберекке немесе объективті тазалау шүберегіне жағып, айналатын қозғалыспен ортадан сыртқа қарай, айналатын қозғалыспен ортадан сыртқа қарай, жақырғанда іздерді қалдырмауға немесе шынының бетін сызып алмауға тырысып тазалаңыз.
- Фтормен жағылған алдыңғы элементті жай құрғақ шүберекпен сүрту арқылы тазалауға болады. Жағылуларды және саусақ іздерін жұмсақ, таза мақта шүберекті немесе объективті тазалау шүберегін пайдаланып кетіруге болады; айналатын қозғалысқа ортадан сыртқа қарай, жақырғанда іздерді қалдырмауға немесе шынының бетін сызып алмауға тырысып тазалаңыз. Қатты дақтарды кетіру үшін дистиллденген судың, этанолдың немесе объектив тазалағышты шағын мөлшерімен ылғалдандырылған жұмсақ, шүберекті пайдаланып жайлап сүртіңі

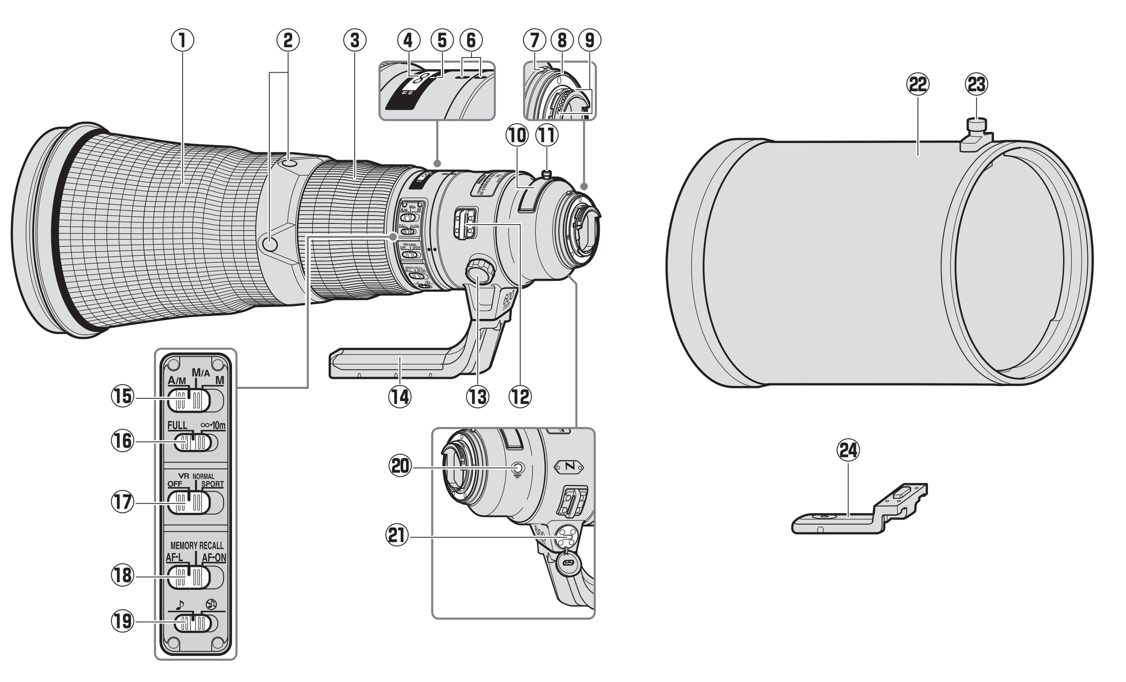

Ελληνικά

Για την Ασφάλεια Σας

⚠ ΠΡΟΕΙΔΟΠΟΙΗΣΕΙΣ

⚠ ΠΡΟΦΥΛΑΞΕΙΣ

■ Μέρη του Φακού

■ Συμβατότητα

■ Εστίαση

■ Τα Κουμπιά Λειτουργίας Εστίασης και ο Επιλογέας

■ Φίλτρα

■ Φροντίδα Φακού

■ Παρεχόμενα Εξαρτήματα

■ Συμβατά Εξαρτήματα

■ Προδιαγραφές

■ Βάθος Πεδίου

■ Διάφραγμα

■ Απόσβεση Κραδασμών (VR)

■ Το Σκίαστρο Φακού

■ Χρήση Ενσωματωμένης Περιστρεφόμενης Στεφάνης Τριπόδου

■ Η Στεφάνη Ασφαλείας

Română

Pentru siguranța dumneavoastră

⚠ AVERTISMENTE

⚠ ATENȚIONĂRI

■ Componentele obiectivului

■ Compatibilitate

■ Focalizare

■ Butoanele cu funcții de focalizare și selectorul funcției de focalizare

■ Profunzime de câmp

■ Diafragma

■ Reducerea vibrațiilor (VR)

■ Parasolarul obiectivului

■ Folosirea unui colier rotativ încorporat pentru trepied

■ Fanta de securitate

■ Filtre

■ Îngrijirea obiectivului

■ Accesorii furnizate

■ Accesorii compatibile

■ Specificații

Türkçe

Emniyetiniz İçin

⚠ UYARILAR

⚠ İKAZLAR

■ Objektifin Parçaları

■ Uyumluluk

■ Netleme

■ Netleme İşlev Düğmeleri ve Seçici

■ Alan Derinliği

■ Diyafram

■ Titreşim Azaltma (VR)

■ Lens Koruyucu

■ Dahili Döner Tripod Bileziği Kullanma

■ Güvenlik Yuvası

■ Filtreler

■ Objektifin Bakımı

■ Birlikte Verilen Aksesuarlar

■ Uyumlu Aksesuarlar

■ Teknik Özellikler

Magyar

Saját biztonsága érdekében

⚠ FIGYELMEZTETÉSEK

⚠ FIGYELMEZTETÉSEK

■ Az objektív részei

■ Kompatibilitás

■ Élességállítás

■ Élességállítás funkciógombok és funkcióválasztó

■ Mélységélesség

■ Rekesz

■ Rázkódáscsökkentés (VR)

■ Objektív fényellenző

■ A beépített elforgatható állványgyűrű használata

■ A biztonsági foglalat

■ Szűrők

■ Az objektív kezelése

■ A készülékkel szállított tartozékok

■ Kompatibilis tartozékok

■ Műszaki jellemzők

© 2015 Nikon Corporation