Installation manual
Manuel d'installation
Manual de instalación
Manual de instalação
Installationshandbuch
Manuale d'installazione
Installatiehandleiding
Installasjonsveiledning
Asennusopas
Руководство по установке
Installationsanvisning
Installationsmanual
設置マニュアル
Instrukcja instalacji
설치 설명서
安装手册
安裝手冊
Panduan instalasi
Kurulum kılavuzu

by HARMAN

JBL® STAGE 402

Car Audio Speaker
Haut-parleur audio automobile
Altavoz de audio para automóvil
Alto-falante automotivo
Fahrzeuglautsprecher
Diffusore Car Audio
Autoluidspreker
Bilstereohøyttaler
Autokaiutin
Автомобильный динамик
Bilhögtalare
Bilhøjttaler
カーオーディオ・スピーカー
Głośnik samochodowy
카오디오 스피커
车载扬声器
汽車音響喇叭
Speaker Audio Mobil
Araba Ses Hoparlörü

by HARMAN

HARMAN International Industries, Inc.
8500 Balboa Boulevard, Northridge, CA 91329 USA

© 2016 HARMAN International Industries, Incorporated. All rights reserved.
JBL is a trademark of HARMAN International Industries, Incorporated, registered in the United States and/or other countries.
Features, specifications and appearance are subject to change without notice.

© 2016 HARMAN International Industries, Incorporated. Все права защищены.
JBL является торговой маркой Harman International Industries, Incorporated, зарегистрированной в США и/или других странах.
Функции, характеристики и внешний вид описываемых компонентов могут быть изменены без предварительного уведомления.

Торговая марка	:	JBL
Назначение товара	:	АВТОМОБИЛЬНАЯ АКУСТИЧЕСКАЯ СИСТЕМА
Изготовитель	:	ХАРМАН ИНТЕРНЕШНЛ ИНДАСТРИЗ ИНКОРПОРЕЙТЕД, США, 06901 КОННЕКТИКУТ, г.СТЭМФОРД, АТЛАНТИК СТРИТ 400, ОФИС 1500
Страна происхождения	:	Китай
Импортер в Россию	:	ООО "ХАРМАН РУС СиАйЭс", РОССИЯ, 123317, МОСКВА, ПРЕСНЕНСКАЯ НАБ, Д.10
Гарантийный период	:	1 год
Информация о сервисных центрах	:	www.harman.com/ru тел. +7-800-700-0467
Срок службы	:	5 лет
Срок хранения	:	не ограничен
Условия хранения	:	Стандартные при нормальных значениях климатических факторов внешней среды
Номер документа соответствия	:	Товар не подлежит обязательной сертификации
Дата производства:	:	Дата изготовления устройства определяется по двум буквенным обозначениям из второй группы символов серийного номера изделия, следующих после разделительного знака «-». Кодировка соответствует порядку букв латинского алфавита, начиная с января 2010 года: 000000-MY0000000, где «M» - месяц производства (А - январь, В - февраль, С - март и т.д.) и «Y» - год производства (А - 2010, В - 2011, С - 2012 и т.д.).

TR03801_A

www.jbl.com

STAGE 402

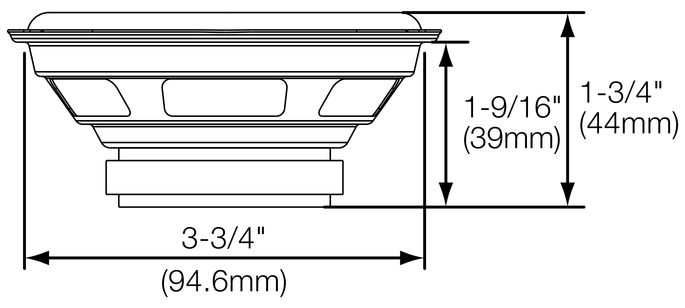

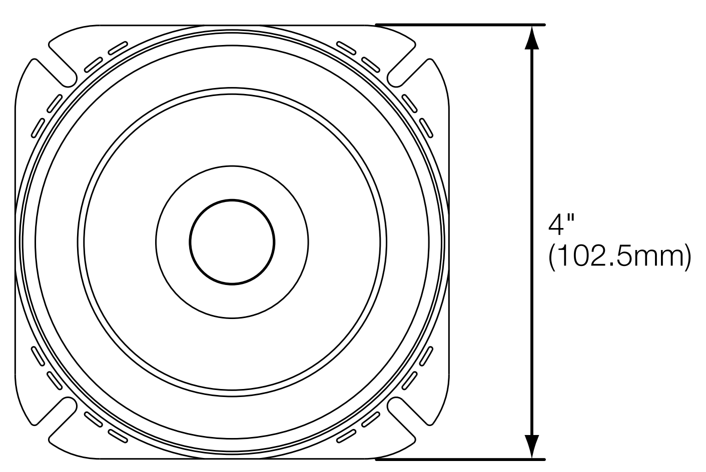

STAGE 402

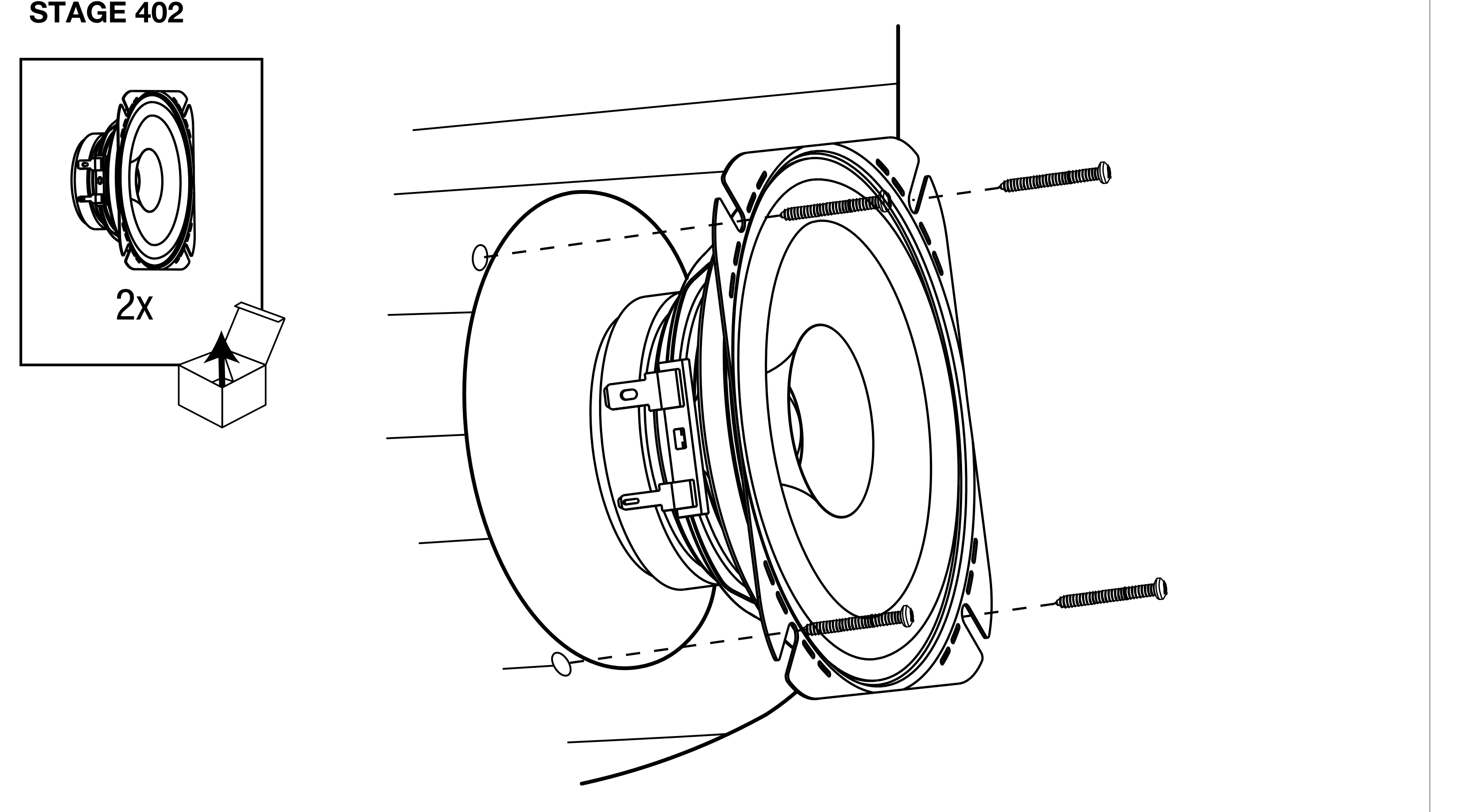

English

SPECIFICATIONS	STAGE 402
Type	4"(100mm) Dual Cone Car Speaker
Continuous power handling	20W
Peak power handling	60W
Frequency response	80Hz–15K Hz
Nominal impedance	4 ohms
Sensitivity (2.83V/1m)	85dB
External diameter	4"(102.5mm)
Mounting cutout diameter	3-3/4"(94.6mm)
Total depth	1-13/16"(46mm)
Mounting depth	1-9/16"(39mm)

French

SPÉCIFICATIONS	STAGE 402
Type	Haut-parleur double cône 100 mm (4")
Puissance admissible continue	20W
Puissance admissible crête	60W
Réponse en fréquence	80Hz–15K Hz
Impédance nominale	4 ohms
Sensibilité (2.83V/1m)	85dB
Diamètre externe	4"(102.5mm)
Diamètre de découpe de montage	3-3/4"(94.6mm)
Profondeur totale	1-13/16"(46mm)
Profondeur de montage	1-9/16"(39mm)

German

TECHNISCHE DATEN	STAGE 402
Typ	4-Zoll-Dual-Konus-Lautsprecher (100 mm) für Kfz
Kontinuierliche Leistung	20W
Spitzenleistung	60W
Frequenzbereich	80Hz–15K Hz
Nennimpedanz	4 ohms
Empfindlichkeit (2.83V/1m)	85dB
Äußerer Durchmesser	4"(102.5mm)
Montageausschnitt-Durchmesser	3-3/4"(94.6mm)
Gesamttiefe	1-13/16"(46mm)
Montagetiefe	1-9/16"(39mm)

Italian

SPECIFICHE	STAGE 402
Descrizione	Altoparlante Car audio a doppio cono da 4" (100mm)
Tenuta in potenza continua	20W
Tenuta in potenza, picco	60W
Risposta in frequenza	80Hz–15K Hz
Impedenza nominale	4 ohms
Sensibilità (2,83 V/1m)	85dB
Diametro esterno	4"(102.5mm)
Diametro foro per montaggio	3-3/4"(94.6mm)
Profondità totale	1-13/16"(46mm)
Profondità di montaggio	1-9/16"(39mm)

Spanish

ESPECIFICACIONES	STAGE 402
Tipo	Altavoz para automóvil con cono dual de 4" (100 mm)
Gestión de potencia máxima continua	20W
Gestión de potencia pico	60W
Intervalo de frecuencias	80Hz–15K Hz
Impedancia nominal	4 ohms
Sensibilidad (2.83V/1m)	85dB
Diámetro externo	4"(102.5mm)
Diámetro de corte para montaje	3-3/4"(94.6mm)
Profundidad total	1-13/16"(46mm)
Profundidad de montaje	1-9/16"(39mm)

Portuguese

ESPECIFICAÇÕES	STAGE 402
Tipo	Alto-falante automotivo de 4" (100 mm) com cone duplo
Potência contínua máxima	20W
Potência máxima de pico	60W
Resposta de frequência	80Hz–15K Hz
Impedância nominal	4 ohms
Sensibilidade (2,83 V/1m)	85dB
Diâmetro externo	4"(102.5mm)
Diâmetro do corte de montagem	3-3/4"(94.6mm)
Profundidade total	1-13/16"(46mm)
Profundidade de montagem	1-9/16"(39mm)

Dutch

SPECIFICATIES	STAGE 402
Type	4" (100mm) Dual Cone autoluidspreker
Piekvermogen	20W
Piekvermogen	60W
Frequentiebereik	80Hz–15K Hz
Nominale impedantie	4 ohms
Gevoeligheid (2.83V/1m)	85dB
Externe diameter	4"(102.5mm)
Diameter inbouw	3-3/4"(94.6mm)
Totaal diepte	1-13/16"(46mm)
Inbouwdiepte	1-9/16"(39mm)

Norwegian

SPESIFIKASJONER	STAGE 402
Type	4 "(100mm) dobbel kjegle bilhøyttaler
Kontinuerlig effekthåndtering	20W
Toppeffekthåndtering	60W
Frekvensrespons	80Hz–15K Hz
Nominell impedans	4 ohms
Sensitivitet (2,83 V/1m)	85dB
Ekstern diameter	4"(102.5mm)
Monteringsdiameter	3-3/4"(94.6mm)
Totaldybde	1-13/16"(46mm)
Monteringsdybde	1-9/16"(39mm)

www.jbl.com

Finnish

TEKNISET TIEDOT	STAGE 402
Tyyppi	4" (100mm) Kaksoiskartioautokaiutin
Tehonkesto jatkuva	20W
Tehonkesto huippu	60W
Taajuusvaste	80Hz–15K Hz
Nimellisimpedanssi	4 ohms
Herkkyys (2,83 V /1m)	85dB
Ulkoinen halkaisija	4"(102.5mm)
Asennusaukon halkaisija	3-3/4"(94.6mm)
Kokonaissyvyys	1-13/16"(46mm)
Asennussyvyys	1-9/16"(39mm)

Russian

ТЕХНИЧЕСКИЕ ХАРАКТЕРИСТИКИ	STAGE 402
Тип	10 смдвухполосная коаксиальная акустическая система
Постоянная мощность	20W
Пиковая мощность	60W
Эффективный рабочий диапазон частот	80Hz–15K Hz
Номинальный импеданс	4 ohms
Чувствительность (2,83 В/1м)	85dB
Внешний диаметр	4"(102.5mm)
Диаметр выемки для установки	3-3/4"(94.6mm)
Общая глубина	1-13/16"(46mm)
Глубина установки	1-9/16"(39mm)

Japanese

仕様書	STAGE 402
型	4インチ(100mm) デュアルコーン･カースピーカー
連続許容入力	20W
ピーク許容入力	60W
周波数特性	80Hz–15K Hz
公称インピーダンス	4 ohms
感度(2.83V/1m)	85dB
外部直径	4"(102.5mm)
取り付けカットアウト直径	3-3/4"(94.6mm)
トータルの寸法	1-13/16"(46mm)
埋め込み寸法	1-9/16"(39mm)

Polish

DANE TECHNICZNE	STAGE 402
Rodzaj	Głośnik samochodowy z dwoma przetwornikami 4" (100 mm)
Moc (ciągła)	20W
Moc (szczytowa)	60W
Pasmo przenoszenia	80Hz–15K Hz
Impedancja znamionowa	4 ohms
Efektywność (przy 2,83 V/1m)	85dB
Średnica zewnętrzna	4"(102.5mm)
Średnica wnęki do montażu	3-3/4"(94.6mm)
Całkowita głębokość	1-13/16"(46mm)
Głębokość montażowa	1-9/16"(39mm)

Swedish

SPECIFIKATIONER	STAGE 402
Typ	4-tums (100 mm) bilhögtalare med dubbla element
Effekt (kontinuerlig)	20W
Effekt (peak)	60W
Frekvensomfång	80Hz–15K Hz
Nominell impedans	4 ohms
Känslighet (2,83 V/1m)	85dB
Ytterdiameter	4"(102.5mm)
Monteringshål	3-3/4"(94.6mm)
Totalt djup	1-13/16"(46mm)
Monteringsdjup	1-9/16"(39mm)

Danish

SPECIFIKATIONER	STAGE 402
Type	100 mm (4") bilhøjttaler med dobbelt kegle
Kontinuerlig effekthåndtering	20W
Spidsbelastning	60W
Frekvensområde	80Hz–15K Hz
Nominel impedans	4 ohms
Følsomhed (2,83 V/1m)	85dB
Udvendig diameter	4"(102.5mm)
Diameter for monteringsudskæring	3-3/4"(94.6mm)
Samlet dybde	1-13/16"(46mm)
Monteringsdybde	1-9/16"(39mm)

Korean

사양	STAGE 402
타입	4"(100mm) 듀얼 콘 카 스피커
연속 파워 핸들링	20W
최대 파워 핸들링	60W
주파수 응답	80Hz–15K Hz
공칭 임피던스	4 ohms
민감도(2.83V/1m)	85dB
외경	4"(102.5mm)
장착 컷아웃 직경	3-3/4"(94.6mm)
총 깊이	1-13/16"(46mm)
장착 깊이	1-9/16"(39mm)

Simplified Chinese

规格	STAGE 402
类型	4" (100mm) 双锥盆车载扬声器
连续功率承受能力	20W
峰值功率承受能力	60W
频率响应	80Hz–15K Hz
标称阻抗	4 ohms
灵敏度 (2.83V/1m)	85dB
外径	4"(102.5mm)
安装切口直径	3-3/4"(94.6mm)
总深度	1-13/16"(46mm)
安装深度	1-9/16"(39mm)

Traditional Chinese

規格	STAGE 402
類型	4" (100mm) 雙錐盆汽車音箱
連續的功率處理	20W
峰值的功率處理	60W
頻率回應	80Hz–15K Hz
標稱阻抗	4 ohms
敏感度 (2.83V /1m)	85dB
外徑	4"(102.5mm)
安裝開孔直徑	3-3/4"(94.6mm)
總深度	1-13/16"(46mm)
安裝深度	1-9/16"(39mm)

Bahasa

SPESIFIKASI	STAGE 402
Tipe	Speaker Mobil Kerucut Ganda 4" (100 mm)
Penanganan daya kontinu	20W
Penanganan daya puncak	60W
Respons frekuensi	80Hz–15K Hz
Impedansi Nomimal	4 ohms
Sensitivitas (2,83V /1m)	85dB
Diameter eksternal	4"(102.5mm)
Diameter potongan dudukan	3-3/4"(94.6mm)
Kedalaman total	1-13/16"(46mm)
Kedalaman dudukan	1-9/16"(39mm)

Turkish

TEKNIK ÖZELLIKLER	STAGE 402
Tip	4" (100mm) Çift Konili Araç Hoparlörü
Sürekli güç kullanımı	20W
Tepe güç kullanımı	60W
Frekans yanıtı	80Hz–15K Hz
Nominal Empedans	4 ohms
Hassasiyet (2,83V/1m)	85dB
Dış çap	4"(102.5mm)
Montaj kesme çapı	3-3/4"(94.6mm)
Toplam derinlik	1-13/16"(46mm)
Montaj derinliği	1-9/16"(39mm)