AF Nikkor 50mm f/1.4D

Nikon

使用説明書
Instruction manual
Bedienungsanleitung
Manuel d'utilisation
Manual de instrucciones
Manuale di istruzioni
使用说明书
使用説明書

付属アクセサリー
52mmスプリング式前キャップ

Standard accessories
52mm snap-on front lens cap

Serienmäßiges Zubehör
Aufsteckbarer Frontdeckel 52mmø

标准配件
52mm 扣襟式镜头前盖

Accessoires standard
Bouchon avant à emboîtement ø52mm

Accesorios estándar
Tapa frontal de presión a 52mm

Accessori standard
Tappo frontale da 52mm

標準配件
52mm 扣襟式鏡頭前蓋

Jp En De Fr Es It Ck Ch

Nikon

CE

使用説明書が紛失または損傷した場合は、当社サービス機関に新しい使用説明書をお求めください(有償)。

No reproduction in any form of this manual, in whole or in part (except for brief quotation in critical articles or reviews), may be made without written authorization from NIKON CORPORATION.

NIKON CORPORATION
FUJI BLDG., 2-3 MARUNOUCHI 3-CHOME, CHIYODA-KU,
TOKYO 100-8331, JAPAN

Printed in Japan ● HB7D00801601(80)
8MNJA010-12▲

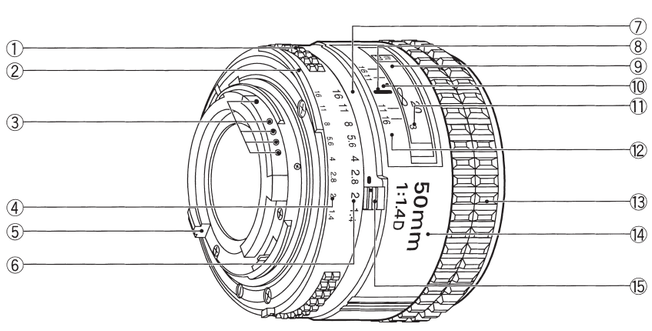

①絞りリング
Aperture ring
Blendenring
Bague des ouvertures
Anillo de aberturas
Anello delle aperture
光圈环
光圈環

② 露出計連動ガイド
Meter coupling ridge
Steuerkurve
Index de couplage photométrique
Protuberancia de acoplamiento al exposímetro
Indice di accoppiamanto dell' esposimetro
測光表耦合脊
測光表耦合脊

③ CPU信号接点
CPU contacts
CPU-Kontakte
Contacts CPU
Contactos del CPU
Contatti della CPU
CPU 信号接点
CPU 信號接點

④ ファインダー内直読用絞り目盛
Aperture-direct-readout scale
Skala für direkte Blendenablesung
Echelle de lecture directe d'ouvertures
Escala de lectura directa de abertura
Scala di lettura diretta delle aperture
光圈直接读取刻度
光圈直接讀取刻度

⑤ 開放F値連動ガイド
Aperture indexig post
Lichtstäken- Eingabezapfen
Coupleur de l'ouverture
Pivote indicador de abertura de diafragma
Apertura per misurazione dell'apertura
光圈指示位
光圈指示位

⑥ 絞り目盛指標
Aperture scale
Blendenskala
Echelle des ouvertures
Escala de aberturas
Scala delle aperture
光圈值刻度
光圈值刻度

⑦ 絞り目盛指標
Aperture scale index
Blendenskala index
Repère d'echelle des ouvertures
Indicador de escala delleapirturas
Indice di scala delle aperture
光圈值刻度标记
光圈值刻度標記

⑧ 距離目盛基準線
Distance index line
Entfernungs-Indexstrich
Linea indecadora de distancia
Linea indicadora de distancia
Contrassegno destanza
距离标记线
距離標記線

⑨ 距離目盛窓
Distance scale window
Entfernungsskalenfenster
Fenêtre d'échelle des distances
Ventanilla de escala de distancias
Finestrella scala delle distanze
距离刻度窗
距離刻度窗

⑩ 赤外指標(白色)
Infrared compensation index (white dot)
Infrarot-Index (weißer Punkt)
Repère de mise au point en infrarouge (point blanc)
Indicador de enfoque infrarrojo (punto blanco)
Indice di compensazione per infrarossi (punto bianco)
红外线标记(白色)
紅外線標記(白色)

⑪ 距離目盛
Distance scale
Entfernungsskala
Echelle des distances
Escala de distancias
Scale delle distanze
距离刻度
距離刻度

⑫ 被写界深度目盛
Depth-of-field indicators
Schärfentiefe-Indices
Echelle de profondeur de champ
Escala de profundidades de campo
Scala profondità di campo
景深指示器
景深指示器

⑬ フォーカスリング
Focus ring
Scharfeinstellung
Bague de mise au point
Anillo de enfoque
Anello di massa a fuoco
对焦环
對焦環

⑭ レンズ鏡筒
Lens barrel
Objektivkörper
Barillet d'objectif
Tubo portalentes
Cilindro obiettivo
镜身筒
鏡身筒

⑮ 最小絞りロックレバー
Minimum aperture lock lever
Schieber zur Verriegelung der kleinsten Blende
Levier de verrouillage de l'ouverture minimum
Palance de bloqueo de averture minima
Leva di blocco di apertura minima

日本語

はじめに

このたびは、ニッコールレンズをお買い上げいただきありがとうございます。
ご使用の前に以下の「安全上のご注意」及び製品の使用説明書をよくお読みのうえ、十分に理解してから正しくお使いください。お読みになった後は、お使いになる方がいつでも見られる所に必ず保管して下さい。なお、カメラ本体の使用説明書に記載されている「安全上のご注意」も併せてお読みください。

「安全上のご注意」

●分解したり修理・改造をしないでください。
●使用しないときは、レンズにキャップをつけるか太陽光のあたらない所に保管してください。

このレンズは、ニコンのAF［オートフォーカス（F3AF用除く）］カメラと組み合わせますと、オートフォーカス撮影が可能です。マニュアル（手動）によるピント合わせも行えます。さらに撮影距離情報を取り入れたカメラとの組み合わせでは、撮影距離情報をカメラボディに伝達する機能を備えています。このレンズは小型化による性能低下を極力おさえてありますので、一般撮影用レンズとして携帯性も含め、その機能がいかんなく発揮されます。

注記
●下記のアクセサリーはCPU信号接点等を損傷しますので、直接このレンズに取り付けないでください。
オート接写リングPK-1・PK-11リング、K1リング、オートリングBR-2（なお、PK-11リングにはPK-11Aを、またオートリングBR-2リングの代わりにはBR-2Aリングをご使用ください。）
上記以外のアクセサリーにつきましても、カメラボディとの組み合わせにより、ご使用できないことがあります。アクセサリーの使用に際しては、必ず各カメラの使用説明書も併せてご参照ください。
●DX-1ファインダー（ニコンF3AF用）と組み合わせてのご使用はできません。

最小絞りロックレバー（裏面図A.イラスト参照）

プログラム撮影時や、シャッター優先時は、絞りリングを最小絞り目盛で固定することができます。ロック方法は絞りリングを回転させ、最小目盛の（16）を絞り指標（白色）に合わせます。最小絞りロックレバーをスライド（白色とオレンジ色を合わせる）させることによりロックすることができます。ロックの解除はロックしたときと反対方向にロックレバーをスライドさせることにより行えます。

ファインダースクリーンとの組み合わせ（裏面参照）

ニコンF6、F5、F4およびF3シリーズカメラボディには多種類のファインダースクリーンがあり、レンズのタイプや撮影条件に合わせて最適なものを選ぶことができます。このレンズに適したファインダースクリーンは裏の表のとおりです。（なお、ご使用に際しては必ず各カメラボディの使用説明書を併せてご参照ください。）

レンズ取り扱い上のご注意

⚠警告 使用禁止
シンナーやベンジンを使用しないこと
火災や健康障害の原因となります。
製品を破損します。

●レンズの清掃は、ホコリを拭う程度にしてください。万一指紋や汗がついたときは、柔らかい清潔な木綿の布に市販のレンズクリーナーを少量湿らせ、中心から外側へ渦巻状に、拭きムラ、拭き残りのないように注意しながら軽く拭きます。
●レンズ表面の汚れや傷を防ぐために、NCフィルターの使用をおすすめします。レンズの保護には、フードも役立ちます。
●レンズをご使用にならないときは、傷や汚れ防止のためレンズの前後に必ず付属のキャップをしておいてください。
●レンズを水に濡らした場合は、当社サービス機関に点検修理を依頼してください。部品がサビついたりして故障の原因となりますのでご注意ください。
●長期間レンズをお使いにならないときや保管の際は、カビまたはサビを防ぐため、高温多湿の所や直射日光のあたる所、またナフタリンや樟脳のある所は避けて、風通しのよい場所に保管してください。
●このレンズは、外観の一部に強化プラスチックを使用しておりますが、極端に温度が高くなると変形する場合があります。ストーブの前等、高熱となる場所に置くことは避けてください。

アクセサリー

別売りアクセサリー
52mmねじ込み式フィルター
ラバーフードHR-2
ソフトケースCL-0715
裏ぶたLF-1

仕様

焦点距離：50mm
最大口径比：1：1.4
レンズ構成：6群7枚
画角：46°
撮影距離情報：カメラボディへの撮影距離情報出力可能
距離目盛：∞～0.45m、1.75ft（併記）
絞り目盛：1.4～16ファインダー内直読用絞り目盛併記
最小絞りロック：ロックレバーによりf/16にロック可能
絞り方式：自動絞り
測光方式：CPU・AI方式のカメラボディでは開放測光、従来方式のカメラボディでは絞り込み測光
マウント：ニコンFマウント
アタッチメントサイズ：52mm（P=0.75mm）
大きさ：約64.5mm（最大径）×42.5mm（長さ：バヨネット基準面からレンズ先端まで）、全長約53mm
質量（重さ）：約230g

English

Thank you for purchasing the AF Nikkor 50mm f/1.4D lens. Before using you new lens, read the following information carefully so you can get the most out of you lens now and for years to come. When this lens is mounted to a camera body with the object distance information analysis function, object destance information canbe transferred to the camera boky.

Important!

- Donot attach the following accessories to the lens, as they might damage the lens CPU contacts: Auto Extension Ring pK-1, PK-11 (use PK-11A), K1 Ring and Auto Ring BR-2 (use BR-2A).
- This lens cannot be used with the AF Finder DX-1 attached to the Nikon F3AF camera.

Minimun Aperture Lock lever (illst A. See the reverse.)

For programmed auto or shutter-priority auto shooting,use the minimum aperture lock lever to lock the lens aperture at f/16.
1. Set the lens to its minimum aperture(f/16).
2. Slide the lock lever in the direction of the aperture ring so that white dot on the tab aligns with the orange dot.

To release the lock, slide the lever in the reverse direction.

Recommended Focusing Screens (See the reverse)

Various interchangeable focusing screens are available for Nikon F6-, F5-,F4- and F3-series cameras to suit any type of lens or picture-taking situation. Those Which are recommended for use with this lens are listed in the table (see the,reverse).For details, also refer to the specific camera's instruction manual.

Lens Care

- Clean lens surface with a blower brush. To remove dirt and smudges, use a soft, clean cotton cloth or lens tissue moistened with lens cleaner (separately availavle). Wipe in a circular motion from center to outer edge, taking care not to leave traces and not to touch the other lens parts.
- To proect the lens surface from dirt or damage, the use of an NC filter is recommended at all times. The lens hood also helps to protect the lens.
- To protect the lens surface from dirt or damage, replace both the front and rear caps whenever the lens is not in use.
- Do not splash water on the lens or drop it in the water because this will cause it to rust and malfunction.
- If you will not use the lens for a long time, protect it from rust and mold by storing it in a cool, dry plce. Allso, do not store in direct sunlight, and keep it away from naphthalene or camphor.
- Reinforced plasitic is used for some parts of th lens exterior; to avoid demage, never leave the lens in an excessively hot place.

Optional Accessories
52mm screw-in filters
Rubber lens hoode HR-2
Flexible lens pouch CL-0715
Rear Lens cap LF-1

Specifications

Focal length	: 50mm
Maximum aperture	: f/1.4
Lens construction	: 7 elements in 6 groups
Picture angle	: 46°
Distance information	: Output of object distance information to the camera body is possible
Distance scale	: Graduated in meters and feet from 0.45 (1.75ft) to infinity ()
Aperture scale	: f/1.4 to f/16 on both standard and aperture-direct-readout scales
Minimum aperture lock	: Provided
Diaphragm	: Fully automatic
Exposure measurement	: Via full-aperture method with AI cameras or cameras with CPU interface system; via stop-down method for the other cameras
Mount	: Nikon bayonet mount
Attachment size	: 52mm (P=0.72mm)
Dimensions	: Approx. 64.5mm dia. x 42.5mm extension from the camera's lens mounting flange; overall length is approx. 53mm
Weight	: Approx. 230g

Deutsch

Vielen Dank für das Vertrauen, das Sie Nikon mit dem Erwerb des AF Nikkor 50mm f/1.4D entgegengebracht haben. Bitte lesen Sie die folgende Beschreibung sorgfältig durch, bevor Sie mit Ihrem Objektiv arbiten,xxxxxs damit Sie viele Jahre ungetrübte Freude daran haben. Beim Einsatz dieses Objektivs mit der Dingabstand- infomation kann die Dingabstandinformation zum Kameragehäuse übertragen werden.

Wichtig!

- Folgendes zubehör nicht am Objektiv ansetzen, weil andemfalls die CPU-Kontakte beschädigt werden können: Automatik-Zwischenning PK-1, PK-11 (verwenden Sie PK-11A), Ring K1 und Automatik-Ring BR-2 (verwenden Sie BR-2A).
- Dieses Objektiv kann nicht zusammen mit dem AF-Sucher DX-1 aut der F3AF verwendet werden.

Verriegelung der kleinsten Blende (bild A. Siehe Rückseite.)

Verriegeln Sie den Blendenring mit dem Schieber bei f/16, wenn Sie Prpgramm-oder Blendenautomatik verwenden.
1. Stellen Sie das Objektiv auf die kleinste Blende ein (f/16).
2. Drücken Sie den Verriegelungs-Schieber in Richtung des Blendenrings, bis der weiße Punkt aut dem Schieber dem orangefarbenen auf dem Objektivgehäuse gegenüberstaht.

DrückenSie den Schieber in die entgegengesetzte Richtung, um ihn wieder zu entriegeln.

Empfohlene Einstellscheiben (Siehe Rückseite)

Für Niion Kameras der Serien F6, F5, F4 und F3 stehen verschiedene auswechselbare Einstellscheiben zur Verfügung, um jedem Objektiv und jeder Aufnahmesituation gerecht zu werden. Die für dieses Objektiv empfohlenen werden in der Tabelle aufgeführt (siehe Rückseite). Für weitere Einzelheiten siehe auch Bedienungsanleitung der Kamera.

Objektivpflege

- Reinigen Sie die Linsenoberfläche zunächst mit einem Blasepinsel. Benutzen Sie zur weitergehenden Reinigung ein mit Linsenreinigungsmittel (gasondert erhältlich) befeuchtetes weiches und sauberes Baumwolltuch. Wischen Sie debei in einer größer werdenden Kreisbewegung von innen nach außen, und achten Sie dabei darauf, daß Sie keine Spuren hinterlassen oder andere Teile des Objektivs berühren.
- Die Frontlinse des Objektivs sollte grundsätzlich durch ein Filter NC vor Staub und Beschädigung geschützt werden. Auch die Gegenlichtblende bewährt sich als Frontlinsenschutz.
- Um die Linsenoberfläche vor Schmutz oder Beschädigung zu bewahren, stets die vordere und hintere Schutzkappe vorm und hinten aufsetzen, wenn das Objektiv richt benutzt wird.
- Schützen Sie das Objektiv unbedingt vor Wasser, das zu Korrosion und Betriebsstörungen führt.
- Wenn Sie das Objectiv längere Zeit unbenutzt lassen, bewahren Sir as an einem kühlen, trockenen Ort auf, um Rost und Schimmelbefall zu vermeiden. Schützen Sie das Objektiv vor direkter Sonneneinstrahlung und vermeiden Sie die Nähe von Naphtalin und Kampfer.
- Bestimmte äußere Bauteile des Objektivs sind aus verstärktem Kunststoff gefertigt. Um Schäden zu vermeiden, darf das Objektiv miemals Plätzen mit extrem hoher Wärme ausgesetzt werden.

Zubehör
Einschraubfilter 52mmø
Gummi-Gegenlichtblende HR-2
Objektivbeutel CL-0715
Hinterer Objektivdechel LF-1

Technische Daten

Brennweite	: 50mm
Größte Blende	: f/1.4
Optik	: 7 Elemente in 6 Gruppen
Bildwinkel	: 46°
Dingabstandinformation	: Ausgabe der Dingabstandinformation zum Kameragehäuse möglich
Entfernungsskala	: In Meter und Fuß von 0.45m (1,75ft) bis Unendlich ().
Blendenskala	: Blende 1,4 bis 16 auf der Standardskala und auf der Skala für direkte Blendenablesung
Verriegelung für kleinste Blende	: Vorgesehen
Blendentyp	: vollautomatisch
Belichtungsmessung	: Offenblendenmessung bei allen anderen Kameras mit AI-Blendenkupplung oder CPU-Interface-System; Arbeitsblendenmessung bei Kameras ohne AI-Blendenkuppling
Objektivfassung	: Nikon-Bajonettanschluß
Frontgewinde	: 52mm (P=0,75mm)
Abmessungen	: ca. 64.5mm Durchm. x 42,5mm Länge bis Flansch; Gesamtläge ca. 53mm
Gewicht	: ca. 230g

Français

Nous vous remercions d'avoir acheté cet objectif AF Nikkor 50mm f/1.4D. Avant de l'utiliser, lisez attentivement les informations suivantes de manière à obtenir le maximum de votre objectif immédiatement et dansl'avenir.
L'information de distance à l'objet peut être transmise au corps de l'appareil quand on fixe cet objectif à un appareil muni de la fonction permettant l'analyse des informations de distance.

Important!

- Ne pas fixer les accessoires suivants à un objectif, car ils peuvent endommager les contacts CPU de l'objectif: Bague d'autorallonge PL-1 et PK-11(utiliser la PK-11A), Bague K1 et Auto Bague BR-2 (utiliser BR-2A).
- Cat objectif ne peut pas être utilisé avec le viseur AF DX-1 fixé sur l'appareil Nikon F3AF.

Levier de verrouillage d'ouverture minimum (illust. A. Voir le verso.)

Pour les prises de vue automatiques, programmées oou à priorité d'obturateur automatique, utiliser le levier de verrouillage d'ouverture minimale pour verrouiller l'ouverture de l'objectif à f/16.
1. Régler l'objectif sur son oúverture mìnimale (f/16).
2. Coulisser le levier de verrouillage dans la direction de la bague d'ouverture pour que le point blanc sur la languette s'aligne avec le point orange.

Pour relâcher le verrouillage, coulisser le levier dans la direction inverse.

Verres de visée recommandés (Voir le verso.)

Divers verres de visée interchangeables sont disponibles pour les appareils Nikon des séries F6, F5, F4 et F3 pour convenir à tout type de situation d'objectif ou de prise de vues. Ceux qui sont recommandés pour l'utilisation avec cat objectif sont inscrits dans la liste du tableau (voir le verso). Pour plus de détails, se référer aussi au mode d'emploi de l'appareil spécifique.

Soins à apporter à votre objectif

- Nettoyer la surface de la lentille avec une brosse soufflante. Pour éliminer la saleté et les taches, utiliser un chiffon en coton doux et prpre ou un tissu pour lentille imbibé de produit de nettoyage pour lentilles (en vente séparée), Essuyer dans un mouvement circulaire du centre vers l'extérieur, en prenant soin de ne pas laisser de traces et de ne pas toucher les autres parties de l'objectif.
- Laisser un filtre NC monté en permanence constitue une bonne protection de la lentille avant contre la poussière et les chocs. Le bouchon avant est également une protection efficace de la lentille avant.
- Pour protéger la surface de l'objectif contre la saleté et les dommages, rebouchez l'avant et l'arrière de votre objectif lorsque vous ne vous servez pas de votre appareil.
- Ne pas éclabousser d'eau sur l'objectif ni le faire tomber dans l'eau car ceci provoquerait de la rouille et un mauvais fonctionnement.
- Si vous n'utilisez pas l'objectif pendant une longue période de temps, protégez-le contre la rouille et l'humidité en le rangeant dans un endroit sec et frais.

Egalement ne le rangez pas en plein soleil et tenez-le éloigné de la naphtaline ou du camphre.
- Certaines pièces extérieures de l'objectif sont en plastique renforcé; pour éviter toute détérioration, ne pas ranger l'objectif dans un endroit excessivement chaud.

Accessoires optionnels
Filtres vissants 52mm
Parasoleil de caoutchouc HR-2
Pouchette souple CL-0715
Bouchon arrière d'objectif LF-1

Caractéristiques

Distance focale	: 50mm
Ouverture maximim	: f/1.4
Construction optique	: 7 élements en 6 grpupes
Champ angulaire	: 46°
Informations de distance	: La sortie de l'infomation de distance à l'objet au corps de l'appareil est possible.
Echelle des distances	: Graduée en mètres et em pieds depuis 0.45m. (1.75 pieds) à l'infini ()
Echelle des ouvertures	: f/1,4 à f/16 sur les deux normes et les échelles de lecture directe d'ouverture
Verrou de l'ouverture minimale	: Pourvu
Diaphragme	: Entièrement automatique
Mesure de l'exposition	: Par la méthode à pleine ouverture pour les appareils AI ou les appareils avec le système d'interface CPU; par la méthode à ouverture réelles avec les autres apareils
Monture	: Monture à baïonnette Nikon
Taille des accessoires	: 52mm (P=0,75mm)
Dimensions	: Env. 64,5mm diam. x 42,5mm rallonge de la bride de montage d'objectif de l'apareil: longueur hors-tout est env. 53mm.
Poids	: Env. 230g

Español

Muchas gracias por adquirir el objetivo AF Nikkor 50mm f/1.4D. Antes de utilizar el nuevo objetivo, lea bien la siguiente información para que pueda sacarle el máximo provecho durante largos años. La información de distancia al objeto puede ser transmitida al cuerpo de la cámara cuando se emplea este objetivo con función de transmitir la información de destancia al objetivo.

¡Importante!

- No monte los siguientes accesorios en el objetivo, pues se pueden dañar los contactos CPU del mismo: Automático de extensión PK-1, PK-11 (utilice el PK-11A), Anillo K1 y Anillo Automático BR-2 (utilice BR-2A).
- Este objetivo no puede ser utilizado con el Visor AF-DX-1 anexo a la cámara F3AF de Nikon.

Palanca de bloqueo de abertura minima (ilustr. A)

Para operación automática programada o con prioridad al obturador, utilice la palanca de seguro de abertura mínima para bloquear la avertura del objetivo en f/16.
1. Coloque el objetivo a su abertura mínima (f/16).
2. Deslice la palanca de bloqueo en la dirección del anillo de abertura de tal manera que el punto blanco de la palanca se alinee con el punto anaranjado.

Para liberar el bloqueo deslice la palanca en la dirección inversa.

Pantallas de enfoque recomendadas (Vea latabla.)

Existen varias pantallas de enfoque intercambiables para las cámaras de la serie F6, F5, F4 y F3 de Nikon aptes para todo tipo de objetivo o situación fotográfica.
Las pantallas que se recomiendan con este objetivo aparecen en la lista de la tabla. Para más detalles, vea asimismo el manual de instrucciones de la cámera de que se trate.

Cuidado del objetivo

- La superficie del objetivo deberá limpiarse con cepillo soplador. Para eliminar la suciedad y las manchas, se utilizará un paño de algodón suave y limpio o papel de seda para lente humedecido con limpiador de lente (disponible por separado). Limpiar frotando circularmente desde el centro hacia el borde exterior, tomando la precaución de no dejar trazas y sin tocar las demás partes del objetivo.
- Para proteger la superficie del objetivo contra el polvo o algún daño, se recomienda el uso permanente del filtro NC. El parasol también servirá como protección del objetivo.
- Para proteger la superficie de la lente contra la suciedad o el daño, colocar las tapas delantera y trasera mientras no se use el objetivo.
- Que no salte agua sobre el objetivo ni lo defe caer en el agua pues esto hará que se oxide y que functione mal.
- Cuando no se utilice el objetivo durante un período prolongado, deberá protegerse contra la oxidación y el moho, guardando en un lugar fresco y seco. Además, no deberá exponerse a la luz solar directa y mantenerse alejado de la naftalina o el alcanfor.
- Algunas de las partes exteriores del objetivo utilizan plástico reforzado; para evitar avería, no debe dejarse el objetivo en lugares excesivamente calientes.

Accesorios opcionales
Filtros de rosca de 52mm
Parasol de hule HR-2
Estuche flexible CL-0715
Tapa trasera del objetivo LF-1

Especificaciones

Distancia focal	:50mm
Abertura máxima	:f/1.4
Construcción del objetivo	:7 elementos en 6 groupos
Angulo fotográfico	:46°
Información de distancia	:Es posible pasar al cuerpo de la cámara, la infomación de la distancia hasta elobjeto
Escala de distancias	:Graduada en metros y pies, desde 0,45m (1,75 pies) hasta el infinito ()
Escala de aberturas	:f/1,4 – f/16 tanto para la escala normal como para la lectura directa de la apertura.
Bloqueo de abertura minima	: Provisto
Diafragma	: Totalmente automático
Medición de la exposición	: Por el método de plena abertura para las cámaras AI o cámaras con interfaz de CPU, y por ajuste del diafragma para las demás cámaras del tipo convencional
Montaje	:Tipo bayoneta Nikon
Tamaño del accesorio	:52mm (P=0,75mm)
Dimensiones	:Aprox. 64,5mm de diám. x 42,5mm desde la pestaña de montaje; aprox. 53mm de longitud (total)
Paso	:Aprox. 230g

Italiano

Vi ringraziamo per aver acquistato questo obiettivo AF Nikkor da 50mm f/1.4D. Prima di usarlo, leggete per intero le informazioni che seguono in modo da poterlo usare al massimo e per molto tempo. Le informazioni sulla distanza dell'oggetto possono essere rtansferite al corpo della macchina quando viene usato questo objettivo dotato di informazioni di distanza dell'oggetto.

Importante!

- Per evitare di danneggiare i contatti CPU, evitare di attaccare i seguenti accessori all'obiettivo: Anello di auto estansione PK-1, PK-11 (usare il PK-11A), Anello L1 e Anello auto BR-2 (usare il BR-2A).
- Questo obiettivo non può essere usato con il mirino AF DX-1 applicato alla Nikon F3AF.

Leva di blocco di apertura minima (illust. A)

Per fotografie eseguite in modo automatico o con precedenza data all'otturatore, usate la leva di blocco dell'apertura minima per bloccare l'apertura dell'obiettivo a f/16.
1. Posizionare la lente alla sua apertura minima (f/16).
2. Spostate la leva di bloccaggio in direzione dell'anello di apertura in modo che il punto bianco della leva si allinei con il punto arancione.

per disattivare il biocco, fate scivolare la leva nella direzione opposta.

Schermi di messa a fuoco raccomandati (Vedi nella tabla.)

Vari schermi di messa a fuoco intercambiabili sono disponibili per le fotocamera delle serie Nikon F6, F5, F4 ed F3 adatti a qualsiasi tipo de obiettivo o situazione per fotografie. Quelli raccomandati per l'uso con questo obiettivo sono elencati mella lista. Per maggiori dettagli, consultate il manuale di istruzioni della fotocamera.

Cura degli obiettivi

- Pulire la superficie degli obiettivi con un soffietto. Per togliere sporco e grasso, usare un panno in cotone morbido e pulito o della carta velina inumidita con un apposto preparato per la pulizia delle lenti (dosponibile a parte). Pulire con movimento a spirale dai centro ai bordi facendo attenzione a non lasciare tracce circolari e a non toccare altre parti.
- Per proteggere la superficie di vetro dell'obiettivo contro polvere o danni, è consigliato l'uso di un filtro NC per qualsiasi circostanza. Il paraluce dell'obiettivo serve anch'esso a proteggere l'obiettivo.
- Per proteggere de sporco o danneggiamenti la superficie delle lenti, rimettere sempre a loro posto entrambi i tappi anteriore e posteriore quendo l'obiettivo non viene usato.
- Non spruzzare acqua sull'obiettivo e non immergerlo, dato che esso può arrugginire o guastarsi.
- Quando non si usa l'obiettivo per lungo tempo, è necessario proteggerlo dalla ruggine e dalla muffa, conservandolo in un luogo fresco ed esciutto. Non lasciarlo inoltre sotto la luce solare diretta e tenerlo lontano da naftalina o canfora.
- Il plastico rinforzato viene utilizzato per alcuni pezzi esteriori dell'obiettivo. Per evitare ogni danno, non si deve lasciare l'obiettivo in un posto dove la temperatura ambiente è eccessivamente elevata.

Accessori opzionali
Filtri a vite da 52mm
Cappuccio di gomma HR-2
Portaobiettivo morbido CL-0715
Tappo posteriore LF-1

Caratteristiche tecniche

Lunghezza focale	: 50mm
Apertura massima	: f/1,4
Costruzione obiettivo	: 7 elementi in 6 gruppi
Angolo di campo	: 46°
Informazioni sulla distanza	: L'invio delle informazioni sulla distanza dell'oggetto al corpo della macchina è possibile
Scala distanze	: Graduate in metri e piedi da 0,45m (1,7ft) all'infinito ().
Scala aperture	: f/1,4 a f/16 sia sulla scala normale che
	: sulla scala di lettura diretta delle aperture
Blocco apertura minima	: Inseribile
Diaframma	: Completamante automatico
Misurazione dell'esposizione	: Con metodo ad apertura massima per le fotocamere AI o fotocamere con sistema di interfaccia COU; tramite il metodo stop-Down con le altre fotocamere
Innesto	: Nikon a baionetta
Dimensioni attacco	: 52mm (P=1,75mm)
Dimensioni	: ca. 64,5mm diam. x 42,5mm estensione della flangia; lunghezza totale ca. 53mm
Peso	: ca.230gr

中国语

感谢您选购 AF 尼克尔 50mm ｆ 1.4D 镜头。使用此全新镜头前，请详阅下列说明，以确保在今后的悠长岁月里发挥此镜头的最佳水准。当此镜头与备有摄影距离信息的照相机结合起来，则具有将摄影距离信息传递进相机内的功能。

重要!

- 下列配件由于会损坏 CPU（中央处理器）接点，请不要直接装在镜头上。
  自动近摄环 PK-1、PK-11、K1 环，自动环 BR-2（请使用 PK-11A 代替 PK-11 环，BR-2A 代替自动环 BR-2）。
- 不可与 DX-1 自动对焦取景器（尼康 F3AF 相机用）一起使用。

最小光圈固定杆（图 A，请参看此面）

使用程序自动或者快门先决自动摄影时，可将光圈环顾定在最小光圈值(f/16)刻度上。

1. 设定镜头至最小光圈值(f/16)上。
2. 向光圈环的方向扳动最小光圈固定杆，使固定杆上的白色标记对准镜身筒上的橙黄色标记。

向固定时的反方向扳动固定杆即可解除固定。

推荐使用的对焦屏（请参看此面）

尼康 F6、F5、F4 及 F3 系列照相机有多种可互换的对焦屏选择，根据镜头的种类、拍摄的条件选择最合适的使用。表格中列出了最适合于此镜头的对焦屏（请参看此面）。详细内容请参阅各照相机的使用说明书。

使用镜头时的注意事项

- 使用气刷清洁镜头表面。万一镜面上沾上指纹、汗液时。可用柔软清洁的棉布沾上少许纯酒精（乙醇）以打圈式由镜头中央向四周边转边抹，注意要均匀，不要漏擦，不要留下任何揩抹痕迹。
- 为了防止镜头表面沾灰及损伤，建议使用 NC 滤镜。遮光罩也能起到保护镜头的作用。
- 镜头不使用时，请务必在镜头前后盖上镜盖。
- 注意不要让水弄湿镜头或将镜头掉入水中，这会使零件生锈以及发生故障。
- 镜头长期不用时，为防止发霉生锈，请避开高温潮湿、阳光直射处以及有茶丸、樟脑丸等的场所，应存放于通风处。
- 此镜头的部分外壳使用了强化塑料，但在极度高温之下，也可能发生变形。请不要放近火炉等高温之处。

另售配件
52mm 螺旋式滤镜
橡皮遮光罩 HR-2
软镜套 CL-0715
后镜盖 LF-1

规　格

焦　　距：50mm
最 大 光 圈：f/1.4
镜 头 构 成：6组7片
图 像 角 度：46°
测　距　器：可测出摄影对象至照相机的距离
距 离 刻 度：使用米及英尺，标有0.45m（1.75ft）到无限远（∞）
光 圈 值 刻 度：在标准和光圈直接读取上刻有 f/1.4 ~ f/16
最 小 光 圈 锁：备有
光　圈　率：全自动
曝光计测方式：CPU · AI方式的相机，为全开测光；以前方式的相机，为缩小测光。
插　　座：尼康插刀式插座
附 件 尺 寸：52mm（P=0.75mm）
体　　积：约64.5mm φ × 42.5mm（从照相机镜头插座面算起），全长约53mm
重　　量：约230g

相机及相关产品中有毒有害物质或元素的名称、含量及环保使用期限说明

环保使用期限	部件名称	有毒有害物质或元素 铅(Pb)	汞(Hg)	镉(Cd)	六价铬(Cr(VI))	多溴联苯(PBB)	多溴二苯醚(PBDE)
10	1 相机外壳和镜筒（金属制）	×	○	○	○	○	○
	相机外壳和镜筒（塑料制）	○	○	○	○	○	○
	2 机械元件	×	○	○	○	○	○
	3 光学镜头、棱镜、滤镜玻璃	○	○	○	○	○	○
	4 电子表面装配元件（包括电子元件）	×	○	○	○	○	○
	5 机械元件，包括螺钉、包括螺母和垫圈等	○	○	○	○	○	○

注：
有毒有害物质或元素标识说明
○ 表示该有毒有害物质或元素在该部件所有均质材料中的含量均在SJ/T11363-2006标准规定的限量要求以下。
× 表示该有毒有害物质或元素至少在该部件的某一均质材料中的含量超出SJ/T11363-2006标准规定的限量要求。但是，以现有的技术条件要使相机相关产品完全不含有上述有毒有害物质极为困难并且上述产品都包含在《关于电气电子设备中特定有害物质使用限制指令2002/95/EC》的豁免范围之内。

环保使用期限
此标志的数字是基于中华人民共和国电子信息产品污染控制管理办法及相关标准，表示该产品的环保使用期限的年数。
请遵守产品的安全及使用注意事项，并在产品使用后根据各地的法律、规定以适当的方法回收再利用或废弃处理本产品。

中國語

感謝您選購 AF 尼克爾 50mm ｆ 1.4D 鏡頭。使用此全新鏡頭前，請詳閱下列說明，以確保在今後的悠長歲月裡發揮此鏡頭的最佳水準。當此鏡頭與備有攝影距離信息的照相機結合起來，則具有將攝影距離信息傳遞進相機內的功能。

重要！

- 下列配件由於會損壞 CPU（中央處理器）接點，請不要直接裝在鏡頭上。
  自動近攝環 PK-1 、 PK-11 、 K1 環，自動環 BR-2（請使用 PK-11A 代替 PK-11 環， BR-2A 代替自動環 BR-2）。
- 不可與 DX-1 自動對焦取景器（尼康 F3AF 相機用）一起使用。

最小光圈固定杆（圖 A ，請參看此面）

使用程序自動或者快門先決自動攝影時，可將光圈環顧定在最小光圈值（f/16）刻度上。

1. 設定鏡頭至最小光圈值（f/16）上。
2. 向光圈環的方向扳動最小光圈固定杆，使固定杆上的白色標記對準鏡身筒上的橙黃色標記。

向固定時的反方向扳動固定杆即可解除固定。

推薦使用的對焦屏（請參看此面）

尼康 F6 、 F5 、 F4 及 F3 系列照相機有多種可互換的對焦屏選擇，根據鏡頭的種類、拍攝的條件選擇最合適的使用。表格中列出了最適合於此鏡頭的對焦屏（請參看此面）。詳細內容請參閱各照相機的使用說明書。

使用鏡頭時的注意事項

- 使用氣刷清潔鏡頭表面。萬一鏡面上沾上指紋、汗液時。可用柔軟清潔的棉布沾上少許純酒精（乙醇）以打圈式由鏡頭中央向四周邊轉邊抹，注意要均勻，不要漏擦，不要留下任何揩抹痕跡。
- 為了防止鏡頭表面沾灰及損傷，建議使用 NC 濾鏡。遮光罩也能起到保護鏡頭的作用。
- 鏡頭不使用時，請務必在鏡頭前後蓋上鏡蓋。
- 注意不要讓水弄濕鏡頭或將鏡頭掉入水中，這會使零件生鏽以及發生故障。
- 鏡頭長期不用時，為防止發霉生鏽，請避開高溫潮濕、陽光直射處以及有茶丸、樟腦丸等的場所，應存放於通風處。
- 此鏡頭的部分外殼使用了強化塑料，但在極度高溫之下，也可能發生變形。請不要放近火爐等高溫之處。

另售配件
52mm 螺旋式濾鏡
橡皮遮光罩 HR-2
軟鏡套 CL-0715
後鏡蓋 LF-1

規　格

焦　　距：50mm
最 大 光 圈：f/1.4
鏡 頭 構 成：6組7片
圖 像 角 度：46°
測　距　器：可測出攝影對像至照相機的距離
距 離 刻 度：使用米及英尺，標有 0.45m（1.75ft）到無限遠（∞）
光 圈 值 刻 度：在標準和光圈直接讀取上刻有 f/1.4 ～ f/16
最 小 光 圈 鎖：備有
光　圈　率：全自動
曝光計測方式：CPU ， AI 方式的相機，為全開測光；以前方式的相機，為縮小測光。
插　　座：尼康插刀式插座
附 件 尺 寸：52mm（P=0.75mm）
體　　積：約 64.5mm φ × 42.5mm（從照相機鏡頭插座面算起），全長約 53mm
重　　量：約230g

■ 接写表 ■Fotografische Bereiche mit dem Nahaufnahme-Zubehör ■使用特写配件时的照相范围
■ Rappprts obtenus en proxiphotographie et photomacrographie ■使用特寫配件時的照相範圍
■ Distancia de fotografiado con la lente de aproximación
■ Fptpgraphia con dispositivi per riprese Close-Up

(cm)

使用器具 Nahaufnahme-Zubehör Accessoires macro Accesorio utilizado Dispositivi Close-Up 特写配件 特寫配件	レンズ正方向 Objektive in Normalstellung Objectif en position normale Objetivo en la posición normal Obiettivo alla posizione normale 镜头正方向 鏡頭正方向			レンズ逆向き Objektive in Reprostellung Objectif en position retournée Objetivo en la posición invertida Obiettivo alla posizione inversa 镜头逆方向 鏡頭逆方向		
	撮影倍率 Abbildungsmaßstab Rapport de reproduction Relación de reproducción Rapporto di riproduzione 成像比率 成像比率	被写界面積 Aufnahmefeld Champ couvert Campo cubierto Campo del soggetto 被摄范围 被攝範圍	撮影距離 Eingestellte Entfernung Distance de mise au point Distancia de enfoque Distanza messa a fuoco 焦距 焦距	撮影倍率 Abbildungsmaßstab Rapport de reproduction Relación de reproducción Rapporto di riproduzione 成像比率 成像比率	被写界面積 Aufnahmefeld Champ couvert Campo cubierto Campo del soggetto 被摄范围 被攝範圍	撮影距離 Eingestellte Entfernung Distance de mise au point Distancia de enfoque Distanza messa a fuoco 焦距 焦距
クローズアップレンズNo.0 Nahlinse Nr.0 Lentille additionnelle n 0 Lente de aproximación N.0 Obiettivo Close Up N.0 特写镜头 No.0 特寫鏡頭 No.0	1/27 – 1/5.4	65.6 x 98.4 – 13.1 x 19.6	151 – 38.1	–	–	–
クローズアップレンズNo.1 Nahlinse Nr.1 Lentille additionnelle n 1 Lente de aproximación N.1 Obiettivo Close Up N.1 特写镜头 No.1 特寫鏡頭 No.1	1/13 – 1/4.5	31.3 x 46.9 – 10.8 x 16.2	77.4 – 33.5	–	–	–
クローズアップレンズNo.2 Nahlinse Nr.2 Lentille additionnelle n 2 Lente de aproximación N.2 Obiettivo Close Up N.2 特写镜头 No.2 特寫鏡頭 No.2	1/6.6 – 1/3.4	15.7 x 23.6 – 8.1 x 12.1	43.7 – 27.7	–	–	–
* PKリング Zwischenringe PK Bagues PK Anillo de la Serie PK Anello serie PK PK 系列环 PK 系列環	1/6.4 – 1.1	15.5 x 23.2 – 2.2 x 3.3	43.2 – 19.5	–	–	–
PNリング Zwischenringe PN Bagues PN Anillo de la Serie PN Anello serie PN PN 环 PN 環	1.0 – 1.2	2.4 x 3.5 – 2.1 x 3.1	19.5 – 19.6	–	–	–
ベローズアタッチメント PB-4, PB-5 Balgengerät PB-4 oder PB-5 Soufflet PB-4 ou PB-5 Fuelles PB-4 o PB-5 Soffietto PB-4 o PB-5 皮腔 PB-4 或 PB-5 皮腔 PB-4 或 PB-5	1/1.2 – 3.6	2.9 x 4.3 – 0.67 x 1.0	19.6 – 29.1	1.8 – 4.5	1.4 x 2.0 – 0.53 x 0.80	21.2 – 33.6
ベローズアタッチメント PB-6 Balgengerät PB-6 Soufflet PB-6 Fuelles PB-6 Soffietto PB-6 皮腔 PB-6 皮腔 PB-6	1/1.1 – 4.0	2.6 x 3.9 – 0.6 x 0.89	19.5 – 31.2	1.6 – 4.1	1.5 x 2.3 – 0.59 x 0.89	20.5 – 31.4
スライド複写装置 PS-4, PS-5 Diakopiergerät PS-4 oder PS-5 Reporda PS-4 ou PS-5 Adaptador para la reproducción de diapositivas PS-4 o PS-5 Adattatore duplicazione diapositive PS-4 o PS-5 幻灯片复制接头 PS-4 或 PS-5 幻燈片復制接頭 PS-4 或 PS-5	1/1.2 – 1.7	2.9 x 4.3 – 1.4 x 2.1	19.6 – 20.9	1.8 – 4.5	1.4 x 2.0 – 0.53 x 0.80	21.2 – 33.6
** スライド複写装置 PS-6 Diakopiergerät PS-6 Reporda PS-6 Adaptador para la reproducción de diapositivas PS-6 Adattatore duplicazione diapositive PS-6 幻灯片复制接头 PS-6 幻燈片復制接頭 PS-6	1/1.1 – 2.3	2.6 x 3.9 – 1.0 x 1.6	19.5 – 23.3	1.6 – 3.1	1.5 x 2.3 – 0.78 x 1.2	20.5 – 26.6
マクロ複写スタンドPB-6M Makrokopiereinrichtung PB-6M Statif macro PB-6M Estativo de reproducción macro PB-6M Supporto per copie micro PB-6M 宏观复制架 PB-6M 宏觀復制架 PB-6M	1/1.1 – 3.1	2.6 x 3.9 – 0.77 x 1.2	19.5 – 26.9	1.6 – 3.1	1.5 x 2.3 – 0.77 x 1.2	20.5 – 26.9
エクステンションベローズPB-6E Zusatzbalgen PB-6E Soufflet additionnel PB-6E Fuelle de extensión PB-6E Estensione soffietto PB-6E 扩大皮腔 PB-6E 擴大皮腔 PB-6E	1/1.1 – 8.5	2.6 x 3.9 – 0.28 x 0.42	19.5 – 53.5	1.6 – 8.5	1.5 x 2.3 – 0.28 x 0.42	20.5 – 53.7
*** 複写装置 PF-2, PF-3, PF-4 Reprogerät PF-2, PF-3 oder PF-4 Statif de reproduction PF-2, PF-3 ou PF-4 Unidad de reproducción PF-2, PF-3 o PF-4 Corredo per riproduzione/copia PF-3, PF-3 o PF-4 成像复制装置 PF-2、PF-3 或 PF-4 成像復制裝置 PF-2 、 PF-3 或 PF-4	1/15 – 1/6.8	35.0 x 52.6 – 16.3 x 24.5	85.0 – 45.0	–	–	–

・PKリングのはじめの数値はPK-11Aリング1個使用のとき、あとの数値はPK-11A～PK-13リング、PK-11～PK-13リングまたはPK-1～PK-3リングを連結したときのものです。ただし、PK-11リングおよびPK-1リングはこのレンズに直接取付けることはできませんのでご注意ください。
** スライド複写装置PS-4、PS-5のレンズは逆向きの時の倍率範囲はBR-3リングまたはリングを併用したときのものです。
*** 複写装置PF-2、PF-3、PF-4はレンズ単体で用いたとき、複写台の載物面上の撮影許可範囲を示します。

・Die ersten Werte gelten für den Zwischenring PK-11A, wenn dieser allein benutzt wird. Die anderen Werte gelten für die Kombinationen RK-11A – PK-13, PK-11 – PK-13 oder PK-1 – PK-3. Die Zwischenringe PK-11 und PK-1 lassen sich nicht direkt am Objectiv anbringen!
** Der Makro-Ring-Adapter BR-3 oder BR-6 ist zum Anschluß des Objektivs in Reprostellung an den Kopieransatz.
*** Die Angaben beziehen sich auf die Abstände, die entstehen, wenn das Objekt auf der Grundplatte liegt und das Objektiv nicht mit Nahaufnahmezubehör versehen ist.

・Les premières valeurs sont pour la bague PK-11A utilisée seule et les autres pour les bagues PK-11A – PK-13, PK-11 – PK-13 ou PK-1 – PK-3 utilisées ensemble. Toutefois, les bagues PK-11 et PK-1 ne peuvent être directement fixées à l'objectif.
** La bague BR-3 ou BR-6 sert à relier l'objectif monté retourné à l'adaptateur de reproduction.
*** Les chiffres indiqués représentent les rapports obtenus avec le sujet sur le plateau, l'objectif étant utilisé sans accessoire mecro.

・Los primeros valores corresponden al caso de utilizar sólo el anillo PK-11A y los otros valores cuando se utilicen los anillos PK-11A – PK-13, PK-11 – PK-13 o PK-1 – PK-3 juntos. Sin embargo, no es posible montar directamente los anillos PK-11 y PK-1 en el objetivo.
** El anillo adaptador BR-3 o BR-6 sirve para acoplar el objetivo al adaptador de reproducción en posición invertida.
*** Las cifras indicadas representan los intervalos obtenidos con los objetos en la platina de base, sin emplear ninguna lente de aproximación en el objetivo.

・I primi valori scno per l'anello PK-11A usato da solo mentre i seguenti sono per gli anelli PK-11A – PK-13, PK-11 – PK-13, o PK-1 – PK-3 usati assieme. Si tenga comunque presente che gli anelli PK-11 e PK-1 non possono essere agganciati direttamente all'obiettivo.
** L'anello adattatore mecro BR-3 o BR-6 viene usato per collegare l'obiettivo montato in mode inverso all'adattatore di duplicazione.
*** I dati indicati in alto rappresentano i valori ottenuti con il soggetto posto sulla base usando l'obiettivo senza l'auslio di dispositivi close-up.

・第一个数值为PK-11A环单独使用时，第二个数值为PK-11A ~ PK-13、PK-11 ~ PK-13或PK-1 ~ PK-3三个环连续使用时。
然而，PK-11和PK-1环不能直接装于此镜头。
** 宏观接环BR-3或BR-6用于将反向安装的镜头与复制接头连结起来。
*** 这儿显示的数据是使用不带特写配件的镜头时从底板上物体处得到的摄影可能范围。

・第一個數值為PK-11A環單獨使用時，第二個數值為PK-11A～PK-13、PK-11～PK-13或PK-1～PK-3三個環連續使用時。
然而，PK-11和PK-1環不能直接裝於此鏡頭。
** 宏觀接環BR-3或BR-6用於將反向安裝的鏡頭與復制接頭連結起來。
*** 這兒顯示的數據是使用不帶特寫配件的鏡頭時從底板上物體處得到的攝影可能範圍。

■ 被写界深度表 ■ Profondità di campo
■ Schärfentiefe-Tabelle ■ 景深
■ Profondeur de champ ■ 景深
■ Profundidad de campo

(m)

撮影距離 Eingestellte Distanz Distance de mise au point Distancia de enfocade Distanza messa a fuoco 焦距 焦距	被写界深度 Schärfentiefe Profondeur de champ Profundidad de campo Profondità di campo 景深 景深								撮影倍率 Abbildungsmaßstab Rapport de reproduction Relación de reproducción Rapporto di riproduzione 成像比率 成像比率
	f/1.4	f/2	f/2.8	f/4	f/5.6	f/8	f/11	f/16	
0.45	0.448-0.453	0.446-0.454	0.445-0.455	0.443-0.457	0.440-0.460	0.436-0.465	0.431-0.471	0.424-0.481	1/6.84
0.5	0.497-0.503	0.495-0.505	0.494-0.507	0.491-0.509	0.488-0.513	0.482-0.519	0.476-0.527	0.466-0.541	1/7.83
0.6	0.595-0.605	0.593-0.607	0.590-0.610	0.586-0.614	0.581-0.621	0.573-0.630	0.564-0.642	0.549-0.663	1/9.79
0.7	0.693-0.707	0.690-0.710	0.686-0.714	0.681-0.721	0.673-0.729	0.663-0.743	0.650-0.760	0.629-0.792	1/11.7
0.8	0.791-0.810	0.787-0.814	0.782-0.819	0.774-0.828	0.764-0.840	0.750-0.858	0.733-0.882	0.707-0.927	1/13.7
1.0	0.985-1.02	0.979-1.02	0.970-1.03	0.958-1.05	0.943-1.07	0.920-1.10	0.894-1.14	0.854-1.22	1/17.6
1.2	1.18-1.22	1.17-1.23	1.16-1.25	1.14-1.27	1.12-1.30	1.08-1.35	1.05-1.41	0.991-1.54	1/21.5
1.5	1.46-1.54	1.45-1.55	1.43-1.58	1.40-1.61	1.37-1.66	1.32-1.74	1.26-1.85	1.18-2.08	1/27.3
2	1.94-2.07	1.91-2.10	1.88-2.14	1.83-2.21	1.77-2.30	1.69-2.47	1.59-2.71	1.46-3.23	1/37.0
3	2.86-3.16	2.80-3.23	2.73-3.33	2.62-3.51	2.50-3.76	2.33-4.23	2.16-5.00	1.92-7.24	1/56.4
5	4.61-5.47	4.46-5.70	4.27-6.03	4.02-6.62	3.73-7.62	3.37-9.85	3.01-15.6	2.55-∞	1/95.0
∞	57.2–∞	40.0–∞	28.6–∞	20.1–∞	14.4–∞	10.1–∞	7.35–∞	5.08–∞	1/∞

■ Depth of Field

(ft)

Focused distance	Depth of field f/1.4	f/2	f/2.8	f/4	f/5.6	f/8	f/11	f/16	Reproduction ratio
1.5	1'5-7/8"–1'6-1/16"	1'5-13/16"–1'6-1/8"	1'5-3/4"–1'6-3/16"	1'5-11/16"–1'6-1/4"	1'5-9/16"–1'6-3/8"	1'5-7/16"–1'6-9/16"	1'5-3/16"–1'6-13/16"	1'4-7/8"–1'7-1/4"	1/6.98
1.7	1'8-1/4"–1'8-1/2"	1'8-3/16"–1'8-9/16"	1'8-1/8"–1'8-5/8"	1'8"–1'8-3/4"	1'7-13/16"–1'8-15/16"	1'7-5/8"–1'9-3/16"	1'7-3/8"–1'9-1/2"	1'6-15/16"–1'10-1/8"	1/8.19
2	1'11-3/4"–2'3/16"	1'11-11/16"–2'1/4"	1'11-9/16"–2'-3/8"	1'11-7/16"–2'9/16"	1'11-3/16"–2'13/16"	1'10-7/8"–2'1-3/16"	1'10-1/2"–2'1-11/16"	1'9-7/8"–2'2-9/16"	1/9.98
2.5	2'5-5/8"–2'6-5/16"	2'5-1/2"–2'6-7/16"	2'5-5/16"–2'6-5/8"	2'5-1/16"–2'6-15/16"	2'4-11/16"–2'7-3/8"	2'4-3/16"–2'8"	2'3-5/8"–2'8-7/8"	2'2-5/8"–2'10-3/8"	1/13.0
3	2'11-1/2"–3'1/2"	2'11-1/4"–3'11/16"	2'11"–3'1"	2'10-5/8"–3'1-7/16"	2'10-1/8"–3'2-1/16"	2'9-3/8"–3'3-1/16"	2'8-1/2"–3'4-3/8"	2'7-1/8"–3'6-13/16"	1/15.9
4	3'11-1/16"–4'7/8"	3'10-11/16"–4'1-5/16"	3'10-3/16"–4'1-7/8"	3'9-1/2"–4'2-3/4"	3'8-9/16"–4'3-15/16"	3'7-5/16"–4'5-15/16"	3'5-3/4"–4'8-9/16"	3'3-1/2"–5'1-11/16"	1/21.8
5	4'10-9/16"–5'1-1/2"	4'9-15/16"–5'2-1/8"	4'9-3/16"–5'3-1/16"	4'8-1/16"–6'4-1/2"	4'6-5/8"–5'6-1/2"	4'4-11/16"–5'9-13/16"	4'2-3/8"–6'2-7/16"	3'11-1/16"–6'11-13/16"	1/27.8
7	6'9-1/8"–7'3-1/16"	6'7-15/16"–7'4-7/16"	6'6-7/16"–7'6-5/16"	6'4-5/16"–7'9-3/8"	6'1-11/16"–8'1-13/16"	5'10"–8'9-5/16"	5'5-15/16"–9'8-9/16"	5'3/16"–11'10"	1/39.6
10	9'6-1/8"–10'6-7/16"	9'3-13/16"–10'9"	9'7/8"–11'2"	8'8-3/4"–11'9"	8'3-11/16"–12'7"	7'9"–14'2"	7'1-7/8"–16'10"	6'4-3/16"–24'9"	1/57.3
20	18'1"–22'3"	17'5"–23'5"	16'7"–25'2"	15'5"–28'4"	14'2"–34'0"	12'7"–48'11"	11'1"–108'9"	9'3"–∞	1/116.4
∞	188'–∞	131'–∞	93'11"–∞	65'10"–∞	47'1"–∞	33'1"–∞	24'1"–∞	16'8"–∞	1/∞

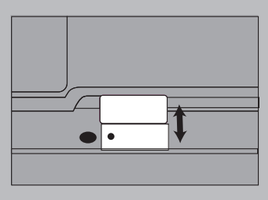

図A 最小絞りロックレバー
Illust A Minimum aperture lock lever
Bild A Verriegelung der kleinsten Blende
Illust. A Levier de verrouillage d'ouverture minimum
Illustr.A Palance de bloqueo de abertura minima
Illust A Leva di blocco de apertura minima
图 A 最小光圈固定杆
圖 A 最小光圈固定桿

スクリーン Screen Einstellscheibe Verre Pantalla 聚焦屏 聚焦屏 / カメラCamara Kamera Appareil Cámara 照相机 照相機	EC-B/EC-E	A/L	B	C	D	E	G1	G2	G3	G4	H1	H2	H3	H4	J	K	P	M	R	T	U	F
F6		◎	◎			◎									◎							
F5+DP-30	◎	◎	◎			◎		◎ (-0.5)							◎							
F5+DA-30	◎	◎ (+0.5)	◎ (+0.5)			◎ (+0.5)		◎ (+0.5)							◎ (+0.5)							
F4+DP-20			◎			◎		◎							◎	◎	◎					
F4+DA-20			◎			◎		◎							◎	◎	◎					
F3		◎	◎			◎		◎				◎	○		◎	◎	◎		△	◎	◎	

■構図の決定やピンと合わせの目的には

◎：最適です。
○：視野の一部が多少見にくくなりますが使用できます。
△：スプリットの合致像は見えますが、ピント合わせは精度上適しません。
( )：中央部重点測光時の補正値です。
F6カメラの場合、測光値の補正は、カメラのカスタムメニュー 「b6：スクリーン補正」を「BorE以外」 にセットして行います。 B型およびE型以外を使用する場合は、補正量が0でも、「BorE以外」にセットしてください。F5カメラの場合は、カスタムセッティングNo.18の設定で測光値の補正を行います。F4シリーズカメラの場合は、ファインダースクリーン露出補正ダイヤルを回して補正を行います。
詳しくはカメラの使用説明書をご覧ください。
空欄：使用不適当です。
ただし、Mスクリーンの場合、撮影倍率1/1倍以上の近接撮影に用いられるため、この限りではありません。
上記以外のカメラでB2/B3、E2/E3、K2/K3スクリーンをご使用の場合は、それぞれB、E、Kスクリーンの欄をご覧ください。

◎= Excellent focusing
○= Acceptable focusing
Slight vignetting or moire phenomenon affects screen iamge, but film image shows no traces of this
△= Acceptable focusing
The in-focus image inthe central circular may prove to be slightly out of focus on the film. Focus on the surrounding matte area.
( )= Indicates degree of exosure compensation needed (Center-Weighted metering only).
For F6 cameras, compensate by selecting "Other screen" in Custom Setting "b6: Screen comp." and setting the EV level to -2.0 to +2.0 in 0.5 EV steps. When using screens other than type B or E, "Other screen" must be selected even when the required compensation value is "0" (no compensatio required). For F5 cameras, compensate using Custom Setting #18 on the camera body. For F4-Series cameras, conpensate using the Exposure Compensation Dial for the tocusing screen.
See instruction manual of the camera body for more details.
Blank box means not applicable.
Since type M screen can be used for both macrophotography at 1:1 magnification ratio and for photomicrography, it has different applications than other screens.
When using the B2/B3, E2/E3 and K2/K3 focusing screens in cameras other than those listed above, refer to the columus for the B, E and K screens.

◎= Ausgezeichnete Scharfeinstellung
○= Brauchbare Scharfeinstellung
Leichte Vignettierung oder Moiré im Sucherbild, micht jedoch auf dem Film.
△= Brauchbare Scharfeinstellung
Der in der Suchermitte scharf erscheinende Aufnahmegegenstand kann auf dem film leicht unscharf sein. Fokussierung auf dem Einstellscheiben-Umfeld.
( )= Zeigt den Betrag zusätzlich erforderlicher Belichtungskorrektur (Nurmittenbetonte Belichtungsmessung).
Bei F6-kameras korrigieren Sie durch Wahl von "Andere" in der Individualfunktion "b6: Einstellscheibe" und Einstellen des LW-Werts im Bereich zwischen -2,0 und +2,0 in 0,5-LW-Schritten. Bei Gebrauch von anderen Scheiben als B oder E, ist "Andere" auch dann zu wählen, wenn der erforderliche Korrekturwert "0" beträgt (keine korrektur nötig). Zur Einstellung des Korrekturwerts am F5 Kameragehäuse dient die Individualfunktion Nr. 18. Mit den F4-Serien-Geräten durch den Belichtung-kompensationsanzaiger für Visiermattscheiben kompensieren.
Näheres hierzu finden Sie in der Bedienungsanleitung des Kameragehäuses.
Ein Leerfeld bedeutet unbrauchbar.
Da die Einstellscheibe Typ M für Makrofotografie bei einem Abbildungsverhätnis von 1:1 sowie für Mikrofotografie verwendet wird, unterscheidet sich ihre Anwendung von den anderen Einstellscheiben.
Bei Verwendung der Scheiben B2/B3, E2/E3 bzw. K2/K3 in anderen als den obengenannten Kameras gelten die Spalten für die Scheiben B, E und K.

◎= Mise au point excellente
○= Mise au point passable
Léger vignettage ou effets de moire sur l'image du verre, mais le film ne présente aucune trace de ces phénomènes.
△= Mise au point passable
L'image de la zone circulaire centrale paraît légèrement brouillée. Mise au point autour de la zone tressée.
( )= Indique la compensation de l'exposition additionnelle requise (Mesure pondérée centrale uniquement).
Pour les appareils F6, corrigez en sélectionnant "Activ.: autre" dans le réglage personnalisé "b6: Plate visée" et en réglant le niveau IL de -2,0 à +2,0 par pas de 0,5 IL. Lorsque vous utilisez des verres autres que ceux de type B ou E, il faut sélectionner "Activ. : autre" même lorsque la valeur de correction est de "0" (pas de correction nécessaire). Pour les appareils F5, compenser en utilisant le réglage personnalisé n 18 sur l'appareil. Pour les appareils de la série F4, compenser en utilisant le cadran de compensation de l'exposition prévu pour les filtres de mise au point.
Voyez le manuel d'instructions de l'appareil photo pour plus de détails.
Les cases vides désignent des verres inutillisables.
Comme le verre de type M est utilisé pour la macro photographie à un rapport d'agrandissement de 1:1 aussi bien que pour la photomicrographie, son utilisation est defférente de celle des autres verres.
Lors de l'utilisation de verres B2/B3, E2/E3 ou K2/K3 dans des appareils autres que ceux indiqués cidessus, se reporter aux colonnes sur verres B, E, et K.

◎= Enfoque excelente
○= Enfoque aceptable
Pese a que se observe una leve degradación de luminosidao o efecto tornasolado en la imagen de la pantalla, no por ello será afectada la imagen de la película.
△= Enfoque aceptable
La imagen en foco en el área circular central puede resultar ligeramente fuera de foco en la película. Enfoque en el área mate circundante.
( )= Indica la cantidad de compensación acicional necesaria (Solamente medición ponderada central).
Para cámaras F6, compense seleccionando "Otra pantalla" en el ajuste personal del usuario "b6: Compens pantalla" y ajustando el nivel EV a -2,0 a +2,0 en pasos de 0,5 EV. Cuando se utilice una pantalla que no sea de tipo B o E, debe seleccionarse "Otra pantalla" incluso cuando el valor de compensadión requerido sea "0" (no se requiere compensadión). Para la cámera F5 compense usando el ajuste personal del usuario No. 18 en el cuerpo de la cámara. Para las cámaras de la serie F4, compense usando el dial de compensación de exposición para las pantallas de entoque.
Para más detalles, consulte el manual de instrucciones de la cámara.
Los espacios en blanco corresponden a los casos inaplicables.
Como la pantalla del tipo M se usa para la macrofotografía con una relación de aumento de 1:1 y para la microfotografía, su aplicación difiere de las demás pantallas.
Cuando se utilicen las pantallas de enfoque B2/B3, E2/E3 y K3/K3 en cámaras distintas de las relacionadas arriba, ver las columnas correspondientes a las pantallas B, E y K.

◎ = Messa a fuoco eccellente
○ = Messa a fuoco accettabile
L'immagine sullo schemo presenta una leggera riduzione di luminosità o fenomeno del moiré, ma questo non lascia tracce sull'immagine della pellicola.
△ = Messa a fuoco accettabile
L'immagine messa a fuoco al centro potrebbe risultare leggermente fuori fuoco sulla pellicola. Mettere a fuoco la zona circostante il soggetto.
( ) = Indica il valore della compensazione di esposizione aggiuntiva richiesto (Solamente misurazione a preferenza centrale).
Con le fotocamere F6, compensare selezionando "Otra pantalla" nell'impostazione personalizzata "b6: Compens pantalla", quindi impostando il livello EV tra -2.0 e +2.0 ad intervalli di 0,5 EV. Quando si utilizzano schermate diverse da B o E, è necessario selezionare "Otra pantalla" anche quando il valore di compensazione richiesto è pari a "0" (nessuna compensazione necessaria). Per la fotocamera F5, compensare utilizzando l'impostazione personalizzata 18 sul corpo della fotocamera.
Per gli apparecchi della serie F4, compensare utilizzando il quadrante di compensazione dell'esposizione previsto per i filtri di messa a fuoco.
Per ulteriori dettagli, fare riferimento al manuale d'istruzioni della fotocamera.
Il quadrato vuoto significa che non è applicabile. Dato che lo schermo del tipo M può essere utilizzato sia per macrofotografia con rapporto di ingrandimento 1:1 che per fotomicrografia, esso presenta differenti applicazioni rispetto agli altri schemi.
Per gli schermi di messa a fuoco K2, B2 e E2, fare riferimento alle colonne riguardani gli schermi K, B e E, rispettivamente. Per i dettagli, fare riferimento anche al manuale di istruzioni della fotocamera.

■ Photographic Range with Close-Up Attachment

(in.)

Close-up attachment	Lens in normal position: Reproduction ratio	Subject field	Focused distance	Lens in reverse position: Reproduction ratio	Subject field	Focused distance
Close-up Lens No.0	1/27 – 1/5.4	25.8 x 38.7 – 5.2 x 7.7	59.4 – 15.0	–	–	–
Close-up Lens No.1	1/13 – 1/4.5	12.3 x 18.5 – 4.3 x 6.4	30.5 – 13.2	–	–	–
Close-up Lens No.2	1/6.6 – 1/3.4	6.2 x 9.3 – 3.2 x 4.8	17.2 – 10.9	–	–	–
* PK-series Rings	1/6.4 – 1.1	6.1 x 9.1 – 0.85 x 1.3	17.0 – 7.7	–	–	–
PN Ring	1.0 – 1.2	0.93 x 1.4 – 0.81 x 1.2	7.7 – 7.7	–	–	–
Bellows PB-4 or PB-5	1/1.2 – 3.6	1.1 x 1.7 – 0.26 x 0.4	7.7 – 11.4	1.8 – 4.