Specifications / Spezifikationen / Spécifications / Technische gegevens / Especificaciones / Specifikationer / Технические характеристики / Технічні характеристики

	CS-HX6958	CS-HX6948
Type:	15 × 23 cm (6 × 9”) 5-Way Coaxial Speaker	15 × 23 cm (6 × 9”) 4-Way Coaxial Speaker
Power Handling Capacity:	510 W (Peak Power)	490 W (Peak Power)
Impedance:	4 Ω	4 Ω
Magnet Mass:	570 g (20.1 oz)	504 g (17.8 oz)
Mass:	1.78 kg (4 lbs)	1.54 kg (3.4 lbs)
Typ:	15 × 23 cm 5-Wege-Koaxiallautsprecher	15 × 23 cm 4-Wege-Koaxiallautsprecher
Belastbarkeit:	510 W (Spitzenleistung)	490 W (Spitzenleistung)
Impedanz:	4 Ω	4 Ω
Magnetgewicht:	570 g (20,1 oz)	504 g (17,8 oz)
Gewicht:	1,78 kg (4 lbs)	1,54 kg (3,4 lbs)
Type:	15 × 23 cm Haut-parleur coaxial à cinq voies	15 × 23 cm Haut-parleur coaxial à quatre voies
Puissance admissible:	510 W (Puissance de crête)	490 W (Puissance de crête)
Impédance:	4 Ω	4 Ω
Masse de l’aimant:	570 g (20,1 onces)	504 g (17,8 onces)
Masse:	1,78 kg (4 lb)	1,54 kg (3,4 lb)
Type:	15 × 23 cm 5-Weg coaxiale luidspreker	15 × 23 cm 4-Weg coaxiale luidspreker
Uitgangsvermogen:	510 W (Piekvermogen)	490 W (Piekvermogen)
Impedantie:	4 Ω	4 Ω
Gewicht magneet:	570 g (20,1 ons)	504 g (17,8 ons)
Gewicht:	1,78 kg (4 lbs)	1,54 kg (3,4 lbs)
Tipo:	15 × 23 cm Altavoz coaxial de 5 vías	15 × 23 cm Altavoz coaxial de 4 vías
Potencia máxima:	510 W (Potencia pico)	490 W (Potencia pico)
Impedancia:	4 Ω	4 Ω
Masa del imán:	570 g (20,1 onzas)	504 g (17,8 onzas)
Masa:	1,78 kg (4 libras)	1,54 kg (3,4 libras)
Typ:	15 × 23 cm 5-vägs koaxial högtalare	15 × 23 cm 4-vägs koaxial högtalare
Spänningskapacitet:	510 W (Toppström)	490 W (Toppström)
Impedans:	4 Ω	4 Ω
Magnetvikt:	570 g (20,1 oz)	504 g (17,8 oz)
Vikt:	1,78 kg (4 lbs)	1,54 kg (3,4 lbs)
Тип:	15 × 23 см Пятиполосная коаксиальная акустическая система	15 × 23 см Четырехполосная коаксиальная акустическая система
Максимальная выходная мощность:	510 Вт (Пиковая мощность)	490 Вт (Пиковая мощность)
Полное сопротивление:	4 Ом	4 Ом
Вес магнита:	570 г (20,1 унция)	504 г (17,8 унция)
Вес:	1,78 кг (4 фунта)	1,54 кг (3,4 фунта)
Тип:	15 × 23 см П’ятиполосна коаксіальна акустична система	15 × 23 см Чотириполосна коаксіальна акустична система
Максимальна потужність:	510 Вт (Пікова потужність)	490 Вт (Пікова потужність)
Повний опір:	4 Ом	4 Ом
Вага магніту:	570 г (20,1 унція)	504 г (17,8 унція)
Вага:	1,78 кг (4 фунта)	1,54 кг (3,4 фунта)

JVC

CAR STEREO SPEAKER

STEREO-AUTOLAUTSPRECHER
HAUT-PARLEURS AUTO STÉRÉO
AUTO STEREO LUIDSPREKERS
ALTAVOCES ESTEREOFÓNICOS PARA AUTOMÓVIL
BILSTEREOHÖGTALARE
АВТОМОБИЛЬНАЯ АКУСТИЧЕСКАЯ СИСТЕМА
АВТОМОБІЛЬНА АКУСТИЧНА СИСТЕМА

CS-HX6958
CS-HX6948

CS-HX6958 CS-HX6948

For Customer Use:
Enter below the Model No. and Serial No. which is located either on the rear or bottom of the speaker unit. Retain this information for future reference.

Model No. _____

Serial No. _____

INSTRUCTIONS

BEDIENUNGSANLEITUNG
MANUEL D’INSTRUCTIONS
GEBRUIKSAANWIJZING
MANUAL DE INSTRUCCIONES
BRUKSANVISNING
ИНСТРУКЦИИ ПО ЗКСПЛУАТАЦИИ
ІНСТРУКЦІЇ

LVT2047-001A
[U]

Thank you for purchasing the JVC Car Stereo Speaker. For the secure installation and perfect operation of your speaker, please read the following carefully.

Vielen Dank für den Kauf dieses JVC Stereo-Auto-lautsprechers. Um korrekten Einbau und einwandfreie Funktion des Lautsprecher zu gewährleisten, ist es empfehlenswert, die folgenden Anleitungen sorg-fältig durchzulesen.

Nous vous remercions pour l’achat d’un haut-parleur auto stéréo de JVC dans le coffre de votre véhicule. Pour un montage sûr et un fonctionnement parfait de ce haut-parleur, il est conseillé de lire attentivement ce qui suit.

Dank u voor uw aankoop van de JVC Auto Stereo Luidspreker. Lees de onderstaande aanwijzingen aandachtig door voor een juiste plaatsing en een perfeckte werking van uw luidspreker.

Le agradecemos la adquisición del Altavoz Estereofónico para Automóvil de JVC. Para efectuar una instalación segura y para que el altavoz funcione correctamente, lea detenidamente las siguientes instrucciones.

Tack för valet av JVC bilstereohögtalare. För säker montering och tillfredsställande funktion bör du noga läsa följande anvisningar.

Спасибо за покупку автомобильной акустической системы JVC. Для безопасной установки и последующей безупречной работы динамиков, прочитайте, пожалуйста, внимательно данную инструкцию.

Дякуємо, що придбали автомобільну акустичну систему JVC. Для безпечної інсталяції та подальшої бездоганної роботи гучномовців, прочитайте, будь ласка, уважно цю інструкцію.

If a kit is necessary for your car, consult your telephone directory for the nearest car audio speciality shop (“IN-CAR ENTERTAINMENT” dealer).

Falls für Ihren Wagen ein Einbausatz erfor-derlich ist, wenden Sie sich bitte an Ihren nächsten Auto-Stereo-Fachhändler.

Si un kit est nécessaire pour votre voiture, consulter votre annuaire téléphonique pour chercher le revendeur d’accessoires audio pour automobile le plus proche.

Als extra gereedschap nodig is voor inbouwen in uw auto, raadpleeg dan de telefoongids voor de dichtstbijzijnde in auto audio gespeciali-seerde winkel.

Si fuera necesario un juego de instalación para su automóvil, consulte la guía telefónica para ubicar la tienda especialista en audio para automóviles más cercana.

Behövs monteringsats för din bil, se i telefon-katalogen för närmaste bilradioaffär.

Если Вам для автомобиля понадобится полный аудио комплект, обратитесь к ближайшему специализированному магазину автомобильного аудио.

Якщо Вам для автомобіля знадобиться повний аудіо комплект, зверніться до найближчого до Вас спеціалізованого магазину автомобільного аудіо.

Parts / Teile / Pièces / Onderdelen / Piezas / Delar / Комплектация / Комплектація

① Grille
Grill
Grille
Rooster
Rejilla
Grill
Защитная решетка
Гриль

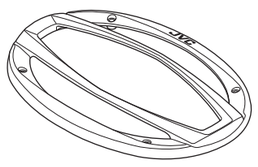

x 2

② Screw
Schraube
Vis
Schroef
Tornillo
Skruv
Винт
Гвинт

x 8

ø4 (Dia. 3/16) x 25(1)

③ Screw
Schraube
Vis
Schroef
Tornillo
Skruv
Винт
Гвинт

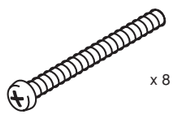

x 8

M4 x 75 (2-31/32)

④ Speed nut
Schnellmontagemutter
Écrou rapide
Clipmoer
Tuerca de apriete rápido
Snabbmutter
Гайка
Гайка

x 8

ø4 (Dia. 3/16)

⑤ Hex nut
Sechskantmutter
Écrou hexagonal
Zeshoekige moer
Tuerca hexagonal
Sexkantsmutter
Шестигранная гайка
Шестигранна гайка

x 8

M4

⑥ Speaker cord
Lautsprecherkabel
Cordon de haut-parleur
Luidsprekersnoer
Cordón de altavoz
Högtalarkabel
Кабель динамика
Кабель гучномовця

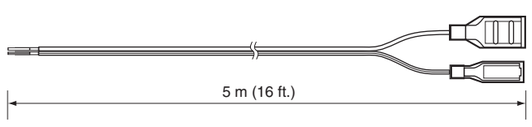

x 2

Dimensions / Abmessungen / Dimensions / Afmetingen / Dimensiones / Mått / Размеры / Розміри

CS-HX6958

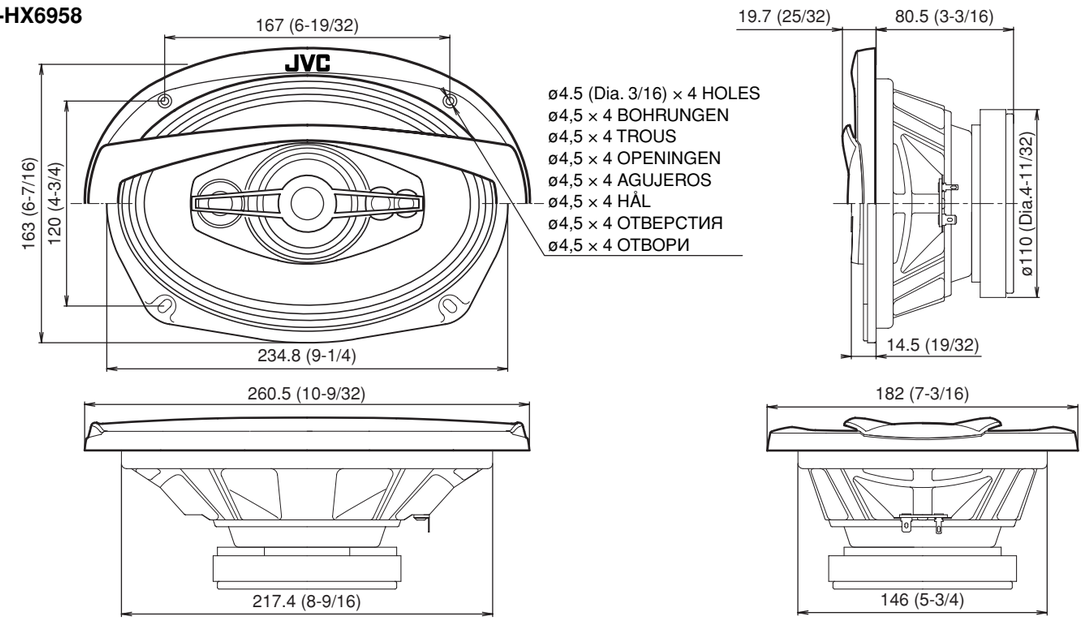

CS-HX6948

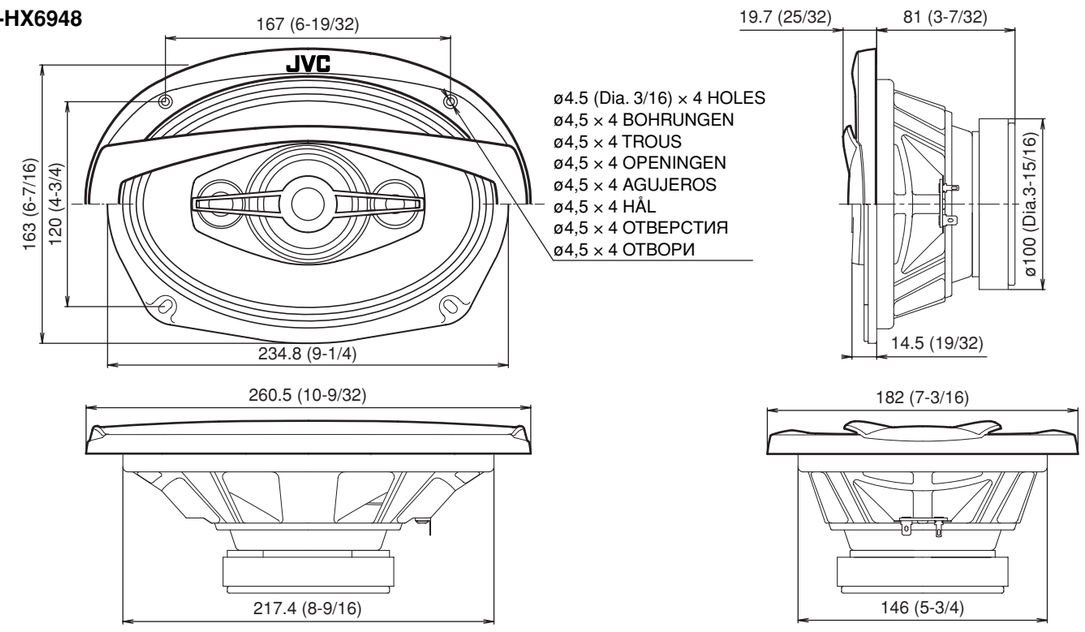

* Design and specifications are subject to change without notice.
* Konstruktion und Spezifikationen können ohne vorherige Ankündigung geändert werden.
* La conception et les spécifications sont sujettes à changement sans notification.
* Wijzigingen van constructie en specificaties voorbehouden.
* El diseño y las especificacionesestán sujetos a cambio sin previo aviso.
* Utformning och specifikationer kan ändras utan förbehåll.
* Дизайн и технические характеристики могут быть изменены без предварительного уведомления.
* Дизайн та технічні характеристики можуть бути змінені без попередження.

Unit : mm (inch)
Einheit : mm (in.)
Unité : mm (pouce)
Unit : mm (inch)
Unidad : mm (pulg.)
Enhet : mm (inch)
Единицы измерения : мм (дюйма)
Одиниця виміру : мм (дюйма)

EN, GE, FR, NL, SP, SW, RU, UK
© 2009 Victor Company of Japan, Limited

0809KMMMDWTCN

For Proper Installation and Use

- Install the speakers following this manual so as to prevent them from slipping accidentally out of position due to the repeated impact such as opening and closing doors or tossing and bumping of the vehicle.
- Secure the wiring to the floor of the vehicle, taking the utmost care not to break wires while installing.
- When installing the speakers in the doors, leave reasonable amount of slack in the wires. If clipping or clamping the wires too much, they may get caught in between the door and body of the vehicle when opening or closing door.
- Since the speaker installed in the door is positioned at the foot level, be careful not to damage the speaker by giving it an inadvertent kick. Check the water outlet at the bottom of the door occasionally to ensure that it drains well, leaving no rainwater inside the door.
- Before connecting the speakers to the amplifier, turn off the power of the amplifier. If it is turned on when connecting, a click noise will be generated and it may damage the speakers.
- When cleaning the speakers, use a soft cloth and wipe the surface gently. Do not apply thinner or solvent.

Hinweise für die korrekte Inbetriebnahme und Gebrauch

- Die Lautsprecher entsprechend dieser Anleitung einbauen, um versehentliches Verrutschen aufgrund wiederholter Erschütterungen wie etwa beim Öffnen und Schließen der Türen oder beim Fahren auf unebener Fahrbahn zu verhindern.
- Die Verdrahtung fest auf dem Boden des Fahrzeugs befestigen und sicherstellen, dass Kabel bei der Installation nicht beschädigt werden.
- Beim Einbauen der Lautsprecher in den Türen immer ausreichendes Spiel in den Kabeln sicherstellen. Wenn die Leitungen zu stark beschnitten und festgespannt werden, können sie beim Öffnen und Schließen der Tür zwischen Tür und Karosserie eingeklemmt werden.
- Da sich die in den Türen installierten Lartsprecher normalerweise nahe über dem Wagenboden befinden, darauf achten, nicht mit den Füßen an die Lautsprecher zu stoßen. Von Zeit zu Zeit die Abflussöffnungen in den Türen auf Durchlässigkeit überprüfen, damit sich in den Türen keine Feuchtigkeit sammelt.
- Vor dem Anschließen der Lautsprecher am Verstärker immer die Stromversorgung des Verstärkers ausschalten. Wenn die Stromversorgung beim Anschließen eingeschaltet ist, wird ein Klickgeräusch erzeugt, das die Lautsprecher beschädigen kann.
- Zum Reinigen der Lautsprecher ein weiches Tuch verwenden und dabei vorsichtig über die Oberfläche wischen. Kein Reinigungsmittel (Verdünner oder Lösemittel) verwenden!

Montage et utilisation corrects

- Installez les enceintes en suivant les instructions de ce manuel de façon à ce quelle ne glissent pas accidentellement en dehors de leur position à la suite de chocs répétés tels que l'ouverture et la fermeture des portes ou des cahotement et ballottements du véhicule.
- Fixez le câble sur le sol du véhicule, en faisant attention de ne pas casser les fils lors de l'installation.
- Lors de l'installation des enceintes dans les portes, laissez suffisamment de jeu pour les fils. Si vous serrez ou fixez trop les fils, ils risquent d'être pris entre la porte et le corps du véhicule lors de l'ouverture et de la fermeture de la porte.
- La haut-parleur monté dans la porte étant disposé au niveau des pieds du passager, celui-ci doit prendre soin de ne pas l'endommager en le heurtant du pied. Vérifier de temps en temps l'écoulement de l'eau situé au bas de la porte, pour s'assurer qu'il ne reste pas de pluie dans la porte.
- Avant de connecter les enceintes à l'amplificateur, mettez l'amplificateur hors tension. S'il est laissé sous tension lors de la connexion, un bruit de craquement peut être généré et peut endommager les enceintes.
- Nettoyer le haut-parleur en le frottant légèrement à l'aide d'un chiffon doux. Ne jamais utiliser de solvants ni de détergents.

Juiste plaatsing en gebruik

- Installeer de luidsprekers op de in deze gebruiksaanwijzing beschreven wijze zodat ze niet per ongeluk door schokken van bijvoorbeeld het sluiten en openen van de portieren of trillingen van de auto uit positie kunnen schieten.
- Zet de bedrading vast op de vloer van de auto en voorkom dat draden tijdens het plaatsen beschadigd worden.
- Zorg voor voldoende speling in de bedrading indien u de luidsprekers in de portieren inbouwt. Indien de draden te kort zijn of te strak liggen, zullen deze bij het portier en het chassis van de auto vastklemmen bij het openen en sluiten van het portier.
- Aangezien de luidsprekers in de portieren op voethoogte gemonteerd worden, dient u voorzichtig te zijn de luidsprekers niet door een ongelukkige voetbeweging te beschadigen. Controleer regelmatig de waterafvoer aan de onderzijde van het portier om te zorgen dat binnenkomend regenwater direct afgevoerd wordt en niet in het portier blijft staan.
- Schakel de stroom van de versterker uit alvorens de luidsprekers met de versterker te verbinden. Indien de stroom ingeschakeld blijft, zal ruis worden opgewekt waardoor de luidsprekers mogelijk worden beschadigd.
- Reinig de luidsprekers door ze voorzichtig schoon te vegen met een zachte doek. Gebruik nooit chemische oplosmiddelen.

Instalación y Uso Correctos

- Instale los altavoces siguiendo las indicaciones de este manual para evitar que se descoloquen accidentalmente debido a los impactos repetidos, como los causados por la apertura y cierre de las puertas, o los movimientos bruscos o sacudidas del vehículo.
- Asegure el cableado al piso del vehículo, teniendo sumo cuidado de no romper los cables durante la instalación.
- Cuando instale los altavoces en las puertas, deje que los cables cuenten con una flojedad razonable. Si sujeta o asegura demasiado los cables, podrían quedar atrapados entre la puerta y la carrocería del vehículo durante la apertura y cierre de las puertas.
- Como el altavoz instalado en la puerta queda a la altura de los pies, tenga cuidado de no dañarlo al golpearlo accidentalmente con el pie. Verifique ocasionalmente la salida de agua en el fondo de la puerta para asegurarse de que drena perfectamente, no quedando agua residual en el interior de la puerta.
- Antes de conectar los altavoces al amplificador, apáguelo. Si está encendido cuando realiza la conexión, se producirá un sonido de clic que podría dañar los altavoces.
- Cuando limpie los altavoces, utilice un paño suave y frote la superficie con cuidado. No aplique solventes ni diluyentes.

Korrekt montering och användning

- Installera högtalarna enligt anvisningarna i denna bruksanvisning, så att de förhindras att lossna på grund av de upprepade påfrestningarna från smällande dörrar och fordonets krängande och guppande.
- Fäst kablarna i golvet i fordonet och var mycket noggrann med att inte skada kablarna vid installationen.
- Se till att låta kablarna vara tillräckligt slaka, när högtalarna monteras i dörrar. Om kablarna klipps av eller spänns fast för mycket kan de komma i kläm mellan dörren och fordonets kaross, när en dörr öppnas eller stängs.
- Var försiktig så att högtalarna inte skadas av oavsiktliga sparkar, då de är monterad mycket lågt i dörrarna. Kontrollera regelbundet att vatten rinner ut vid dörrarna så regnvatten inte ansamlas där.
- Slå av strömmen till slutsteget, innan högtalarna ansluts till slutsteget. Om slutsteget är påslaget vid anslutning alstras ett klickljud som kan skada högtalarna.
- Rengör högtalarnas ytterhölje med en mjuk trasa och torka av ytan försiktigt. Använd inte thinner eller något annat lösningsmedel.

Для правильной установки и эксплуатации

- Устанавливайте динамики в соответствии с настоящей инструкцией с целью предотвращения их случайного выпадения из установочной позиции в результате повторяющихся сотрясений, возникающих, например, при открывании и закрывании дверей, резких встрясок и ударов автомобиля.
- Закрепите проводку на полу салона автомобиля, соблюдая при этом максимальную осторожность, чтобы не повредить провода при установке.
- При установке динамиков в дверях, оставляйте разумный запас слабины проводов. Чрезмерная натяжка проводов в результате их обрезки или фиксации зажимами может привести к их зажатию между дверью и кузовом автомобиля при открытии или закрытии двери.
- Поскольку динамик, установленный в дверь, находится на уровне ног, постарайтесь нечаянно не ударить его ногой. Время от времени проверяйте водовыпуск внизу двери, чтобы убедиться, что вода стекает нормально и не остается внутри двери.
- Перед тем как подсоединять динамики к усилителю, отключите питание усилителя. Если во время подсоединения питание будет включено, то будет сгенерирован шумовой щелчок, который может повредить динамики.
- Когда будете чистить динамики, нежно протрите их поверхность мягкой тканью. Не используйте растворитель.

Для правильної інсталяції та експлуатації

- Встановлюйте гучномовці згідно з даною інструкцією таким чином, щоб уникнути їх випадкового зміщення з позиції у наслідок частих поштовхів, наприклад, відкриття та закриття дверей або коливання та підскоків автомобіля.
- Закріпіть проводи на підлозі салону автомобіля з максимальною обережністю, щоб не пошкодити проводи під час встановлення.
- Під час встановлення колонок у дверях залишайте помірний запас послаблення проводів. Надмірний натяг проводів внаслідок їх обрізання або фіксації затискачами може призвести до їх затиснення між дверми та кузовом автомобіля при відкритті або закритті дверей.
- Оскільки гучномовець встановлений у дверях знаходиться на рівні ніг, то будьте обережні, щоб випадково не вдарити його ногою. Час від часу перевіряйте, як працює водоспуск внизу дверей: чи вода стікає нормально; чи вода не залишається всередині дверей.
- До того, як з'єднати гучномовці з підсилювачем, відключіть живлення підсилювача. Якщо підсилювач буде підключений до живлення під час з'єднання, то виникне звук клацання, який може пошкодити гучномовці.
- Коли будете протирати колонки, робіть це ніжно і м'якою тканиною. Не використовуйте розчинник.

How to Install

1 Determine the place to install the speakers. (**Fig. 1**)
- Take enough space around the speakers considering their dimensions.
- Make sure the speakers are fitted in the rear tray without interfering any parts of the vehicle.

2 Make the speaker holes and screw holes using the paper pattern of the packing box.

3 Wire the speakers. (See "**Connection**" below.)

4 Mount the speakers and grilles in the rear tray. (**Fig. 2**)
- Use the supplied screws and hex nuts.

- When installing as shown in **Fig. 3** and **Fig. 4**, use the supplied screws and speed nuts on step 4.

Einbau

1 Den Ort zum Einbau der Lautsprecher bestimmen. (**Abb. 1**)
- Ausreichend Platz um die Lautsprecher unter Beachtung ihrer Abmessungen lassen.
- Sicherstellen, dass die Lautsprecher in der Heckfensterablage Platz finden, ohne mit Teilen des Fahrzeugs zu kollidieren.

2 Die Öffnungen für die Lautsprecher sowie Schraubenlöcher mit der Papierschablone im Verpackungskarton herstellen.

3 Die Lautsprecher verkabeln. (Siehe "**Anschluss**" unten.)

4 Die Lautsprecher und Grille in der Heckfensterablage anbringen. (**Abb. 2**)
- Die mitgelieferten Schrauben und Sechskantmuttern verwenden.

- Beim Einbau wie in **Abb. 3** und **Abb. 4** gezeigt die mitgelieferten Schrauben und Schnellmontagemuttern in Schritt 4 verwenden.

Méthode de montage

1 Déterminez l'emplacement d'installation des enceintes. (**Fig. 1**)
- Laissez suffisamment d'espace autour des enceintes en fonction de leurs dimensions.
- Assurez-vous que les enceintes sont fixés dans la lunette arrière sans interférer avec aucune autre partie du véhicule.

2 Percez les trous pour les enceintes et les vis en utilisant le papier modèle du carton d'emballage.

3 Faites le câblage des enceintes. (Voir "**Connexion**" ci-dessous.)

4 Montez les enceintes et les grilles sur la lunette arrière. (**Fig. 2**)
- Utilisez les vis et les écrous hexagonaux fournis.

- Lors de l'installation de la façon indiquée par **Fig. 3** et **Fig. 4**, utilisez les vis et les écrous repides fournis à l'étape 4.

Installeren van de luidsprekers

1 Bepaal de installatieplaats voor de luidsprekers. (**Afb. 1**)
- Zorg dat er voldoende ruimte voor de afmetingen van de luidsprekers is.
- Zorg beslist dat de luidsprekers in de hoedenplank geen andere onderdelen van de auto hinderen.

2 Maak luidsprekergaten en schroefgaten met gebruik van het papierpatroon van de doos.

3 Sluit de draden van de luidsprekers aan. (Zie "**Aansluiten**" hieronder.)

4 Monteer de luidsprekers en roosters in de hoedenplank. (**Afb. 2**)
- Gebruik de bijgeleverde schroeven en zeshoekige moeren.

- Gebruik de bijgeleverde schroeven en clipmoeren van stap 4 indien u de luidsprekers op de in **Afb. 3** en **4** getoonde wijze installeert.

Cómo Instalarlos

1 Decida dónde instalará los altavoces. (**Fig. 1**)
- Considere un espacio suficiente alrededor de los altavoces, teniendo en cuenta su tamaño.
- Asegúrese de que los altavoces quepan en la bandeja trasera sin interferir con otras piezas del vehículo.

2 Realice los orificios para los altavoces y para los tornillos utilizando el patrón de papel de la caja de embalaje.

3 Tienda los cables para los altavoces. (Consulte "**Conexión**", más adelante.)

4 Monte los altavoces y las rejillas en la bandeja trasera. (**Fig. 2**)
- Utilice los tornillos suministrados y las tuercas hexagonales.

- Cuando realice la instalación que se muestra en las **Fig. 3** y **4**, utilice, en el paso 4, los tornillos y las tuercas de apriete rápido suministradas.

Monteringsmetod

1 Bestäm var högtalarna ska monteras. (**Fig. 1**)
- Se med tanke på högtalarnas storlek till att utrymmet runt högtalarna är tillräckligt stort.
- Kontrollera att högtalarna ryms i bakhyllan utan att vara i vägen för någon del av fordonet.

2 Ta upp högtalarhål och skruvhål med hjälp av den pappersmall som återfinns på förpackningskartongen.

3 Dra kablarna till högtalarna (Se "**Anslutning**" nedan).

4 Montera fast högtalarna och grillarna i bakhyllan. (**Fig. 2**)
- Använd medföljande skruvar och sexkantsmuttrar.

- Använd de medföljande skruvar och snabbmuttrar som anges i punkt 4 vid montering enligt **Fig. 3** och **Fig. 4**.

Установка

1 Определите место для установки динамиков. (**Рис. 1**)
- Оставляйте вокруг динамиков достаточно свободного места, с учетом их размеров.
- Убедитесь в том, что динамики при установке на задней полке не мешают функционированию других частей автомобиля.

2 Сделайте отверстия для динамиков и винтовые отверстия, пользуясь шаблоном на упаковочной коробке.

3 Подсоедините провода динамиков. (См. "**Соединение**" внизу.)

4 Смонтируйте динамики и их защитные решетки на задней полке. (**Рис. 2**)
- Используйте поставляемые в комплекте винты и шестигранные гайки.

- При установке, как показано на **Рис. 3** и **Рис. 4**, используйте поставляемые в комплекте винты и гайки в шаге 4.

Інсталяція

1 Визначте місце для встановлення гучномовців. (**Мал. 1**)
- Оставляйте достатньо простору навколо гучномовців беручи до уваги їхні розміри.
- Переконайтеся, що гучномовці пристосовуються до задньої полиці без створення перешкоди іншим частинам автомобіля.

2 Робіть отвори для гучномовця та гвинтів з використанням паперового трафарету пакувальної коробки.

3 З'єднайте проводку гучномовців. (Див. "**З'єднання**" нижче.)

4 Змонтуйте гучномовці та грилі на задній полиці. (**Мал. 2**)
- Використовуйте гвинти та шестигранні гайки, що входять до комплекту постачання.

- У разі встановлення таким чином, як показано на **Мал. 3** та **Мал. 4**, використовуйте гвинти та гайки, що входять до комплекту постачання, згадані у кроці 4.

Fig. 1 / **Abb. 1** / **Afb. 1** / **Рис. 1** / **Мал. 1**

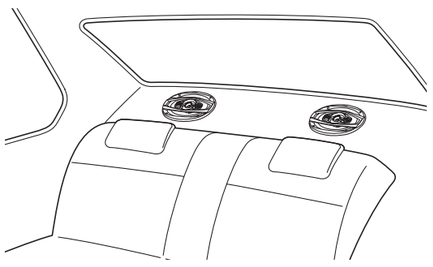

Fig. 2 / **Abb. 2** / **Afb. 2** / **Рис. 2** / **Мал. 2**

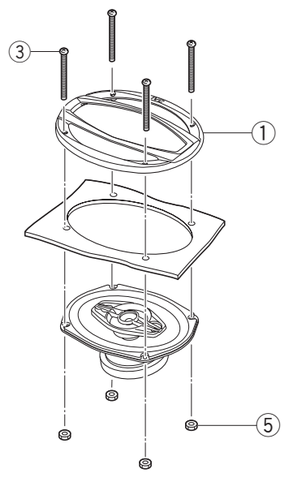

Fig. 3 / **Abb. 3** / **Afb. 3** / **Рис. 3** / **Мал. 3**

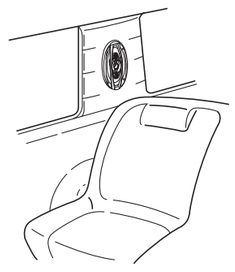

Fig. 4 / **Abb. 4** / **Afb.4** / **Рис. 4** / **Мал. 4**

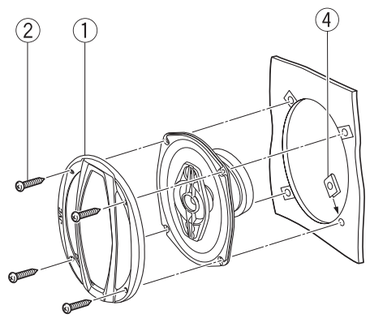

① Grille / Grill / Grille / Rooster / Rejilla / Grill / Защитная решетка / Гриль
② Screw [ø4 (Dia. 3/16) × 25 (1)] / Schraube [ø4 × 25] / Vis [ø4 × 25] / Schroef [ø4 × 25] / Tornillo [ø4 × 25] / Skruv [ø4 × 25] / Винт [ø4 × 25] / Гвинт [ø4 × 25]
③ Screw [M4 × 75 (2-31/32)] / Schraube [M4 × 75] / Vis [M4 × 75] / Schroef [M4 × 75] / Tornillo [M4 × 75] / Skruv [M4 × 75] / Винт [M4 × 75] / Гвинт [M4 × 75]
④ Speed nut / Schnellmontagemutter / Écrou rapide / Clipmoer / Tuerca de apriete rápido / Snabbmutter / Гайка / Гайка
⑤ Hex nut / Sechskantmutter / Écrou hexagonal / Zeshoekige moer / Tuerca hexagonal / Sexkantsmutter / Шестигранная гайкаа / Шестигранна гайка

Connection / Anschluss / Connexion / Aansluiten / Conexión / Anslutning / Соединение / З'єднання

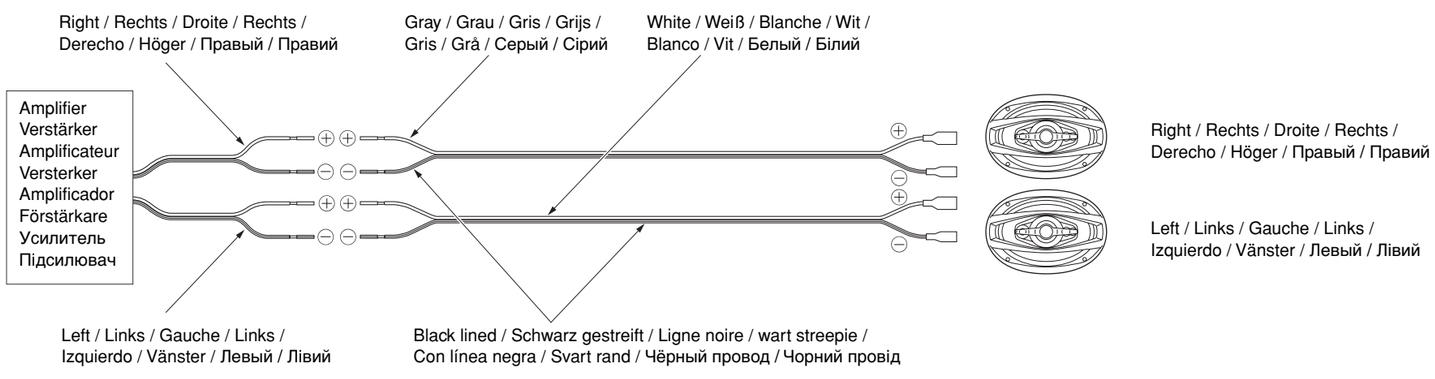

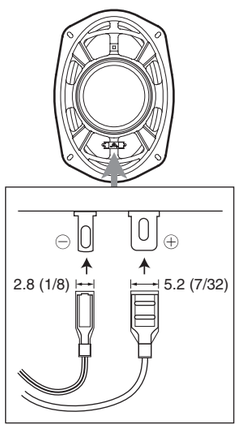

Unit : mm (inch) / Einheit : mm (in.) / Unité : mm (pouce) / Unit : mm (inch) / Unidad : mm (pulg.) / Enhet : mm (inch) / Единицы измерения : мм (дюйма) / Одиниця виміру : мм (дюйма)