Dual S2 Автомобильный видеорегистратор

Руководство пользователя

Для обеспечения правильной эксплуатации устройства внимательно ознакомьтесь с данным руководством перед началом работы.

- Рекомендуем сразу приобрести карту памяти, предназначенную для использования только в данном видеорегистраторе. Рекомендуемые параметры карты памяти, это проверенный мировой бренд по производству карт памяти и только оригинальный продукт, класс карты не ниже 6-го. Не менее 4-х и не более 32-х Гб памяти. Помните, что контрафактные карты памяти не отвечают заявленным характеристикам прежде всего в части скорости передачи данных, а для записи видеопотока это очень важный параметр.
- Используйте только входящие в комплект, или оригинальные аксессуары. В случае использования сторонних аксессуаров, особенно это касается проводов питания, возможно повреждение устройства до полного выхода из строя.
- Пожалуйста, используйте устройство только при нормальных температурах, не подвергайте устройство воздействию температур, которые корпус не может выдержать.
- Не используйте устройство в чрезвычайно влажной среде, так как устройство водопроницаемо, не допускайте попадания влаги или дождя на устройство.
- Не пытайтесь открыть корпус устройства для ремонта, если какой-либо узел неисправен. Пожалуйста, обратитесь в сервисный центр для профессионального обслуживания.
- Не используйте сильных химикатов, растворителей или чистящих средств для очистки устройства. Пожалуйста, используйте для очистки устройства мягкую ветошь.
- Не направляйте камеру непосредственно на солнце или другие источники света с повышенной яркостью во избежание повреждения оптических узлов устройства.
- Не используйте устройство в чрезвычайно запыленных условиях во избежание загрязнения объектива и других узлов камеры, так как это может сказаться на ее работе.

SLIMTEC®
PROFESSIONAL

Особенности и комплектация

- Фронтальная камера: Разрешение видеозаписи 1920 x 1080, Матица Aptina AR0330, линза 6-ти компонентная 650Нм, угол обзора 140^0
- Выносная камера: Разрешение видеозаписи 640 x 480, Матрица OmniVision OV7070, угол обзора 120^0
- 4,0" TFT ЖК-дисплей
- Максимальное разрешение фотографий 4032 x 3024 точек
- Процессор NTK96655
- Встроенный G-сенсор
- Циклическая запись без пропусков
- Парковочный режим при движении задним ходом
- LED подсветка
- Возможность записи во время зарядки
- Формат видеозаписи: MOV, H.264
- Встроенная LI-iOn батарея 3,7В, 250 mAh
- Встроенный микрофон/динамик
- Поддержка Micro SD карт емкостью до 32 GB
- Автоматическое включение и выключение
- Задержка включения
- Рабочая температура: -10 - +60 С
- Температура хранения: -10 - +70 С (при отклонении температуры хранения от заданных параметров, возможны отклонения в работе устройства)

Комплектация:

- Автомобильный видеорегистратор
- Выносная камера (Камера заднего вида) + Кабель камеры заднего вида
- Автомобильное зарядное устройство
- Кронштейн-присоска на лобовое стекло
- Руководство по эксплуатации

Примечание: Комплектация может быть изменена поставщиком без уведомления

Назначение кнопок и элементов камеры

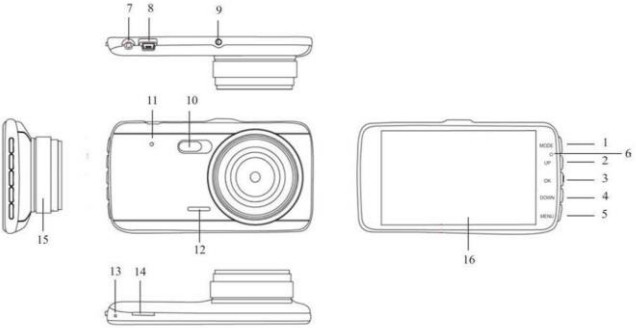

1. Кнопка «MODE»
2. Кнопка «Вверх»
3. Кнопка «ОК»/ Кнопка включения
4. Кнопка «Вниз»
5. Кнопка «Меню»
6. Индикатор режима работы
7. Разъем камеры заднего вида
8. USB разъем
9. Крепление кронштейна
10. LED подсветка
11. Кнопка «Сброс»
12. Динамик
13. Микрофон
14. Слот micro SD карты
15. Объектив
16. Дисплей

Кнопка «ОК» /Включения

Длительное нажатие Включение/Отключение устройства.

В режиме видеорегистратора – старт/стоп записи

В режиме фотосъемки - фотографирование

В режиме просмотра-старт/стоп воспроизведения

В режиме работы с меню настроек-подтверждение настройки, и сохранение параметра

Кнопка «Меню»

В режиме Видеорегистратора:

Однократное нажатие – вход в меню настроек видеозаписи

Двукратное нажатие – вход в меню системных настроек

Трехкратное нажатие – возврат в режим ожидания

В режиме видеозаписи короткое нажатие- включение/отключение микрофона.

В режиме Фотографирование:

Однократное нажатие – вход в меню настроек фотосъемки

Двукратное нажатие – вход в меню системных настроек

Трехкратное нажатие – возврат в режим фотографирования

В режиме Воспроизведения/Просмотра файлов:

Однократное нажатие – вход в меню операций над файлом

Двукратное нажатие – вход в меню системных настроек

Трехкратное нажатие – возврат в режим воспроизведения

Кнопка «MODE»

В режиме ожидания:

Переключение режимов работы: между видеозаписью, фотосъемкой и воспроизведением видео/фото.

Кнопка «Вверх»

В режиме Меню: Выбор параметров настроек.

Последовательное переключение дисплея: изображение с фронтальной камеры, изображение с выносной камеры, изображение в режиме PiP (Картинка в картинке).

В режиме фотосъемки: Увеличение масштаба изображения.

Кнопка «Вниз»

В режиме Меню: Выбор параметров настроек.

В режиме видео регистрации: Установка защиты текущего файла от удаления

В режиме фотосъемки: Уменьшение масштаба изображения.

В режиме воспроизведения видеофайла: Ускоренное воспроизведение

Кнопка «Сброс»

Служит для перезагрузки устройства в случае его зависания.

При необходимости нажмите ее тонким предметом.

Установка видеорегистратора в автомобиле

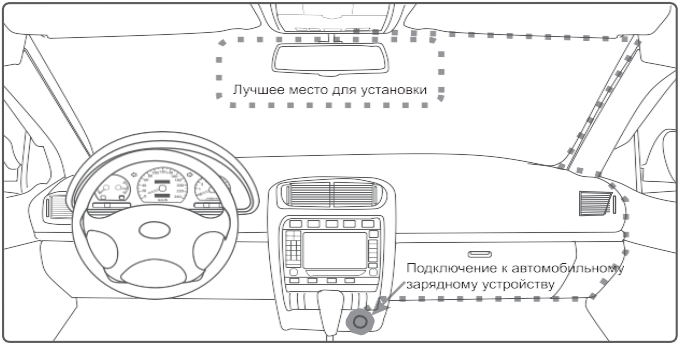

Разместите устройство в области зеркала заднего вида, чтобы обеспечить наилучший обзор.

Установите устройство как можно ближе к лобовому стеклу для избегания рефракции света и получения наилучшего качества съемки.

Убедитесь, что объектив находится в области, захватываемой стеклоочистителем, для обеспечения хорошего качества видео в дождливые или снежные дни.

Очистите от загрязнений и насухо протрите чистой салфеткой место установки автомобильного держателя на лобовое стекло.

Камера заднего вида обладает функцией парковочной камеры, поэтому камеру заднего вида рекомендуется устанавливать снаружи автомобиля, в месте наименее подверженному загрязнению и с хорошим обзором сзади автомобиля, преимущественно при движении задним ходом. При установке убедитесь, что камера установлена симметрично и дает верную для безопасной парковки картинку. Красный провод камеры

заднего вида подключите к плюсовому проводу лампочки заднего хода, при включении задней передачи монитор будет переходить в парковочный режим с отображением парковочных линий. Черный провод кабеля камеры соедините с кузовом автомобиля.

Проверка уровня заряда встроенного аккумулятора

Полный уровень заряда

Низкий уровень заряда

Критически низкий уровень заряда

Зарядку прибора можно произвести от бортовой сети автомобиля, используя адаптер питания от прикуривателя автомобиля.

Установка и извлечение карты памяти

Операции с картой памяти проводите только при выключенном устройстве. Вставляйте карту памяти до характерного щелчка. Для извлечения карты памяти нажмите на нее до появления характерного щелчка.

Перед использованием карты памяти, рекомендуем отформатировать ее в устройстве.

- *Перед использованием SD карты убедитесь, что она не защищена от записи*
- *Пожалуйста, убедитесь, что SD карта установлена правильно. Неправильная установка может привести к поломке видеорегистратора и карты памяти*
- *Если карта памяти не совместима с видеорегистратором и не может быть прочитана, извлеките карту памяти и снова вставьте ее в слот или используйте другую SD карту.*
- *Пожалуйста, используйте совместимую MicroSD / SDHC карту памяти. При использовании карт емкостью более 4Гб, убедитесь, что класс скорости карты более 6.*
- *Производите форматирование карты раз в неделю.*

Включение и выключение устройства

Нажмите кнопку «Ок» для включения устройства. Для выключения нажмите и удерживайте кнопку «ОК» 2 секунды.

Подключите к разъему регистратора автомобильный адаптер - регистратор включится автоматически и начнет производить видеозапись.

Примечание: видеозапись не начнется автоматически, если в меню настроек видеозаписи активирована функция Распознавание движения. В этом случае сигналом для включения видеозаписи служит движение, зафиксированное камерой видеорегистратора. Запись завершится через 10 секунд, после прекращения движения перед объективом видеорегистратора.

Отсоедините зарядное устройство от прикуривателя. Регистратор корректно завершит запись файла, используя внутренний аккумулятор, и выключится с задержкой, выставленной в меню. Вы можете вручную выключить видеокамеру, файл будет сохраняться автоматически

Примечание: устройство может быть выключено автоматически через определенный промежуток времени в случае, если с ним не производится никаких действий, или не работает режим видеорегистрации. Для этого в меню должна быть активирована функция «Автовыключение».

Режимы работы видеорегистратора

Нажмите кнопку «MODE» для выбора режимов Видеозапись / Фотоаппарат / Режим просмотра видеозаписей и фотографий

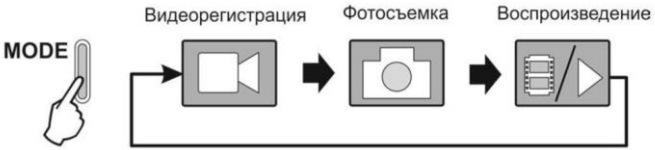

Параметры каждого режима работы определяются его настройками, которые устанавливаются в соответствующих меню. Общие, так называемые системные настройки, устанавливаются в соответствующем меню. Выбор необходимого меню и возврат в текущий режим, осуществляется последовательным нажатием кнопки «Меню».

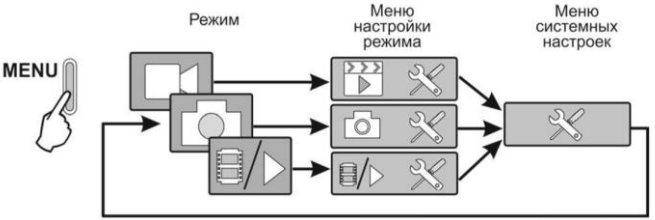

Системные настройки

Перед началом эксплуатации рекомендуем произвести базовые системные настройки, такие как установка времени и даты, настройка датчика удара, произвести форматирование карты памяти и прочие.

Для этого в режиме записи видео нажмите кнопку «Меню» для вызова меню настроек. Нажимая кнопку «Меню» выберите раздел для настройки.

С помощью кнопок «Вверх» и «Вниз» выберите необходимый параметр и нажмите кнопку «Ок» для перехода к настройке выбранного параметра. Выберите опцию с помощью кнопок «Вверх» и «Вниз» и нажмите кнопку «Ок» для подтверждения. Нажмите кнопку «Меню» для выхода из меню.

Для сброса системных настроек на заводские нажмите кнопку «Сброс»

Режим видеозаписи

Включите устройство, нажав кнопку «Ок». Регистратор включится в режиме видеозаписи.

При использовании шнура питания от автомобильного прикуривателя, запись включается автоматически. Когда питание пропадает, запись прекращается

При использовании внутреннего источника питания в режиме видеозаписи нажимайте кнопку «ОК», чтобы начать или остановить запись.

В случае, если в меню активирована функция Датчик движения, видеозапись будет включатся автоматически и только тогда, когда перед объективом видеорегистратора будет зафиксировано движение.

Информация, зафиксированная устройством фрагментируется в файлы определенной длительности, которая устанавливается в настройках, и размещается на карте памяти в последовательно пронумерованных файлах.

После заполнения карты памяти, устройство последовательно удаляет самые старые файлы и на их место записывает новые.

Если к видеорегистратору подключена выносная камера, то устройство параллельно формирует на карте памяти два файла – в одном изображение с фронтальной камеры, в другом, с выносной камеры.

Для установки защиты от стирания на видеофайл, нажмите однократно кнопку «Вниз». Файл может быть защищен автоматически, если включена функция датчика удара и на кузов автомобиля возникло резкое воздействие (Вследствие ДТП или попадание в глубокую яму).

Для отключения/включения аудиозаписи, нажмите однократно кнопку «Меню»

Для использования встроенной LED подсветки на корпусе видеорегистратора, активируйте через системные настройки функцию Установка светильника.

Для настройки параметров видеозаписи, в режиме видеозаписи нажмите кнопку «Меню». С помощью кнопок «Вверх» и «Вниз» выберите необходимый параметр и нажмите кнопку «Ок» для перехода к настройке выбранного параметра. Выберите

опцию с помощью кнопок «Вверх» и «Вниз» и нажмите кнопку «Ок» для подтверждения. Нажмите кнопку «Меню» для выхода из меню.

Режим фотосъёмки

Включите видеорегистратор. Нажмите кнопку «MODE», чтобы перейти в режим фотосъемки. Наведите объектив на предмет и нажмите кнопку «ОК», чтобы сделать снимок. НА карте памяти будет сформировано 2 файла с изображениями с передней и задней камер.

В случае, если в меню активирована функция «Серия», при нажатии кнопки «Ок», будет производится автоматическая последовательная фотосъемка 3-х изображений с передней камеры.

Для настройки параметров фотосъемки нажмите кнопку «MENU». С помощью кнопок «Вверх» и «Вниз» выберите необходимый пункт меню и нажмите кнопку «ОК». С помощью кнопок «Вверх» и «Вниз» выберите необходимый параметр и нажимайте кнопку «ОК» для подтверждения

Режим воспроизведения.

При входе в режим воспроизведения, открывается превью файлов, записанных на карте памяти. Для поиска и выбора необходимого файла, используйте кнопки «Вверх» и «Вниз». Тип видеофайлов - MOV. Тип фотографий – jpg. Защищенные от удаления файлы отмечаются значком .

Для начала/остановки воспроизведения используйте кнопку «Ок». Для паузы – кнопку «Ок», для ускоренного воспроизведения – нажмите «Вниз».

Для возврата к демонстрации превью файлов, нажмите кнопку «Вверх».

Для входа в меню операций над файлами, в режиме просмотра нажмите кнопку «MENU». В меню доступны 3 действия – Удалить, Защитить, Слайд шоу.

С помощью кнопок «Вверх» и «Вниз» выберите необходимый пункт меню и нажмите кнопку «ОК» для подтверждения. С помощью кнопок «Вверх» и «Вниз» выберите необходимый параметр и нажимайте кнопку «ОК» для подтверждения.

Режим «Удалить»

Подтвердите кнопкой «Ок» или откажитесь от сделанного выбора нажатием кнопки «Меню».

Внимание: файлы, защищенные от удаления не могут быть удалены. Для этого либо отформатируйте карту памяти, либо снимите защиту с файлов.

Режим «Защитить»

Подтвердите кнопкой «Ок» или откажитесь от сделанного выбора нажатием кнопки «Меню».

Режим «Слайд шоу».

В открывшемся подменю, выбрать время воспроизведения слайдов и нажать «Ок» для подтверждения.

Режим «Парковочный мониторинг»

Функция парковочный мониторинг служит для того, чтобы автоматически включилась видеозапись, в случае, если во время стоянки вашего автомобиля произойдет удар автомобиля и сработает датчик удара. Видеорегистратор автоматически включит видеозапись с передней и задней камеры на 15 секунд, запишет файлы в нестираемый блок (Файл будет защищен от перезаписи) и выключится.

Для активации данной функции, включите параметр Парковка монитор в меню системных настроек. Выключите автомобиль и покиньте салон автомобиля.

Примечание: Данная функция работает только при постоянном подключении питания к видеорегистратору. Стандартная розетка-прикуриватель отключается при отключении зажигания автомобиля.

Работа камеры заднего вида

При включении видеорегистратора, камера заднего вида начинает работать параллельно с фронтальной камерой.

Изображение, которое необходимо вывести на экран видеорегистратора можно выбрать с помощью кнопки «Вверх».

При включении задней передачи, на дисплей выводится изображение только с выносной камеры, на которое накладываются габаритные линии парковки, которые примерно показывают габариты автомобиля и расстояние до препятствия. Также на камере заднего вида включается подсветка.

После выключения задней передачи, устройство переходит в режим видеорегистрации. Запись будет продолжена, если она была выключена ранее.

Примечание: Информация, приведенная в настоящем руководстве, может не соответствовать Вашему устройству, поскольку зависит от установленного программного обеспечения. Дизайн, спецификации и другие данные могут изменяться без предварительного уведомления.

Любую информацию по продуктам Slimtec® Вы можете найти на сайте:

www.slimtec.ru

Гарантийный талон

Гарантийный срок 12 месяцев со дня продажи.

Серийный номер_____

Дата продажи_____

Продавец гарантирует, что приобретенное Вами изделие является работоспособным, не имеет механических повреждений и пригодно для использования по назначению на момент продажи.

Подпись продавца_____

Гарантийный талон дает право на бесплатное устранение недостатков изделия, возникших по вине изготовителя в течение гарантийного срока.

Гарантийный ремонт не осуществляется в следующих случаях:

*несоблюдение инструкции по установке и эксплуатации, использование изделия не по его прямому назначению;

*наличии следов постороннего вмешательства (ремонт, наладка и т.д.) или выполнении ремонта в сервисных центрах, не уполномоченных на оказание такого рода услуг;

*наличие химических или механических повреждений, попадания внутрь жидкости, пыли или посторонних предметов (в том числе насекомых и грызунов);

Претензий к внешнему виду, комплектации и работоспособности не имею.

С условиями гарантии ознакомлен и согласен.

Подпись покупателя_____