SCARLETT INDIGO

IS-VC82C05

INSTRUCTION MANUAL
РУКОВОДСТВО ПО ЭКСПЛУАТАЦИИ
ІНСТРУКЦІЯ З ЕКСПЛУАТАЦІЇ
ЖАБДЫҚ НҰСҚАУЫ

GB VACUUM CLEANER 5
RUS ПЫЛЕСОС БЫТОВОЙ 6
UA ПОБУТОВИЙ ПИЛОСОС 7
KZ ТҰРМЫСТЫҚ ШАҢ СОРҒЫШЫ 9
EST TOLMUIMEJA 11
LV SADZĪVES PUTEKĻU SŪCĒJS 12
LT BUITINIS DULKIŲ SIURBLYS 14
H HÁZI PORSZÍVÓ 15
RO ASPIRATOR DE US CASNIC 17

www.scarlett.ru

010

GB DESCRIPTION

1. Switch on/off button
2. Dust tank
3. Dust tank release button
4. Button for opening the bottom of the dust tank.
5. Button for opening the cover of the dust tank
6. Cover of the dust tank
7. Inlet HEPA filter
8. Multicyclone system
9. Outlet-sponge filter
10. Compartment for outlet-sponge filter
11. Carrying handle
12. Air inlet
13. Cord rewind button
14. Wheel
15. Floor brush
16. Crevice/furniture nozzle
17. Telescopic tube
18. The length control of the telescopic tube
19. Hose
20. Hose fixation
21. Hose base
22. Plug and power cord
23. Turbo brush

RUS УСТРОЙСТВО ИЗДЕЛИЯ

1. Кнопка Вкл/Выкл
2. Контейнер для сбора пыли
3. Кнопка фиксации контейнера для сбора пыли
4. Кнопка открытия дна контейнера для сбора пыли
5. Кнопка открытия крышки контейнера для сбора пыли
6. Крышка контейнера для сбора пыли
7. Входной HEPA фильтр
8. Система «мультициклон»
9. Выпускной губчатый фильтр
10. Отсек для губчатого фильтра
11. Ручка для переноски
12. Всасывающее отверстие
13. Кнопка сматывания шнура питания
14. Колесо
15. Комбинированная насадка «пол/ковер»
16. Комбинированная насадка «мебель/щель»
17. Телескопическая трубка
18. Регулятор длины телескопической трубки
19. Шланг
20. Фиксаторы шланга
21. Основание шланга
22. Вилка и шнур питания
23. Турбощетка

UA ОПИС

1. Кнопка «Увімк./Вимк.»
2. Контейнер для збору пилу
3. Кнопка фіксації контейнера для збору пилу
4. Кнопка відкриття дна контейнеру для збору пилу
5. Кнопка відкриття кришки контейнера для збору пилу
6. Кришка контейнеру для збору пилу
7. Вхідний HEPA фільтр
8. Система «мультициклон»
9. Випускний губчатий фільтр
10. Відсік для губчатого фільтру
11. Ручка для перенесення
12. Всмоктувальний отвір
13. Кнопка змотування шнура живлення
14. Колесо
15. Комбінована насадка «підлога/килим»
16. Комбінована насадка «меблі/щілина»
17. Телескопічна трубка
18. Регулятор довжини телескопічної трубки
19. Шланг
20. Фіксатори шлангу
21. Основа шлангу
22. Вилка и шнур живлення
23. Турбощітка

KZ СИПАТТАМА

1. Қосу/Сөндіру батырмасы
2. Шаң жинайтын контейнер
3. Шаң жинайтын контейнерді бекітетін батырма
4. Шаң жинайтын контейнердің түбін ашатын батырма
5. Шаң жинайтын контейнердің қақпағын ашуға батырма
6. Шаң жинайтын контейнердің қақпағы
7. HEPA кіру сүзгіші
8. «Мультициклон» жүйесі
9. Кеуекті шығару сүзгіші
10. Кеуекті сүзгішке арналған тетік
11. Тасымалдауға арналған тұтқа
12. Сору тетігі
13. Қоректендіру бауын орау батырмасы
14. Дөңгелек
15. «Еден/кілем» құрама қондырғысы
16. «Жиһаз/саңылау» құрама қондырғысы
17. Телескоптық түтік
18. Телескоптық түтіктің ұзындығын реттегіш
19. Құбыршек
20. Құбыршекті бекіткіштер
21. Құбыршектің негізі
22. Қоректендіру бауы мен ашасы
23. Турбо-қылшақ

EST KIRJELDUS

1. Nupp Sisse/Välja
2. Tolmu kogumise konteiner
3. Tolmu kogumise konteineri fikseerimise nupp
4. Tolmu kogumise konteineri põhja avamise nupp
5. Tolmu kogumise konteineri kaane avamise nupp
6. Tolmu kogumise konteineri kaas
7. Sisenev HEPA filter
8. Süsteem „multitsüklon“
9. Väljalaske käsnfilter
10. Käsnfiltri pesa
11. Kandesang
12. Sisseimemisava
13. Toitejuhtme kokkukerimise nupp
14. Ratas
15. Kombineeritud otsik „põrand/vaip“
16. Kombineeritud otsik „mööbel/pragu“
17. Teleskooptoru
18. Teleskooptoru pikkuse reguleerija
19. Voolik
20. Vooliku fiksaatorid
21. Vooliku alus
22. Pistik ja toitejuhe
23. Turbohari

LV APRAKSTS

1. Poga iesl./izsl.
2. Putekļu savākšanas konteiners
3. Putekļu savākšanas konteinera fiksācijas poga
4. Putekļu savākšanas konteinera dibena atvēršanas poga
5. Putekļu savākšanas konteinera vāka atvēršanas poga
6. Putekļu savākšanas konteinera vāks
7. Ieplūdes HEPA filtrs
8. Multiciklona sistēma
9. Izplūdes sūkļveida filtrs
10. Sūkļveida filtra nodalījums
11. Rokturis pārnēsāšanai
12. Iesūkšanas atvere
13. Barošanas vada satīšanas poga
14. Ritenis
15. Kombinētais grīdas/paklāju uzliktnis
16. Kombinētais mēbeļu/spraugu uzliktnis
17. Teleskopiskā caurule
18. Teleskopiskās caurules garuma regulators
19. Šļūtene
20. Šļūtenes fiksatori
21. Šļūtenes pamatne
22. Kontaktdakša un barošanas vads
23. Turbo birste

LT APRAŠYMAS

1. Įj. / išj. mygtukas
2. Dulkėms surinkti talpa
3. Dulkėms surinkti talpos fiksavimo mygtukas
4. Dulkėms surinkti talpos dugno atidarymo mygtukas
5. Dulkėms surinkti talpos dangtelio atidarymo mygtukas
6. Dulkėms surinkti talpos dangtelis
7. Įvadinis „HEPA“ filtras
8. „Daugiaciklonė“ sistema
9. Išleidimo akytasis filtras
10. Akyto filtro sekcija
11. Pernešimo rankenėlė
12. Įsiurbimo anga
13. Maitinimo laido susikimo mygtukas
14. Ratukas
15. Kombinuotasis antgalis „grindys / kilimas“
16. Kombinuotasis antgalis „baldai / plyšiai“
17. Teleskopinis vamzdelis
18. Teleskopinio vamzdelio ilgio reguliatorius
19. Žarna
20. Žarnos fiksavimo įtaisai
21. Žarnos pagrindas
22. Maitinimo laido šakutė
23. „Turbo“ šepetys

H LEÍRÁS

1. Főkapcsoló
2. Porgyűjtő tartály
3. Porgyűjtő tartály rögzítő gombja
4. Porgyűjtő tartály aljnyitó gombja
5. Porgyűjtő tartály fedélnyitó gombja
6. Porgyűjtő tartály fedél
7. Bemeneti HEPA szűrő
8. Multiciklon rendszer
9. Kimeneti szivacsszűrő
10. Szivacsszűrő-tároló
11. Szállító fogantyú
12. Szívórés
13. Vezetékfeltekerő gomb
14. Kerék
15. Szőnyeg/Padló kombinált kefe
16. Bútor/Rés kombinált kefe
17. Teleszkópos cső
18. Teleszkópos csőhossz-szabályzó
19. Gégecső
20. Gégecső-rögzítő
21. Porszívótömlő
22. Elektromos vezeték és csatlakozó
23. Turbókefe

RO DETALII PRODUS

1. Buton Start/Stop
2. Container pentru colectarea prafului
3. Buton pentru fixarea containerului de colectare a prafului
4. Buton pentru deschiderea containerului de colectare a prafului
5. Buton pentru deschiderea capacului containerului de colectare a prafului
6. Capacul containerului de colectare a prafului
7. Filtru HEPA de intrare
8. Sistem „Multiciclon”
9. Filtru spongios de ieşire
10. Compartiment pentru filtrul spongios
11. Mâner pentru transportare
12. Orificiu de aspirare
13. Buton de retractare a cablului de alimentare
14. Roată
15. Accesoriu mixt „podea/covor”
16. Accesoriu mixt „mobilă/spaţiu îngust”
17. Tub telescopic
18. Regulatorul lungimii tubului telescopic
19. Furtun
20. Fixatoare pentru furtun
21. Baza furtunului
22. Ştecăr şi cablu de alimentare
23. Perie-turbo

~220-240 V / 50 Hz **Класс защиты II**	**1200 W**	**5.8 / 7.0 kg**	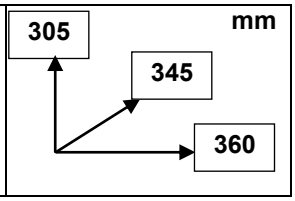

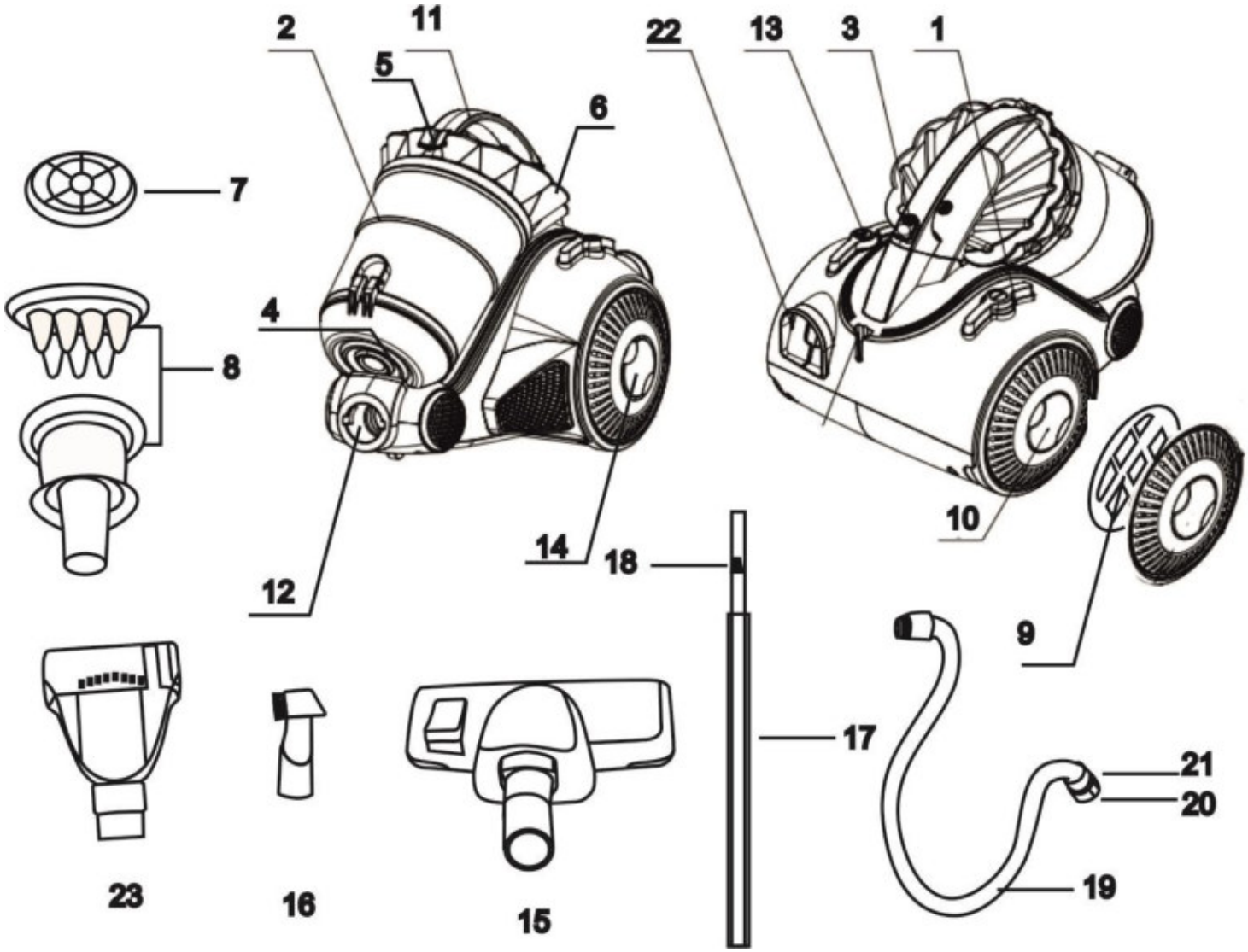
2
11
5
6
7
4
8
12
14
22
13
3
1
10
18
9
17
21
20
19
23
16
15

- Clean plastic parts of the filter and sponge by warm running water
- Fit filter in place. Close dust tank cover.
  Multicyclone cleaning system
- In order to take out Multicyclone cleaning system from dust tank need to turn contraclockwise cover of the dust tank and take down dust tank cover.
- Multicyclone cleaning system by water, dry and fit it in place. In order to close the cover turn it clockwise.
  Cleaning outside filter.
- Open the lid of outside filter situated in the unit wheel.
- In order to open outside filter need to turn contraclockwise the lid.
- Filter consist of a frame and sponge. For taking out the frame press high button and pull. Take the sponge.
- Clean filter by water and dry carefully.
- When the cleaning finish put the filter and frame in place. In order to put filter and frame correctly need to put frame stops in the correct position.
- Put the lid onto the wheel and turn it clockwise.
  Attention: Don't use vacuum cleaner without filters. It will bring the motor down.
- Don't wash the filter in the washing machine. Don't dry by hair drier.

STORAGE

- Place the appliance vertically.

The symbol on the unit, packing materials and/or documentations means used electrical and electronic units and battery's should not be toss in the garbage with ordinary household garbage. These units should be pass to special receiving point.
For additional information about actual system of the garbage collection address to the local authority.
Valid utilization will help to save valuable resources and avoid negative work on the public health and environment which happens with incorrect using garbage.

RUS РУКОВОДСТВО ПО ЭКСПЛУАТАЦИИ

МЕРЫ БЕЗОПАСНОСТИ

- При эксплуатации прибора соблюдайте следующие меры предосторожности:
- Внимательно прочитайте данную инструкцию перед эксплуатацией прибора во избежание поломок при использовании. Неправильное обращение может привести к поломке изделия, нанести материальный ущерб или причинить вред здоровью пользователя.
- Перед первоначальным включением проверьте, соответствуют ли технические характеристики, указанные на изделии, параметрам электросети.
- Использовать только в бытовых целях. Прибор не предназначен для промышленного применения.
- Не погружайте изделие и шнур питания в воду или другие жидкости. Во избежание поражения электрическим током не используйте прибор вне помещений и на влажных поверхностях.
- Включайте прибор в электросеть только сухими руками; при отключении держитесь рукой за вилку, не тяните за шнур.
- Следите за тем, чтобы шнур питания не касался острых кромок и горячих поверхностей.
- Всегда отключайте прибор от электросети перед очисткой, а также, если он не используется.
- При повреждении шнура питания его замену, во избежание опасности, должен производить изготовитель или уполномоченный им сервисный центр, или аналогичный квалифицированный персонал.
- Не располагайте прибор вблизи источников тепла (радиаторов, обогревателей и др.) и не подвергайте его воздействию прямых солнечных лучей, так как это может вызвать деформацию пластмассовых деталей.
- Прибор не предназначен для использования лицами (включая детей) с пониженными физическими, чувственными или умственными способностями или при отсутствии у них опыта или знаний, если они не находятся под контролем или не проинструктированы об использовании прибора лицом, ответственным за их безопасность.
- Дети должны находиться под контролем для недопущения игры с прибором.
- Чтобы не повредить шланг, не перегибайте и не растягивайте его.
- Следите за тем, чтобы воздуховодные отверстия не были заблокированы. Не допускайте попадания в них посторонних предметов (пыли, волос, одежды и др.).
- Будьте предельно осторожны при работе с пылесосом на лестницах.
- Перед началом работы уберите с пола все тлеющие и острые предметы, которые могут повредить контейнер для сбора пыли.
- ВНИМАНИЕ: Во избежание перегрузки сети питания, не подключайте изделие одновременно с другими мощными электроприборами к одной и той же линии электросети.
- Не включайте пылесос без установленных фильтров.
- Не чистите вашим пылесосом влажные поверхности. С его помощью нельзя удалять жидкости.
- Ковры, обработанные жидким очистителем, должны высохнуть до начала их чистки пылесосом.
- Никогда не работайте пылесосом без установленного или с повреждённым контейнером для сбора пыли.
- Не пытайтесь самостоятельно ремонтировать прибор или заменять какие-либо детали. При обнаружении неполадок обращайтесь в ближайший Сервисный центр.
- Если изделие некоторое время находилось при температуре ниже 0 °C, перед включением его следует выдержать в комнатных условиях не менее 2 часов.
- Производитель оставляет за собой право без дополнительного уведомления вносить незначительные изменения в конструкцию изделия, кардинально не влияющие на его безопасность, работоспособность и функциональность.
- Дата производства указана на изделии и/или на упаковке, а также в сопроводительной документации.

ПРЕИМУЩЕСТВА ВАШЕГО ПЫЛЕСОСА

- Пылесос оснащен 7-ступенчатой системой фильтрации воздуха.
- Технология «Мультициклон» обеспечивает постоянную высокую мощность всасывания.
- Съёмный пластмассовый контейнер для сбора пыли значительно легче очищать. Благодаря вихревой системе очистки, пыль оседает в контейнере.

ПОДГОТОВКА К РАБОТЕ

- Распакуйте изделие и снимите с корпуса стикер.
- Чтобы подсоединить шланг к пылесосу, вставьте его основание во всасывающее отверстие и поверните

вправо до щелчка. Другой конец шланга вставьте в трубку.

- Предварительно выдвиньте телескопическую трубку на нужную длину.
- Наденьте на трубку одну из насадок:
- Комбинированная насадка «пол/ковер»: предназначена для чистки ковровых и подобных им покрытий, а также гладких поверхностей.
- «Турбощетка» предназначена для более быстрой и эффективной уборки любых покрытий. Небольшой размер щетки позволяет проникать в узкие места.
- Насадка «мебель/ щель» предназначена для чистки мягкой мебели, занавесок, декоративных поверхностей и труднодоступных мест.
- Вытяните шнур питания на необходимую длину и вставьте вилку в розетку электросети. Желтая метка на шнуре соответствует его оптимальной длине, а красная – максимальной, дальше которой шнур вытягивать нельзя. Прибор готов к работе

РАБОТА

- Для включения пылесоса нажмите кнопку Вкл./Выкл., для выключения – нажмите её еще раз.
- На ручке шланга имеется регулятор потока воздуха, позволяющий изменять силу всасывания во время работы. Для чистки занавесок, книг, мебели и т.д. рекомендуется его открывать, для чистки ковровых покрытий – закрывать
- Для сматывания шнура питания нажмите соответствующую кнопку, при этом, во избежание перекручивания и повреждения шнура рекомендуется придерживать его рукой.
- Во избежание перегрева двигателя пылесоса не работайте непрерывно более 30 минут и обязательно делайте перерыв не менее 15 минут.

ОЧИСТКА И УХОД

- Выключите пылесос и отключите его от электросети.
- Снимите контейнер для сбора пыли с пылесоса, для этого нажмите кнопку фиксации контейнера.
- Рекомендуем освобождать контейнер от пыли после каждой уборки. Очистку контейнера можно произвести двумя способами:

– Откройте дно контейнера и вытряхните пыль и мусор из него. Для этого нажмите кнопку открытия дна контейнера для сбора пыли.
– Отделите контейнер от крышки контейнера. Для этого поверните его против часовой стрелки. Затем опустошите контейнер.

- Протрите внешнюю поверхность корпуса пылесоса мягкой тканью с добавлением моющего средства, не содержащего абразивных веществ.
- Запрещается погружать изделие и шнур питания в воду или любые жидкости.

ОЧИСТКА ФИЛЬТРОВ

- Чистить фильтры следует не реже одного раза в год. При частом использовании пылесоса промывайте фильтры после каждых 3-5 чисток.
- Отключите пылесос от электросети.

ОЧИСТКА HEPA ФИЛЬТРА

- Откройте крышку контейнера для сбора пыли, для этого нажмите кнопку открытия крышки контейнера.
- Извлеките HEPA фильтр.
- Промойте теплой проточной водой пластиковые части фильтра, а так же губку фильтра, после чего тщательно просушите все детали.
- После чистки установите его на место. Закройте крышку контейнера для сбора пыли.

ОЧИСТКА СИСТЕМЫ «МУЛЬТИЦИКЛОН»

- Достаньте систему «Мультициклон» из контейнера для сбора пыли, для этого необходимо снять крышку пылесборника, повернув ее против часовой стрелки.
- Промойте систему «Мультициклон» под струей воды, высушите и установите на место. Закройте крышку, повернув ее по часовой стрелке.

ОЧИСТКА ВЫПУСКНОГО ФИЛЬТРА

- Откройте отсек для выпускного фильтра, который находится в колесе пылесоса.
- Чтобы открыть отсек возьмитесь пальцами за выемки в центральной части накладки колеса и поверните ее против часовой стрелки.
- Фильтр состоит из рамки и губки. Чтобы достать рамку, нажмите на небольшой рычаг в верхней ее части и потяните на себя. Затем извлеките губку
- Промойте фильтр под струей воды и тщательно просушите.
- После чистки установите его на место. Чтобы правильно вставить фильтр обратно фиксаторы на рамке поместите в пазы отсека.
- Затем установите накладку на колесо и поверните ее по часовой стрелке.
- ВНИМАНИЕ: Не включайте пылесос без установленных фильтров, т.к. это может вывести электродвигатель из строя.
- Не стирайте фильтры в машине и не сушите феном.

ХРАНЕНИЕ

- Установите пылесос вертикально.

Данный символ на изделии, упаковке и/или сопроводительной документации означает, что использованные электрические и электронные изделия и батарейки не должны выбрасываться вместе с обычными бытовыми отходами. Их следует сдавать в специализированные пункты приема.
Для получения дополнительной информации о существующих системах сбора отходов обратитесь к местным органам власти.
Правильная утилизация поможет сберечь ценные ресурсы и предотвратить возможное негативное влияние на здоровье людей и состояние окружающей среды, которое может возникнуть в результате неправильного обращения с отходами.

UA ІНСТРУКЦІЯ З ЕКСПЛУАТАЦІЇ

- Шановний покупець! Ми вдячні Вам за придбання продукції торговельної марки SCARLETT та довіру до нашої компанії. SCARLETT гарантує високу якість та надійну роботу своєї продукції за умови дотримання технічних вимог, вказаних в посібнику з експлуатації.
- Термін служби виробу торгової марки SCARLETT у разі експлуатації продукції в межах побутових потреб та дотримання правил користування, наведених в посібнику з експлуатації, складає 2 (два) роки з дня передачі виробу користувачеві. Виробник звертає увагу користувачів, що у разі дотримання цих умов, термін служби виробу може значно перевищити вказаний виробником строк.

МІРИ БЕЗПЕКИ

- Під час експлуатації приладу дотримуйтеся наступних застережних заходів:
- Уважно прочитайте дану інструкцію перед експлуатацією приладу, щоб запобігти поломок під час використання. Невірне використання може