YONGNUO
DIGITAL

СВЕТОДИОДНЫЙ ОСВЕТИТЕЛЬ YONGNUO SYD-1509

Описание устройства

Устройство представляет собой осветитель, сделанный из 135 ярких светодиодов, расположенных матрицей 9 x15 штук. Прибор имеет питание от стандартных элементов питания АА (пальчиковых батарей или аккумуляторов, также могут быть использованы Li-Ion аккумуляторы от фотоаппаратов и видеокамер Canon типа NB-3L.

Внешний вид устройства спереди:

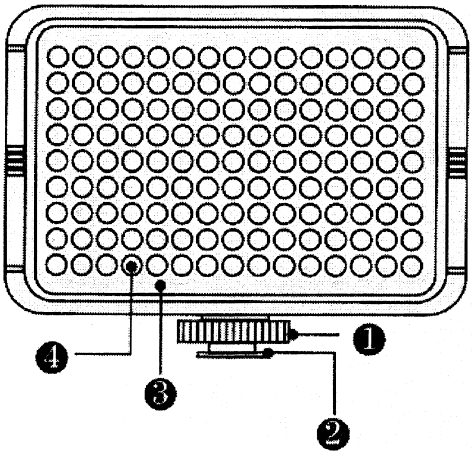

1. Гайка для фиксации ноги устройства на разъеме ‘горячий башмак’ камеры или кронштейна
2. Нога для установки устройства в разъем ‘горячий башмак’ камеры или на кронштейна
3. Отражающая гюверхность
4. Светодиоды (LED Light)

Внешний вид устройства сзади:

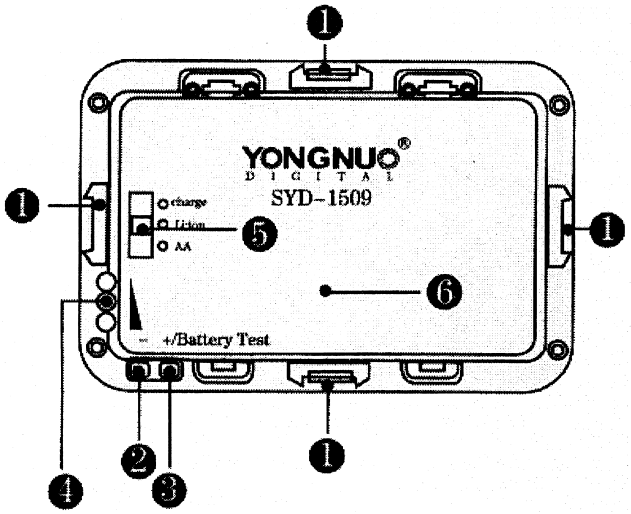

1 Пазы для присоединения ноги устройства, которая служит для установки в разъем ‘горячий башмак’ камеры или на кронштейн
2 Кнопка "-" для установки яркости света
3 Кнопка “+” для установки яркости света
4 Индикатор зарядки и одновременно индикатор выходной мощности
5 Переключатель питания / переключатель зарядчика
6 Крышка батарейного отсека

Вид внутри

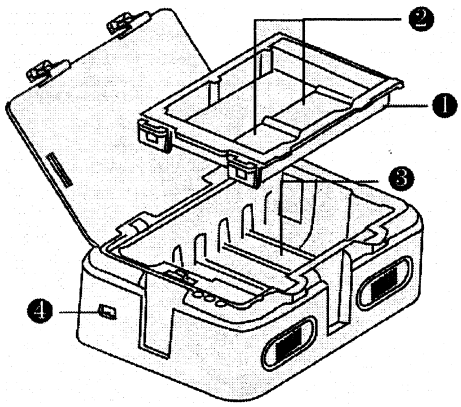

1. Съемное верхнее ложе для аккумуляторов
2. Места для установки аккумуляторов типа NB3L
3. Места для установки аккумуляторов / батарей типа АА
4. Порт USB зарядчика аккумуляторов

Кронштейн для крепления устройства к камере

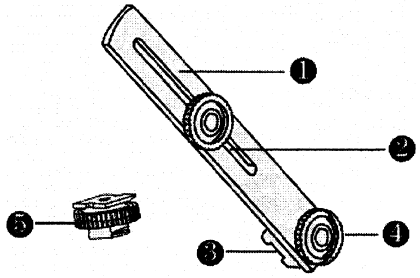

1. Пластина для крепления к штативному гдезду камеры
2. Регулировочный паз
3- Разъем ‘горячий башмак’
4- Гайка для фиксации разъема ‘горячий башмак’ с внутренней резьбой 1/4 дюйма для крепления к фото видео штативу
5- Нога для установки устройства в разъем ‘горячий башмак’ камеры или кронштейна с фиксирующими гайками

Метод Использования

1 .Откройте крышку батарейного отсека,слегка надавив на пружинные защелки крышки

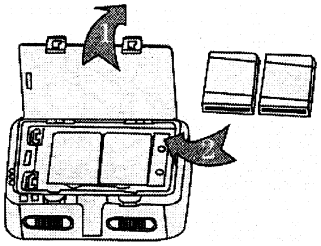

2. Если будут использоваться аккумуляторы типа NB3L, установите их в места для установки аккумуляторов NB3L верхнего съемного ложа
3. Если будут использоваться элементы питания типа АА (батарейки или аккумуляторы), установите 6 штук таких элементов в нижнее ложе, в место для их установки, соблюдая полярность, указанную внутри

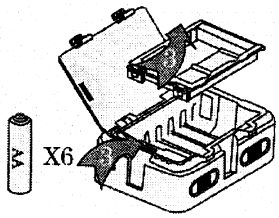

4.После установки элементов питания закройте крышку батарейного отсека и установите переключатель питания (5) соответственно тому их типу, которые вы поставили - **(Li-ion -** соответственно, если вы установили NB3L, **AA** - если вы установили элементы АА)

Осветитель должен включиться, когда вы правильно установите переключатель питания(5). Таким же образом устройство и выключается.

Положения переключателя питания (5)

- CHARGE - в этом положении переключателя устройство заряжает аккумуляторы типа NB3L, если они установлены в свои места в верхнем ложе и если при этом устройство подключено кабелем USB к порту USB компьютера или другому устройству с портом USB.

- Li-ion - в этом положении переключателя устройство включает светодиоды и запитывает их от литий - ионных аккумуляторов типа NB3L, если они установлены в соответствующие им места верхнего ложа. Устройство начинает работу с наименьшего уровня яркости

- AA - в этом положении переключателя устройство включает светодиоды и запитывает их от элементов питания AA, если они установлены в соответствующие им места нижнего ложа. Устройство начинает работу с наименьшего уровня яркости

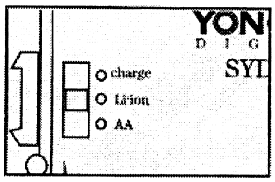

5. Присоедините устройство к фото или видеокамере, на штативное гнездо, используя кронштейн с разъемом 'горячий башмак' и ногу устройства, входящую в комплект. Зафиксируйте устройство от падения гайками кронштейна и ноги.

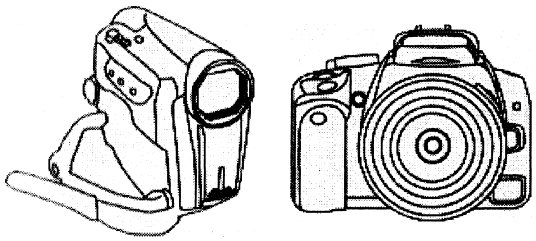

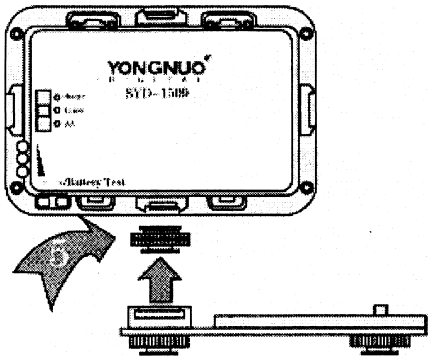

6 Отрегулируйте яркость света, используя кнопки "+" и "-" на нижней задней части устройства в соответствие с съемочной ситуацией.

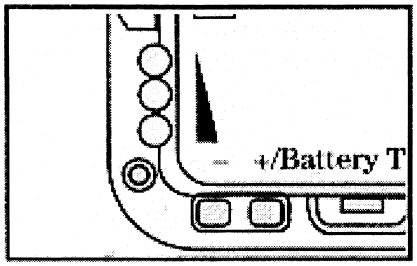

Настройка яркости и использование кнопок "+" и "-" в качестве тестовых.

Удерживайте [+]/[-] кнопки для автоматического увеличения или уменьшения яркости

Простое нажатие кнопок [+]/[-] увеличивает или уменьшает яркость на одну ступень

-Индикатор гаснет при значении яркости в 1-3 уровня яркости
-Первая лампочка индикатора горит, когда яркость достигает 4-7 уровня яркости
-Первая и вторая лампочка индикатора горят, когда яркость достигает 8-11 уровня яркости
-Все три лампочки горят, когда яркость достигает 12 уровня

Когда уровень яркости выставлен в максимально возможный, нажмите кнопку [+] еще один раз, третья лампочка индикатора начнет мигать, указывая уровень зарядки аккумуляторов или качество батарей следующим образов:

- Когда уровень заряда близок к 100%, мигает 4 раза.
- Когда уровень заряда примерно 75%, мигает 3 раза
- Когда уровень заряда примерно 50%, мигает 2 раза
- Когда уровень заряда примерно 25%, мигнет 1 раз

7. Если используются аккумуляторы типа NB3L и они разряжены, подключите устройство к порту USB идущим в комплекте кабелем и установите переключатель (5) в положение "CHARGE" для подзарядки аккумуляторов. Во время зарядки индикатор будет показывать текущий уровень заряда аккумуляторов.

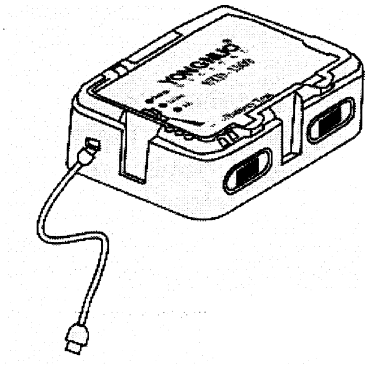

Состав комплекта:

Прибор YONGNUO SYD-1509 , адаптер для крепления на горячий башмак , гайка крепления (привинчена к прибору),
Инструкция по использованию, Вельветовый чехол, кабель USB

Предостережения:

Всегда избегайте от использования прибора при дожде, снеге или сильном тумане. Предохраняйте прибор от брызг, попадания воды и других жидкостей во избежание возгорания.

Во избежание повреждения батарей и аккумуляторов следите за тем, чтоб их контакты не соприкасались между собой и с металлическими предметами, это убережет их от короткого замыкания. Всегда соблюдайте правильную полярность элементов питания при установке их в прибор.

Храните батареи и аккумуляторы, а также кронштейн устройства и другие части в местах, недоступных детям во избежания проглатывания. Немедленно вызывайте врача, если есть подозрение, что ребенок проглотил что-то из элементов питания или деталей прибора.

Всегда извлекайте батареи из прибора после использования во избежание саморазряда и последующих протечек батарей.

Если устройство долгое время не используется, извлеките из него любые элементы питания и храните в сухом месте вдали от нагревательных приборов