Nikon

1 NIKKOR 10mm f/2.8

Jp 使用説明書
En User's Manual
De Benutzerhandbuch
Fr Manuel d'utilisation
Es Manual del usuario
Sv Användarhandbok
Ru Руководство пользователя
Nl Gebruikshandleiding
Pt Manual do utilizador
Pb Manual do usuário
It Manuale d'uso
Gk 使用说明书
Cz Návod k obsluze
Sk Užívateľská príručka
Ro Manualul utilizatorului
Ua Посібник користувача
Ch 使用說明書
Kr 사용설명서
Id Manual bagi Pengguna

NIKON CORPORATION

Printed in China
SB2C03(J0)
7MVA02J0-03 ▲ G12

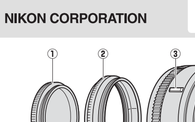

図1/Figure 1/Abbildung 1/Figure 1/Imagen 1/Figur 1/Рисунок 1/Figuur 1/Figura 1/Figura 1

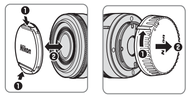

図2/Figure 2/Abbildung 2/Figure 2/Imagen 2/Figur 2/Рисунок 2/Figuur 2/Figura 2/Figura 2

日本語

このたびは 1 ニッコールレンズをお買い上げくださいまして、誠にありがとうございます。ご使用の前に、この使用説明書およびカメラの説明書をよくお読みの上、正しくお使いください。

- このレンズはレンズ交換式デジタルカメラ（Nikon 1）専用です。撮影画角は、35mm 判換算で約 2.7 倍の焦点距離に相当する画角になります。

安全上のご注意

ご使用の前に「安全上のご注意」をよくお読みのうえ、正しくお使いください。この「安全上のご注意」は製品を安全に正しく使用していただき、あなたや他の人々への危害や財産への損害を未然に防止するために、重要な内容を記載しています。お読みになったあとは、使用される方がいつでも見られる所に必ず保管してください。

表示と意味は次のようになっています。

⚠ 警告	この表示を無視して、誤った取り扱いをすると、人が死ぬまたは重傷を負う可能性が想定される内容を示しています。
⚠ 注意	この表示を無視して、誤った取り扱いをすると、人が傷害を負う可能性が想定される内容および物的損害の発生が想定される内容を示しています。

お守りいただく内容の種類を、次の絵表示で区分し、説明しています。

絵表示の例	
△	△ 記号は、注意（警告を含む）を促す内容を告げるものです。図の中や近くに具体的な注意内容（左図の場合は感電注意）が描かれています。
⃠	⃠ 記号は、禁止の行為（してはいけないこと）を告げるものです。図の中や近くに具体的な禁止内容（左図の場合は分解禁止）が描かれています。
●	● 記号は、行為を必ずすること（必ずすること）を告げるものです。図の中や近くに具体的な強制内容（左図の場合は電池を取り出す）が描かれています。

⚠ 警告	
分解禁止	分解したり、修理や改造をしないこと 感電したり、異常動作をしてケガの原因となります。
接触禁止	落下などによって破損し、内部が露出したときは、露出部に手を触れないこと 感電したり、破損部でケガをする原因となります。
すぐに修理依頼を	カメラの電池を抜いて、販売店またはニコンサービスセンターに修理を依頼してください。
禁煙禁止	煙くなる、煙が出る、こげ臭いなどの異常時は、速やかにカメラの電池を取り出すことをのまま使用すると火災、やけどの原因となります。 電池を取り出す際、やけどに注意してください。
すぐに修理依頼を	電池を抜いて、販売店またはニコンサービス機関に修理を依頼してください。
水ぬれ禁止	水にかけたり、水をかけたり、雨にぬらしたりしないこと 発火したり感電の原因となります。
使用禁止	引火、爆発のおそれのある場所では使用しないこと プロパンガス・ガソリンなど引火性ガスや粉塵の発生する場所で使用すると、爆発や火災の原因となります。
見ないこと	レンズまたはカメラで直接太陽や強い光を見ないこと 失明や視力障害の原因となります。
感電禁止	⚠ 注意 ぬれた手でさわらないこと 感電の原因になることがあります。
放置禁止	乳幼児は、幼児の手の届くところに置かない ケガの原因となることがあります。
使用禁止	逆光撮影では、太陽を画角から充分にずらすこと 太陽光が焦点を結び、火災の原因となることがあります。画角から太陽をわかにくらいても火災の原因になることがあります。
保管禁止	使用しないときは、レンズにキャップをつける/カメラ使用のあたらない所に保管すること 内部が高温になり、火災の原因となることがあります。
移動禁止	三脚にカメラやレンズを取り付けたまま移動しないこと 転倒したり、ぶつけたりしてケガの原因になることがあります。
放置禁止	窓を閉め切った自動車の中や直射日光が当たる場所など、異常に温度が高くなる場所に放置しないこと 内部の部品に悪い影響を与え、火災の原因となることがあります。

各部の名称（図 1）

① フードキャップ*
② フード*
③ レンズ着脱指標
④ CPU 信号接点

※別売です。

カメラへの取り付け方・取り外し方

カメラへの取り付け方・取り外し方については、カメラの説明書をご覧ください。

フード（別売）の使い方

画像に悪影響を及ぼす光線をカットし、レンズ面の保護にも役立ちます。図 2 のように取り付けてください。

その他の設定

次の設定は、カメラ側で行ってください。

- 絞り値
- フォーカスモード

レンズのお手入れと取り扱い上のご注意

- フード（別売）をレンズに装着した状態で、フードだけを持たないでください。
- CPU 信号接点は汚さないようにご注意ください。
- レンズ面の清掃は、ホコリを払う程度にしてください。指紋がついたときは、柔らかい清潔な綿の布に無水アルコール（エタノール）または市販のレンズクリーナーを少量浸らせ、レンズの中心から外周へ渦巻状に、拭きムラ、拭き残りのないように注意して拭いてください。
- シンナーやベンジンなどの有機溶剤は絶対に使用しないでください。
- レンズ表面の汚れや傷を防ぐためには、NC フィルターをお使いいただけます。また、レンズのフードも役立ちます。
- レンズをケースなどに入れるときは、必ずレンズキャップと裏ぶたを取り付けてください。
- レンズを長期間使用しないときは、カビやサビを防ぐために、高温多湿のところを避けて風通しのよい場所に保管してください。また、直射日光のあたるところ、ナフタリンや樟脳のあるところも避けてください。
- レンズを水に濡らすと、部品がサビつくなどして故障の原因となりますのでご注意ください。
- ストーブ前など、高温になるところに置かないでください。極端に温度が高くなると、外観の一部に使用している強化プラスチックが変形することがあります。

付属アクセサリー

- 40.5mm スプリング式レンズキャップ LC-N40.5
- 裏ぶた LF-N1000

使用できるアクセサリー

- 40.5mm ネジ込み式フード HN-N101
- 34mm ネジ込み式フードキャップ HC-N101 (40.5mm ネジ込み式フード HN-N101 専用)
- 40.5mm ネジ込み式フィルター
- レンズソフトケース CL-N101

仕様

- **型式**：1 マウントレンズ
- **焦点距離**：10 mm
- **最大口径比**：1：2.8
- **レンズ構成**：5 群 6 枚（非球面レンズ 2 枚）
- **画角**：77°
- **最短撮影距離**：撮像面から 0.2 m
- **約 0.25 倍率**：7 枚（円形絞り）
- **絞り方式**：自動絞り
- **絞りの範囲**：f/2.8—11
- **アタッチメントサイズ**：40.5 mm (P=0.5 mm)
- **寸法**：約 55.5 mm（最大径）× 22 mm（レンズマウント基準面から レンズ先端まで）
- **質量**：約 77 g

※ 仕様、外観の一部を、改善のため予告なく変更することがあります。

English

Thank you for your purchase of a 1 NIKKOR 10mm f/2.8 lens. Before using this product, please carefully read both these instructions and the camera manual.

Note: 1 NIKKOR lenses are exclusively for Nikon 1 interchangeable lens format digital cameras. The angle of view is equivalent to a 35 mm format lens with a focal length about 2.7 × longer.

For Your Safety

⚠ CAUTIONS

- **Do not disassemble.** Touching the internal parts of the camera or lens could result in injury. In the event of malfunction, the product should be repaired only by a qualified technician. Should the product break open as the result of a fall or other accident, remove the battery and/or disconnect the AC adapter and then take the product to a Nikon-authorized service center for inspection.
- **Turn the camera off immediately in the event of malfunction.** Should you notice smoke or an unusual smell coming from the equipment, immediately unplug the AC adapter and remove the camera battery, taking care to avoid burns. Continued operation could result in fire or injury. After removing the battery, take the equipment to a Nikon-authorized service center for inspection.
- **Do not use in the presence of flammable gas.** Operating electronic equipment in the presence of flammable gas could result in explosion or fire.
- **Do not look at the sun through the lens or the camera viewfinder.** Viewing the sun or other bright light source through the lens or viewfinder could cause permanent visual impairment.
- **Keep out of reach of children.** Failure to observe this precaution could result in injury.
- **Observe the following precautions when handling the lens and camera:**
  - Keep the lens and camera dry. Failure to observe this precaution could result in fire or electric shock.
  - Do not handle the lens or camera with wet hands. Failure to observe this precaution could result in electric shock.
  - Keep the sun well out of the frame when shooting backlit subjects. Sunlight focused into the camera when the sun is in or close to the frame could cause a fire.
  - If the lens will not be used for an extended period, attach the front and rear lens caps and store the lens out of direct sunlight. If left in direct sunlight, the lens could focus the sun's rays onto flammable objects, causing fire.
- **Do not carry tripods with a lens or camera attached.** You could trip or accidentally strike others, resulting in injury.
- **Do not leave the lens where it will be exposed to extremely high temperatures, such as in an enclosed automobile or in direct sunlight.** Failure to observe this precaution could adversely affect the lens' internal parts, causing fire.

Parts of the Lens (Figure1)

① Hood cap*
② Lens hood*
③ Lens mounting mark
④ CPU contacts

*Optional.

Attachment and Removal

See the camera manual.

Using an Optional Lens Hood

Lens hoods protect the lens and block stray light that would otherwise cause flare or ghosting. Attach the hood as shown in Figure 2.

Other Settings

Use the camera to:

- Adjust aperture
- Control focus

Lens Care

- When using an optional lens hood, do not pick up or hold the lens or camera using only the hood.
- Keep the CPU contacts clean.
- Use a blower to remove dust and lint from the lens surfaces. To remove smudges and fingerprints, apply a small amount of ethanol or lens cleaner to a soft, clean cotton cloth or lens-cleaning tissue and clean from the center outwards using a circular motion, taking care not to leave smears or touch the glass with your fingers.
- Never use organic solvents such as paint thinner or benzene to clean the lens.
- The lens hood or NC filters can be used to protect the front lens element.
- Attach the front and rear caps when the lens is not in use.
- If the lens will not be used for an extended period, store it in a cool, dry location to prevent mold and rust. Do not store in direct sunlight or with naphtha or camphor moth balls.
- Keep the lens dry. Rusting of the internal mechanism can cause irreparable damage.
- Leaving the lens in extremely hot locations could damage or warp parts made from reinforced plastic.

Supplied Accessories

- 40.5 mm snap-on Front Lens Cap LC-N40.5
- Rear Lens Cap LF-N1000

Compatible Accessories

- 40.5 mm screw-on Hood HN-N101
- 34 mm screw-on cap HC-N101 (for HN-N101 40.5 mm screw-on hood only)
- 40.5 mm screw-on filters
- Lens Soft Case CL-N101

Specifications

- **Type**: 1 mount lens
- **Focal length**: 10 mm
- **Maximum aperture**: f/2.8
- **Lens construction**: 6 elements in 5 groups (including 2 aspherical lens elements)
- **Angle of view**: 77°
- **Minimum focus distance**: 0.2 m (0.7 ft) from focal plane
- **Diaphragm blades**: 7 (rounded diaphragm opening)
- **Diaphragm**: Fully automatic
- **Aperture range**: f/2.8–f/11
- **Filter-attachment size**: 40.5 mm (P=0.5 mm)
- **Dimensions**: Approx. 55.5 mm diameter × 22 mm (distance from camera lens mount flange)
- **Weight**: Approx. 77 g (2.8 oz)

Nikon reserves the right to change the specifications of the hardware described in this manual at any time and without prior notice.

Deutsch

Vielen Dank, dass Sie sich für ein 1-NIKKOR 10 mm 1:2,8 entschieden haben. Bitte lesen Sie vor der Verwendung dieses Produktes sowohl diese Anleitung als auch das Handbuch der Kamera sorgfältig.

Hinweis: 1-NIKKOR-Objektive sind ausschließlich für Digitalkameras mit Wechselobjektiven vom Format Nikon 1 ausgelegt. Der Bildwinkel entspricht dem eines Objektives mit einer etwa 2,7-mal längeren Brennweite an einer Kleinbildkamera.

Für Ihre Sicherheit

⚠ SICHERHEITSHINWEISE

- **Nehmen Sie das Objektiv nicht auseinander.** Berühren Sie niemals Teile im Gehäuseinneren; Sie könnten sich verletzen. Im Falle einer Fehlfunktion sollte das Produkt ausschließlich von einer fachkundigen Person repariert werden. Falls das Gerät durch einen Sturz oder anderen Unfall zerbricht, ziehen Sie unbedingt den Netzstecker aus der Steckdose und/oder nehmen Sie den Akku heraus und bringen Sie das Produkt zu einer Nikon-Kundendienststelle.
- **Schalten Sie die Kamera im Falle einer Fehlfunktion unverzüglich aus.** Bei Rauch oder ungewohnter Geruchsentwicklung, für die Kamera, Objektiv oder Netzadapter die Ursache sind, sollten Sie sofort den Netzadapter vom Stromnetz trennen und den Akku aus der Kamera entnehmen, um möglichen Verbrennungen vorzubeugen. Geben Sie dabei acht, dass Sie sich nicht verbrennen. Der fortgesetzte Betrieb könnte zu einem Brand oder zu Verletzungen führen. Bringen Sie nach Entnahme des Akkus die betroffenen Geräte zur Inspektion zum Nikon-Kundendienst.
- **Benutzen Sie die Kamera nicht in der Nähe von brennbarem Gas.** Der Betrieb von Elektrogeräten in der Nähe von brennbarem Gas könnte zu einer Explosion oder zu einem Brand führen.
- **Richten Sie Objektiv oder Kamera niemals direkt auf die Sonne, wenn Sie durch den Sucher bzw. durch das Objektiv schauen.** Schauen Sie niemals durch den Sucher oder das Objektiv direkt in die Sonne oder eine andere helle Lichtquelle, da helle Licht kann bleibende Schäden am Auge verursachen.
- **Achten Sie darauf, dass Sie Kamera und Zubehör außerhalb der Reichweite von Kindern aufbewahrt werden.** Ein Nichtbeachten dieser Vorsichtsmaßnahme kann zu Verletzungen führen.
- **Beachten Sie die folgenden Vorsichtsmaßnahmen beim Umgang mit Kamera und Objektiv:**
  - Halten Sie Objektiv und Kamera stets trocken. Ein Nichtbeachten dieser Vorsichtsmaßnahme kann zu einem Brand oder einem Stromschlag führen.
  - Bedienen Sie die Kamera oder das Objektiv nicht mit nassen Händen. Ein Nichtbeachten dieser Vorsichtsmaßnahme kann zu einem Stromschlag führen.
  - Halten Sie die Sonne aus dem Bildfeld, wenn Sie Motive im Gegenlicht fotografieren. Wenn sich die Sonne im Bildausschnitt oder in unmittelbarer Nähe des Bildausschnittes befindet, werden die einfallenden Sonnenstrahlen durch das Linsensystem wie von einem Brennglas gebündelt und können einen Brand im Kameragehäuse verursachen.
  - Wird das Objektiv für längere Zeit nicht verwendet, bringen Sie den vorderen und hinteren Objektivdeckel an und bewahren Sie das Objektiv an einem Ort ohne direkte Sonneneinstrahlung auf. Wird es in direktem Sonnenlicht aufbewahrt, könnte das Objektiv die Sonnenstrahlen wie ein Brennglas auf brennbare Gegenstände fokussieren und entzünden.
- **Transportieren Sie Stativ nicht mit aufgesetzter Kamera oder aufgesetztem Objektiv.** Andernfalls besteht die Gefahr, dass Sie stolpern und fallen oder andere Personen damit verletzen.
- **Bewahren Sie das Objektiv nicht an Orten auf, an denen es extrem hohen Temperaturen ausgesetzt ist, wie beispielsweise in einem geschlossenen Auto oder direkt in der Sonne.** Andernfalls können die Bauteile im Inneren des Objektivs beschädigt werden und es kann zu einem Brand kommen.

Objektivkomponenten (Abbildung 1)

① Deckel für Gegenlichtblende*
② Gegenlichtblende*
③ Markierung für die Ausrichtung des Objektivs
④ CPU-Kontakte

*optional

Ansetzen und Abnehmen des Objektivs

Informationen zum Ansetzen und Abnehmen des Objektivs finden Sie im Kamerahandbuch.

Verwendung der optionalen Gegenlichtblende

Gegenlichtblenden schützen das Objektiv und verhindern, dass einfallendes Streulicht den Bildkontrast mindert und Blendenflecke oder Geisterbilder erzeugt. Bringen Sie die Gegenlichtblende wie in Abbildung 2 gezeigt an.

Weitere Einstellungen

Nehmen Sie folgende Einstellungen an der Kamera vor:

- Wahl der Blende
- Die Scharfeinstellung

Pflege des Objektivs

- Halten oder heben Sie das Objektiv oder die Kamera nicht an der angesetzten Gegenlichtblende.
- Halten Sie die CPU-Kontakte sauber.
- Verwenden Sie einen Blasebalg, um Staub und Verunreinigungen vom Objektiv zu entfernen. Um Schmierflecke und Fingerabdrücke zu entfernen, bringen Sie eine kleine Menge Ethanol oder Objektivreiniger auf ein weiches, sauberes Baumwolltuch oder ein Objektivreinigungstuch auf und reinigen Sie das Objektiv mit Kreisbewegungen von der Mitte nach außen. Achten Sie dabei darauf, dass keine Schmierflecke verbleiben und dass Sie das Glas nicht mit den Fingern berühren.
- Verwenden Sie niemals organische Lösungsmittel wie Verdünner oder Waschbenzin zur Reinigung des Objektivs.
- Zum Schutz der Frontlinse kann die Gegenlichtblende oder ein Klarglasfilter (NC) verwendet werden.
- Bringen Sie den vorderen und den hinteren Objektivdeckel auf dem Objektiv an, wenn Sie es nicht benutzen.
- Wenn das Objektiv für längere Zeit nicht verwendet wird, lagern Sie es an einem kühlen, trockenen Ort, um Schimmel und Korrosion zu vermeiden. Bewahren Sie das Objektiv nicht direkt in der Sonne oder mit Mottenkugeln aus Naphtha oder Kampfer auf.
- Halten Sie das Objektiv trocken. Eindringendes Wasser von Bauteilen im Objektivinneren führen und das Objektiv irreparabel schädigen.
- Bewahren Sie das Objektiv nicht an heißen Orten auf. Ansonsten können sich Teile aus verstärktem Kunststoff verformen oder beschädigt werden.

Im Lieferumfang enthaltenes Zubehör

- Vorderer Objektivdeckel LC-N40.5 mit Schnappverschluss (40,5 mm)
- Hinterer Objektivdeckel LF-N1000

Kompatibles Zubehör

- Gegenlichtblende HN-N101 mit Schraubgewinde (ø 40,5 mm)
- Deckel für Gegenlichtblende HC-N101 mit Schraubgewinde (ø 34 mm; nur für Gegenlichtblende HN-N101 mit Schraubgewinde)
- 40,5-mm-Schraubfilter
- Objektivbeutel CL-N101

Technische Daten

- **Typ**: Objektiv mit 1-Bajonettanschluss
- **Brennweite**: 10 mm
- **Lichtstärke**: 1:2,8
- **Optischer Aufbau**: 6 Elemente in 5 Gruppen (einschließlich 2 asphärischer Linsen)
- **Bildwinkel**: 77°
- **Naheinstellgrenze**: 0,2 m von der Sensorebene gemessen
- **Blendenlamellen**: 7 (abgerundet)
- **Blendensteuerung**: Vollautomatisch
- **Blendenbereich**: 2,8–11
- **Filtergewinde**: 40,5 mm (P=0,5 mm)
- **Abmessungen**: ca. 55,5 mm x 22 mm (Durchmesser × Länge ab Bajonettauflage)
- **Gewicht**: ca. 77 g

Änderungen und Irrtümer vorbehalten.

Français

Nous vous remercions d'avoir acheté un objectif 1 NIKKOR 10mm f/2.8. Avant d'utiliser ce produit, veuillez lire attentivement à la fois ces instructions et le manuel de l'appareil photo.

Remarque : Les objectifs 1 NIKKOR sont destinés exclusivement aux appareils photo numériques à objectif interchangeable Nikon 1. Son angle de champ est équivalent à celui d'un objectif 24×36 mm doté d'une focale environ 2,7 × plus longue.

Pour votre sécurité

⚠ ATTENTION

- **Ne pas démonter.** Toucher les parties internes de l'appareil photo ou de l'objectif peut provoquer des blessures. En cas de dysfonctionnement, le produit devra être réparé par un technicien qualifié uniquement. Si le produit souvre à cause d'une chute ou de tout autre accident, retirez l'accumulateur de l'appareil photo et/ou débranchez l'adaptateur secteur et confiez le produit à un centre Nikon agréé pour le faire vérifier.
- **Mettre immédiatement l'appareil hors tension en cas de dysfonctionnements.** Si vous détectez de la fumée ou une odeur inhabituelle provenant de l'équipement, débranchez immédiatement l'adaptateur secteur et retirez l'accumulateur de l'appareil photo, tout en prenant soin de ne pas vous brûler. Poursuivre son utilisation peut provoquer un incendie ou des blessures. Après avoir retiré l'accumulateur, confiez l'équipement à un centre Nikon agréé pour le faire vérifier.
- **Ne pas utiliser en présence de gaz inflammable.** L'utilisation d'équipement électronique en présence d'un gaz inflammable peut provoquer une explosion ou un incendie.
- **Ne pas regarder le soleil avec l'objectif ou le viseur de l'appareil photo.** Regarder le soleil ou toute autre source lumineuse intense avec l'objectif ou le viseur peut provoquer des troubles de la vision irréversibles.
- **Tenir éloigné des enfants.** Le non-respect de cette précaution peut provoquer des blessures.
- **Suivre les précautions ci-dessous lors de la manipulation de l'objectif et de l'appareil photo :**
  - Tenir l'objectif et l'appareil photo au sec. Le non-respect de cette précaution peut provoquer un incendie ou un choc électrique.
  - Ne pas manipuler l'objectif ou l'appareil photo avec des mains mouillées. Le non-respect de cette précaution peut provoquer un choc électrique.
  - Ne pas inclure le soleil dans le cadre lors de l'usage de sujets en contre-jour. La concentration de la lumière du soleil dans l'appareil photo lorsque le soleil est dans ou à proximité du champ de l'image peut provoquer un incendie.
  - Si vous n'avez pas l'intention d'utiliser l'objectif pendant une période prolongée, fixez les bouchons avant et arrière et rangez l'objectif hors de la lumière directe du soleil. Si l'objectif est laissé en contact direct avec la lumière du soleil, les rayons peuvent focaliser des objets inflammables, provoquant ainsi un incendie.
- **Ne pas porter un trépied sur lequel un objectif ou l'appareil photo est fixé.** Vous risqueriez de trébucher ou de frapper accidentellement des personnes, provoquant ainsi des blessures.
- **Ne pas laisser l'objectif là où il serait exposé à des températures élevées, comme une voiture fermée ou à la lumière directe du soleil.** Le non-respect de cette précaution peut avoir des répercussions sur les parties internes de l'objectif, pouvant provoquer un incendie.

Parties de l'objectif (Figure 1)

① Bouchon de parasoleil*
② Parasoleil*
③ Repère de montage de l'objectif
④ Contacts du microprocesseur

*Optionnel.

Fixation et retrait

Reportez-vous au manuel de l'appareil photo.

Utilisation d'un parasoleil optionnel

Le parasoleil protège l'objectif et bloque la lumière diffuse pouvant causer de la lumière parasite ou une image fantôme. Fixez le parasoleil comme indiqué dans la Figure 2.

Autres réglages

Utilisez l'appareil photo pour :

- Régler l'ouverture
- Contrôler la mise au point

Entretien de l'objectif

- Si vous utilisez un parasoleil optionnel, ne prenez pas ou ne tenez pas l'objectif ou l'appareil photo en saisissant uniquement le parasoleil.
- Maintenez les contacts du microprocesseur propres.
- Utilisez une soufflette pour enlever la poussière et les peluches sur la surface de l'objectif. Pour effacer les taches et les traces de doigt, imprégnez un morceau de tissu propre en coton avec une petite quantité d'éthanol ou de nettoyant pour objectif ou utilisez une lingette de nettoyage d'objectif, et nettoyez avec un mouvement circulaire à partir du centre vers l'extérieur, tout en prenant soin de ne pas laisser de taches, ni de toucher le verre avec vos doigts.
- N'utilisez jamais de solvants organiques comme un diluant à peinture ou du benzène pour nettoyer l'objectif.
- Le parasoleil ou les filtres NC peuvent être utilisés pour protéger la lentille frontale.
- Fixez les bouchons avant et arrière si vous n'utilisez pas l'objectif.
- Si vous n'avez pas l'intention d'utiliser l'objectif pendant une période prolongée, rangez-le dans un endroit frais et sec pour éviter la moisissure et la rouille. Ne le rangez pas à la lumière directe du soleil ou avec des boules antimites de naphtaline ou de camphre.
- Tenez l'objectif au sec. La formation de rouille sur le mécanisme interne peut causer des dégâts irréparables.
- Laisser l'objectif dans des endroits extrêmement chauds peut endommager ou déformer les éléments composés de plastique renforcé.

Accessoires fournis

- Bouchon avant d'objectif encliquetable 40,5 mm LC-N40.5
- Bouchon arrière d'objectif LF-N1000

Accessoires compatibles

- Parasoleil à vis 40,5 mm HN-N101
- Bouchon de parasoleil à vis 34 mm HC-N101 (destiné uniquement au parasoleil à vis 40,5 mm HN-N101)
- Filtres à vis 40,5 mm
- Étui souple pour objectif CL-N101

Caractéristiques

- **Type** : Objectif à monture 1
- **Focale** : 10 mm
- **Ouverture maximale** : f/2,8
- **Construction optique** : 6 lentilles en 5 groupes (dont 2 lentilles asphériques)
- **Angle de champ** : 77°
- **Distance minimale de mise au point** : 0,2 m à partir du plan focal
- **Lamelles de diaphragme** : 7 (diaphragme circulaire)
- **Diaphragme** : Intégralement automatique
- **Plage des ouvertures** : f/2,8–f/11
- **Diamètre de fixation pour filtre** : 40,5 mm (P=0,5 mm)
- **Dimensions** : Environ 55,5 mm de diamètre × 22 mm (distance à partir du plan d'appui de la monture d'objectif de l'appareil photo)
- **Poids** : Environ 77 g

Nikon se réserve le droit de modifier les caractéristiques du matériel décrit dans ce manuel à tout moment et sans préavis.

Español

Gracias por adquirir un objetivo 1 NIKKOR 10mm f/2.8. Antes de utilizar este producto, lea detenidamente estas instrucciones y el manual de la cámara.

Nota: Los objetivos 1 NIKKOR son de uso exclusivo con las cámaras digitales Nikon 1 de formato de objetivo intercambiable. El ángulo de visión equivale a un objetivo con un formato de 35 mm con una distancia focal de alrededor de 2,7 × superior.

Por su seguridad

⚠ PRECAUCIONES

- **No desarmar.** Tocar las piezas internas de la cámara o el objetivo podría resultar en lesiones. En caso de mal funcionamiento, el producto debe ser reparado solamente por un técnico cualificado. Si el producto llegara a romperse debido a una caída o accidente, extraiga la batería de la cámara y/o desconecte el adaptador de CA y diríjase a un servicio técnico autorizado de Nikon para inspeccionarlo.
- **Apague inmediatamente la cámara en caso de mal funcionamiento.** Si llegara a notar humo o un olor inusual proveniente del equipo, desconecte inmediatamente el adaptador de CA y quite la batería de la cámara, procurando evitar quemaduras. Si continúa operando el equipo podría causar fuego o lesiones. Después de quitar la batería, lleve el equipo a un servicio técnico autorizado de Nikon para inspeccionarlo.
- **No lo use en presencia de gas inflamable.** Operar equipo electrónico en la presencia de gas inflamable podría resultar en una explosión o incendio.
- **No mire hacia el sol a través del objetivo o del visor de la cámara.** Ver el sol u otra fuente de luz brillante a través del objetivo o del visor podría ocasionar daños oculares permanentes.
- **Manténgalo lejos del alcance de los niños.** De no tener en cuenta esta precaución podría resultar en lesiones.
- **Tenga presentes las siguientes precauciones al manipular el objetivo y la cámara:**
  - Mantenga seco el objetivo y la cámara. De no tener en cuenta esta precaución podría resultar en un incendio o descarga eléctrica.
  - No manipule el objetivo ni la cámara con las manos mojadas. De no tener en cuenta esta precaución podría resultar en descargas eléctricas.
  - Mantenga el sol fuera del fotograma al disparar a sujetos a contraluz. La luz del sol enfocada en la cámara cuando el sol se encuentra en o cerca del fotograma podría ocasionar un incendio.
  - Si el objetivo no se va a usar por un periodo largo de tiempo, coloque la tapa del objetivo delantera y trasera y mantenga el objetivo lejos de la luz solar directa. Si lo deja a la luz solar directa, el objetivo podría enfocar los rayos del sol sobre objetos inflamables, ocasionando un incendio.
- **No transporte el trípode con el objetivo o con la cámara instalada.** Podría caerse o golpear accidentalmente a otros, ocasionando lesiones.
- **No deje el objetivo donde esté expuesto a temperaturas extremadamente altas, como en un automóvil cerrado o a la luz solar directa.** De no tener presente esta precaución podría afectar adversamente a las piezas internas del objetivo, ocasionando un incendio.

Partes del objetivo (Imagen 1)

① Parasol de rosca*
② Parasol de objetivo*
③ Marca de montaje de objetivo
④ Contactos de CPU

*Opcional.

Colocación y extracción

Consulte el manual de la cámara.

Uso de un parasol opcional

Los parasoles protegen el objetivo y bloquean la luz directa que de otro modo provocaría destellos o fantasmas. Instale el parasol tal y como se indica en la imagen 2.

Otros ajustes

Utilice la cámara para:

- Ajustar el diafragma
- Enfocar de forma manual

Cuidado del objetivo

- Al utilizar un parasol opcional, no agarre ni levante el objetivo o la cámara mediante el parasol.
- Mantenga los contactos CPU limpios.
- Use un soplador para quitar el polvo y la pelusa de la superficie del objetivo. Para quitar tinza y las huellas dactilares, aplique una pequeña cantidad de etanol o limpiador para objetivo en un paño de algodón limpio o en un papel de limpieza de objetivo y limpie del centro hacia afuera usando movimientos circulares, teniendo cuidado de no dejar manchas ni de tocar el cristal con sus dedos.
- Nunca use solventes orgánicos como el disolvente de pintura o benceno para limpiar el objetivo.
- El parasol o los filtros NC se pueden usar para proteger el elemento delantero del objetivo.
- Cuando no vaya a utilizar el objetivo, coloque las tapas delantera y trasera.
- Si el objetivo no se va a usar durante un periodo prolongado de tiempo, guárdelo en un lugar frío y seco para evitar la formación de moho y corrosión. No lo guarde a la luz solar directa o con bolas para polilla de alcanfor o de naftalina.
- Mantenga el objetivo seco. La oxidación del mecanismo interno puede ocasionar daños irreparables.
- Dejar el objetivo en lugares extremadamente calientes podría averiar o deformar las piezas hechas de plástico reforzado.

Accesorios suministrados

- Tapa frontal a presión del objetivo de 40,5 mm LC-N40.5
- Tapa trasera del objetivo LF-N1000

Accesorios compatibles

- Parasol de tornillo de 40,5 mm HN-N101
- Parasol de rosca de 34 mm HC-N101 (exclusivamente para el parasol de rosca HN-N101 de 40,5 mm)
- Filtros con rosca de 40,5 mm
- Estuche blando para objetivo CL-N101

Especificaciones

- **Tipo**: Objetivo con montura 1
- **Longitud focal**: 10 mm
- **Diafragma máximo**: f/2,8
- **Construcción de objetivo**: 6 elementos en 5 grupos (incluyendo 2 elementos de objetivo asférico)
- **Ángulo de visión**: 77°
- **Distancia de enfoque mínima**: 0,2 m (0,7 pie) a partir del plano focal
- **Cuchillas del diafragma**: 7 (apertura de diafragma redondeada)
- **Diafragma**: Completamente automático
- **Alcance de apertura**: f/2,8–f/11
- **Tamaño de accesorio del filtro**: 40,5 mm (P=0,5 mm)
- **Dimensiones**: Aprox. 55,5 mm de diámetro x 22 mm (distancia a partir de la brida de montura del objetivo)
- **Peso**: Aprox. 77 g (2,8 onzas)

Nikon se reserva el derecho de cambiar las especificaciones del hardware descritas en este manual en cualquier momento y sin previo aviso.

Svenska

Tack för att du köpt ett 1 NIKKOR 10mm f/2,8-objektiv. Innan du använder produkten, läs noggrant både dessa instruktioner och kamerans handbok.

Observera: 1 NIKKOR-objektiv är endast till för Nikon 1-digitalkameror med utbytbart objektiv. Bildvinkeln motsvarar ett objektiv med 35 mm-format med en brännvid ungefär 2,7 x längre.

För din säkerhet

⚠ FÖRSIKTIGHETSÅTGÄRDER

- **Plocka inte isär.** Att röra vid de interna delarna i kameran eller objektivet kan leda till skador. Vid fel ska produkten endast repareras av en kvalificerad tekniker. Skulle produkten öppnas upp p.g.a. ett fall eller annan olycka, ta bort kamerabatteriet och/eller koppla bort nätadaptern och ta sedan med produkten till en Nikon-auktoriserad serviceverkstad för inspektion.
- **Stäng omedelbart av kameran om något fel uppstår.** Om rök eller en onormal lukt kommer från utrustningen, koppla omedelbart ur nätadaptern och ta bort kamerabatteriet. Var försiktig så att du inte bränner dig. Fortsatt användning kan leda till brand eller skador. Efter att du tagit ur batteriet, ta med utrustningen till en Nikon-auktoriserad serviceverkstad för inspektion.
- **Använd inte i närheten av lättantändlig gas.** Att använda elektronisk utrustning i närheten av lättantändlig gas kan leda till explosion eller brand.
- **Titta inte mot solen genom objektivet eller kamerans sökare.** Att titta mot solen eller annan stark ljuskälla genom objektivet eller sökaren kan leda till permanenta synskador.
- **Håll utom räckhåll för barn.** Om denna försiktighetsåtgärd inte följs kan det leda till skador.
- **Observera följande försiktighetsåtgärder när objektivet och kameran hanteras:**
  - Håll objektivet och kameran torr. Om denna försiktighetsåtgärd inte följs kan det leda till brand eller elektriska stötar.
  - Hantera inte objektivet eller kameran med våta händer. Om denna försiktighetsåtgärd inte följs kan det leda till elektriska stötar.
  - Håll solen långt utanför bilden när du fotograferas i motljus. Solljus som fokuseras in i kameran när solen är i eller nära bilden kan orsaka brand.
  - Om objektivet inte ska användas under en längre tid, sätt fast det främre och bakre objektivlocket och förvara objektivet skyddat från direkt solljus. Om det lämnas i direkt solljus kan objektivet fokusera solens strålar på brännbara föremål och orsaka brand.
- **Bär inte stativ med ett objektiv eller kamera monterade.** Du kan orsaka skador om du ramlar eller oavsiktligt slår i någon.
- **Lämna inte objektivet där det kan utsättas för ytterst höga temperaturer, så som i en stängd bil eller i direkt solljus.** Om denna försiktighetsåtgärd inte följs kan det skada objektivets inre delar och leda till orsaka brand.

Objektivets delar (Figur 1)

① Motljusskyddslock*
② Motljusskydd*
③ Objektivets monteringsmarkering
④ CPU-kontakter

*Säljs separat.

Montering och borttagning

Se kamerans handbok.

Använda motljusskydd (säljs separat)

Motljusskydd skyddar objektivet och blockerar ljusstrålar som annars skulle orsaka linsöversträlning eller ghost-effekt. Montera skyddet så som det visas i Figur 2.

Andra inställningar

Använd kameran för att:

- Justera bländare
- Kontrollera fokus

Objektivskötsel

- När ett motljusskydd (säljs separat) används, plocka inte upp och håll inte kameran enbart i skyddet.
- Håll CPU-kontakterna rena.
- Använd en blåspensel för att ta bort damm och ludd från objektivets ytor. För att ta bort smuts och fingeravtryck, använd en liten mängd etanol eller linsrengöringsmedel på en mjuk, ren bomullsmassa eller linsrengöringsduk och rengör från mitten och utåt med en cirkelrörelse. Var försiktig så att du inte lämnar fläckar eller rör vid glaset med fingrarna.
- Använd aldrig organiska lösningsmedel som thinner eller bensen för att rengöra objektivet.
- Motljusskydd eller NC-filter kan användas för att skydda objektivets främre element.
- Montera det främre och bakre locket när objektivet inte används.
- Om objektivet inte ska användas under en längre tid, förvara det på en sval, torr plats för att förhindra mögel och rost. Förvara inte i direkt solljus eller med malkulor av nafta eller kamfer.
- Håll objektivet torrt. Om den interna mekanismen rostar kan det leda till skador som inte kan repareras.
- Om objektivet lämnas på extremt varma platser kan detta skada eller förvrida delar gjorda av armerad plast.

Medföljande tillbehör

-

Nikon

1 NIKKOR 10mm f/2.8

Ck 使用说明书
Cz Návod k obsluze
Sk Užívateľská príručka
Ro Manualul utilizatorului
Ua Посібник користувача
Ch 使用說明書
Kr 사용설명서
Id Manual bagi Pengguna
Jp 使用説明書
En User's Manual
De Benutzerhandbuch
Fr Manuel d'utilisation
Es Manual del usuario
Sv Användarhandbok
Ru Руководство пользователя
Nl Gebruikshandleiding
Pt Manual do utilizador
Pb Manual do usuário
It Manuale d'uso

NIKON CORPORATION

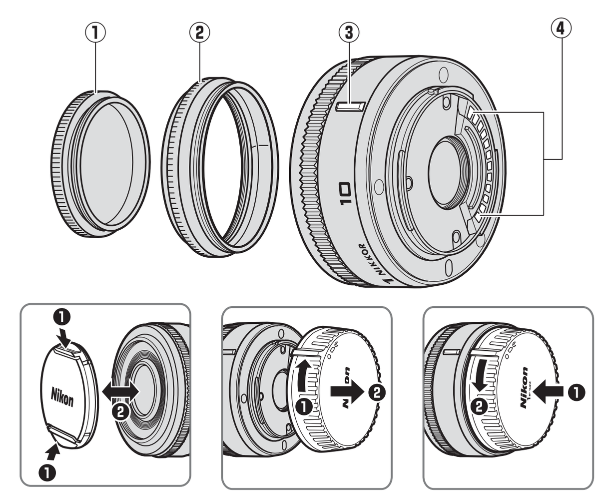

图1/Obrázek 1/Obrázok 1/Figură 1/Мал. 1/圖1/그림 1/Gambar 1

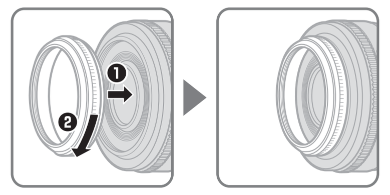

图2/Obrázek 2/Obrázok 2/Figură 2/Мал. 2/圖2/그림 2/Gambar 2

中文版（简体）

使用产品前请仔细阅读本使用说明书，并请妥善保管。

感谢您购买1尼克尔 10mm f/2.8镜头。在使用本产品前，请仔细阅读这些指南和照相机说明书。

注意：1尼克尔镜头专用于Nikon 1可更换镜头电子取景数字照相机。其视角相当于焦距约为该镜头2.7倍的35mm格式镜头的视角。

安全须知

请在使用前仔细阅读"安全须知"，并以正确的方法使用。本"安全须知"中记载了重要的内容，可使您能够安全、正确地使用产品，并预防对您或他人造成人身伤害或财产损失。请在阅读之后妥善保管，以便本产品的所有使用者可以随时查阅。

本节中标注的指示和含义如下。

⚠ 警告	表示若不遵守该项指示或操作不当，则有可能造成人员死亡或负重伤的内容。
⚠ 注意	表示若不遵守该项指示或操作不当，则有可能造成人员伤害、以及有可能造成物品损害的内容。

本节使用以下图示和符号对必须遵守的内容作分类和说明。

图示和符号的实例	
	△符号表示唤起注意（包括警告）的内容。在图示中或图示附近标有具体的注意内容（左图之例为当心触电）。
	⃠符号表示禁止（不允许进行的）的行为。在图示中或图示附近标有具体的禁止内容（左图之例为禁止拆解）。
	●符号表示强制执行（必需进行）的行为。在图示中或图示附近标有具体的强制执行内容（左图之例为取出电池）。

⚠ 警告	
禁止拆解	切勿自行拆解、修理或改装。 否则将会造成触电、发生故障并导致受伤。
禁止触碰 立即委托修理	当产品由于跌落而破损使得内部外露时，切勿用手触碰外露部分。 否则将会造成触电、或由于破损部分而导致受伤。取出照相机电池，并委托经销商或尼康授权的维修服务中心进行修理。
取出电池 立即委托修理	当发现产品变热、冒烟或发出焦味等异常时，请立刻取出照相机电池。 若在此情况下继续使用，将会导致火灾或灼伤。取出电池时，请小心勿被烫伤。取出电池，并委托经销商或尼康授权的维修服务中心进行修理。
禁止接触水	切勿浸入水中或接触到水，或被雨水淋湿。 否则将会导致起火或触电。
禁止使用	切勿在有可能起火、爆炸的场所使用。 在有丙烷气、汽油等易燃性气体、粉尘的场所使用产品，将会导致爆炸或火灾。
禁止观看	切勿用镜头或照相机直接观看太阳或强光。 否则将会导致失明或视觉损伤。

⚠ 注意	
当心触电	切勿用湿手触碰。 否则将有可能导致触电。
禁止放置	切勿在婴幼儿伸手可及之处保管产品。 否则将有可能导致受伤。
小心使用	进行逆光拍摄时，务必使太阳充分偏离视角。阳光会在照相机内部聚焦，并有可能导致火灾。太阳偏离视角的距离微小时，也有可能会导致火灾。
妥善保存	不使用时请盖上镜头盖，或保存在没有阳光照射处。 阳光会聚焦，并有可能导致火灾。
小心移动	进行移动时，切勿将照相机或镜头安装在三脚架上。 摔倒、碰撞时将有可能导致受伤。
禁止放置	切勿放置于封闭的车辆中、直射阳光下或其它异常高温之处。 否则将对内部零件造成不良影响，并导致火灾。

镜头部件（图1）

① 遮光罩盖*
② 镜头遮光罩*
③ 镜头安装标记
④ CPU接点

*另购。

安装与拆卸

请参阅照相机说明书。

使用另购的镜头遮光罩

镜头遮光罩可保护镜头并阻挡可能导致杂光或鬼影的散射光线。请如图2所示安装遮光罩。

其它设定

请使用照相机调整以下设定：
- 调整光圈
- 控制对焦

镜头保养

- 若使用了另购的镜头遮光罩，拿起或持握镜头或照相机时，切勿仅持拿遮光罩。
- 保持CPU接点清洁。
- 用吹气球去除镜头表面的灰尘和浮屑。若要去除污点和指纹，可使用一块滴有少许乙醇或镜头清洁剂的干净软棉布或镜头清洁纸，以圆周运动方式从里向外进行清洁。注意不要留下污渍，也不要用手指碰触玻璃。
- 切勿使用涂料稀释剂或苯等有机溶剂清洁镜头。
- 镜头遮光罩或NC滤镜可用于保护前部镜头元件。
- 不使用镜头时，请盖上镜头前后盖。
- 若在较长时间内不使用镜头，请将其存放在阴凉干燥的地方以防止发霉和生锈。切不可存放在直射阳光下，也不可与石脑油或樟脑丸一起存放。
- 保持镜头干燥。内部构造生锈将导致无法挽回的损坏。
- 将镜头放置在过于炎热的地方将会使强化塑料部件受损或变形。
- 运输产品时，请在包装箱内装入足够多的缓冲材料，以减少（避免）由于冲击导致产品损坏。

随附配件

- 40.5mm搭扣式镜头前盖LC-N40.5
- 镜头后盖LF-N1000

兼容的配件

- 40.5mm旋入式镜头遮光罩HN-N101
- 34mm旋入式遮光罩盖HC-N101（仅适用于HN-N101 40.5mm旋入式镜头遮光罩）
- 40.5mm旋入式滤镜
- 镜头软套CL-N101

技术规格

- 类型：1卡口镜头
- 焦距：10mm
- 最大光圈：f/2.8
- 镜头结构：5组6片（包括2个非球面镜头元件）
- 视角：77°
- 最近对焦距离：0.2m（至焦平面）
- 光圈叶片：7片（圆形光圈孔）
- 光圈：全自动
- 光圈范围：f/2.8–f/11
- 滤镜附件尺寸：40.5mm (P=0.5mm)
- 尺寸：约55.5mm（直径）×22mm（从照相机镜头卡口边缘开始的距离）
- 重量：约77g

尼康公司保留可随时更改说明书内载之硬件规格的权利，而无须事先通知。

照相机及相关产品中有毒有害物质或元素的名称、含量及环保使用期限说明

环保使用期限	部件名称	有毒有害物质或元素 铅 (Pb)	汞 (Hg)	镉 (Cd)	六价铬 (Cr(VI))	多溴联苯 (PBB)	多溴二苯醚 (PBDE)
10	1 照相机外壳和镜筒（金属制）	×	○	○	○	○	○
	照相机外壳和镜筒（塑料制）	○	○	○	○	○	○
	2 机械元件	×	○	○	○	○	○
	3 光学镜头、棱镜、滤镜玻璃	○	○	○	○	○	○
	4 电子表面装配元件（包括电子元件）	×	○	○	○	○	○
	5 机械元件，包括螺钉、包括螺母和垫圈等	○	○	○	○	○	○

注：

有毒有害物质或元素标识说明

○表示该有毒有害物质或元素在该部件所有均质材料中的含量均在SJ/T11363-2006标准规定的限量要求以下。

×表示该有毒有害物质或元素至少在该部件的某一均质材料中的含量超出SJ/T11363-2006标准规定的限量要求。但是，以现有的技术条件要使照相机相关产品完全不含有上述有毒有害物质极为困难，并且上述产品都包含在《关于电气电子设备中特定有害物质使用限制指令2002/95/EC》的豁免范围之内。

环保使用期限

此标志的数字是基于中华人民共和国电子信息产品污染控制管理办法及相关标准，表示该产品的环保使用期限的年数。请遵守产品的安全及使用注意事项，并在产品使用后根据各地的法律、规定以适当的方法回收再利用或废弃处理本产品。

进口商：尼康映像仪器销售（中国）有限公司
（上海市西藏中路268号来福士广场50楼01-04室，200001）
尼康客户支持中心服务热线：4008-201-665（周一至周日9:00-18:00）
http://www.nikon.com.cn/
在中国印刷
出版日期 2012年3月1日

Česká verze

Děkujeme vám za zakoupení objektivu 1 NIKKOR 10mm f/2,8. Před použitím tohoto výrobku si prosím pozorně přečtěte jak tento návod, tak návod k fotoaparátu.

Poznámka: Objektivy 1 NIKKOR jsou určeny výhradně pro digitální fotoaparáty formátu Nikon 1 s výměnnými objektivy. Obrazový úhel je ekvivalentem objektivu na kinofilm s ohniskovou vzdáleností přibližně 2,7× větší.

Pro Vaši bezpečnost

⚠ **UPOZORNĚNÍ**

- **Přístroj nerozebírejte.** Vzájemný dotyk nechráněných částí těla a vnitřních částí fotoaparátu nebo objektivu může způsobit poranění elektrickým proudem. V případě poruchy smí přístroj opravovat pouze kvalifikovaný technik. Dojde-li k otevření těla přístroje v důsledku nárazu nebo jiné nehody, vyjměte z fotoaparátu baterii a/nebo odpojte síťový zdroj a nechte přístroj zkontrolovat v autorizovaném servisním středisku společnosti Nikon.
- **V případě výskytu závady fotoaparát ihned vypněte.** Zaznamenáte-li, že z přístroje vychází neobvyklý zápach či kouř, ihned odpojte síťový zdroj a vyjměte z přístroje baterii (dejte pozor, abyste se přitom nepopálili). Další používání přístroje může vést ke požáru či poranění. Po vyjmutí baterie odneste přístroj na přezkoušení do autorizovaného servisního střediska Nikon.
- **Nepoužívejte přístroj v blízkosti hořlavých plynů.** Používání elektronického zařízení v blízkosti hořlavých plynů může způsobit výbuch nebo požár.
- **Nedívejte se objektivem ani hledáčkem fotoaparátu přímo do slunce.** Pozorování slunce nebo jiného jasného světelného zdroje objektivem nebo hledáčkem může způsobit trvalé poškození zraku.
- **Zařízení uchovávejte mimo dosah dětí.** Nebudete-li dbát tohoto upozornění, může dojít k poranění.
- **Při manipulaci s objektivem a fotoaparátem dodržujte následující bezpečnostní pravidla:**
  - Udržujte objektiv a fotoaparát v suchu. Nebudete-li dbát tohoto upozornění, může dojít k požáru nebo úrazu elektrickým proudem.
  - Nedotýkejte se objektivu ani fotoaparátu mokrýma rukama. Nebudete-li dbát tohoto upozornění, může dojít k úrazu elektrickým proudem.
  - Při fotografování v protisvětle nenechte dopadat přímé sluneční světlo do objektivu fotoaparátu. Pokud se slunce nachází blízko nebo přímo v záběru, pak může sluneční světlo, zaostřené optickou soustavou objektivu, způsobit požár.
  - Pokud nebude objektiv po delší dobu používán, nasaďte přední i zadní krytku objektivu a uschovejte objektiv mimo dosah přímého slunečního světla. Objektiv ponechaný na přímém slunečním světle může zaostřit sluneční paprsky na hořlavé objekty a způsobit požár.
- **Nepřenášejte stativy s připevněnými objektivy či fotoaparáty.** Mohli byste klopýtnout nebo nedopatřením někoho uhodit a způsobit zranění.
- **Objektiv nenechávejte na místech, kde by mohl být vystaven příliš vysokým teplotám, jako například v uzavřeném automobilu nebo na přímém slunci.** Nedodržíte-li toto upozornění, může dojít k nepříznivému ovlivnění vnitřních částí objektivu a vzniku požáru.

Části objektivu (Obrázek 1)

① Krytka sluneční clony*
② Sluneční clona*
③ Montážní značka objektivu
④ Kontakty CPU

Volitelná.

Nasazení a sejmutí

Viz návod k fotoaparátu.

Používání volitelné sluneční clony

Sluneční clony chrání objektiv a blokují rozptýlené světlo, které by jinak způsobilo závoj a reflexy. Připevněte clonu tak, jak je ukázáno na obrázku 2.

Další nastavení

Fotoaparát použijte pro:
- Nastavení clony
- Zaostřování

Manipulace s objektivem

- Při používání volitelné sluneční clony nezvedejte ani nedržte objektiv či fotoaparát pouze za clonu.
- Kontakty CPU udržujte čisté.
- Pro odstranění prachu a jiných nečistot z objektivu používejte ofukovací balónek. Pro odstranění skvrn a otisků prstů naneste malé množství etanolu nebo tekutiny k čištění objektivů na měkkou čistou bavlněnou látku nebo tkaninu, určenou k čištění objektivů. Optické plochy čistěte kruhovým pohybem směrem od středu ke krajům a dávejte pozor, abyste nezanechávali mapy nebo se nedotkli čoček prsty.
- Pro čištění objektivu nepoužívejte organická rozpouštědla jako ředidlo nebo benzen.
- Sluneční clonu anebo NC filtry lze použít k ochraně předního optického členu objektivu.
- Když objektiv nepoužíváte, připevněte přední a zadní krytky.
- Pokud nebude objektiv po delší dobu používán, skladujte ho na chladném suchém místě, abyste zabránili vzniku plísně nebo koroze. Objektiv neponechávejte na přímém slunci nebo v blízkosti naftalínových či kafrových kuliček.
- Udržujte objektiv suchý. Koroze vnitřního mechanizmu může způsobit nenapravitelné škody.
- Ponechání objektivu na místě s příliš vysokou teplotou by mohlo poškodit plastové části.

Dodávané příslušenství

- Zaklapávací přední krytka objektivu LC-N40.5 o průměru 40,5 mm
- Zadní krytka objektivu LF-N1000

Kompatibilní příslušenství

- Šroubovací sluneční clona o průměru 40,5 mm HN-N101
- Šroubovací krytka sluneční clony o průměru 34 mm HC-N101 (pouze pro šroubovací sluneční clonu HN-N101 o průměru 40,5 mm)
- Šroubovací filtry o průměru 40,5 mm
- Měkké pouzdro na objektiv CL-N101

Specifikace

- **Typ**: Objektiv s bajonetem Nikon 1
- **Ohnisková vzdálenost**: 10 mm
- **Světelnost**: f/2,8
- **Konstrukce objektivu**: 6 čoček/5 členů (včetně 2 asférických čoček)
- **Obrazový úhel**: 77°
- **Nejkratší zaostřitelná vzdálenost**: 0,2 m od obrazové roviny
- **Počet lamel clony**: 7 (kruhový otvor clony)
- **Clona**: Plně automatická
- **Rozsah clon**: f/2,8–f/11
- **Průměr filtrového závitu**: 40,5 mm (P=0,5 mm)
- **Rozměry**: Přibl. průměr 55,5 mm × 22 mm (vzdálenost od dosedací plochy bajonetu)
- **Hmotnost**: Přibl. 77 g

Společnost Nikon si vyhrazuje právo kdykoli a bez předchozího upozornění měnit specifikace hardwaru popsaného v tomto návodu k použití.

Slovenčina

Ďakujeme, že ste si kúpili objektív 1 NIKKOR 10mm f/2.8. Pred použitím tohto výrobku si pozorne prečítajte tieto inštrukcie a príručku k fotoaparátu.

Poznámka: Objektívy 1 NIKKOR sú určené výlučne pre digitálne fotoaparáty s formátom vymeniteľných objektívov Nikon 1. Obrazový uhol je ekvivalentný objektívu 35 mm formátu s ohniskovou vzdialenosťou približne 2,7 × väčšou.

Pre vašu bezpečnosť

⚠ **UPOZORNENIA**

- **Nerozoberajte.** Dotýkaním sa vnútorných častí fotoaparátu alebo objektívu si môžete spôsobiť zranenia. V prípade poruchy by mal byť výrobok opravený len kvalifikovaným technikom. Pokiaľ dôjde dôsledkom pádu alebo inej nehody k otvoreniu fotoaparátu, odstráňte batériu fotoaparátu a/alebo odpojte sieťový zdroj a až potom vezmite fotoaparát do autorizovaného servisu Nikon na kontrolu.
- **V prípade poruchy fotoaparát okamžite vypnite.** Ak by ste zaznamenali dym alebo nezvyčajný zápach vychádzajúci z prístroja, okamžite odpojte sieťový zdroj a odstráňte batériu fotoaparátu, vyvarujúc sa popálenia. Pokračovanie v činnosti môže spôsobiť požiar alebo zranenie. Po odstránení batérie vezmite prístroj do autorizovaného servisu Nikon na kontrolu.
- **Nepoužívajte v prítomnosti horľavého plynu.** Používanie elektronického prístroja v prítomnosti horľavých plynov môže spôsobiť výbuch alebo požiar.
- **Nepozerajte do slnka cez objektív alebo hľadáčik fotoaparátu.** Pozeranie do slnka alebo iného zdroja silného svetla cez objektív alebo hľadáčik môže spôsobiť trvalé zhoršenie zraku.
- **Držte mimo dosahu detí.** Nedodržanie tohto upozornenia môže spôsobiť zranenie.
- **Dodržujte nasledujúce upozornenia pri manipulácii s objektívom a fotoaparátom:**
  - Udržujte objektív aj fotoaparát suchý. Nedodržanie tohto upozornenia môže spôsobiť požiar alebo elektrický šok.
  - Nemanipulujte s objektívom alebo fotoaparátom mokrými rukami. Nedodržanie tohto upozornenia môže spôsobiť elektrický šok.
  - Udržujte slnko mimo obrazového poľa, keď snímate objekty v protisvetle. Slnečné svetlo zaostrené do fotoaparátu môže spôsobiť požiar, keď je slnko v obrazovom poli alebo blízko neho.
  - Ak nebudete objektív používať dlhšiu dobu, nasaďte predný aj zadný kryt objektívu a držte objektív mimo priameho slnečného svetla. Pri ponechaní na priamom slnečnom svetle môže objektív zaostriť slnečné lúče na horľavé predmety a spôsobiť požiar.
- **Nenoste statív s pripevneným objektívom alebo fotoaparátom.** Môžete náhodne zakopnúť alebo naraziť do iných a spôsobiť zranenie.
- **Nenechávajte objektív na mieste, kde bude vystavený extrémne vysokej teplote, ako sú uzatvorené autá, alebo na priamom slnečnom svetle.** Nedodržanie tohto upozornenia môže mať nepriaznivý vplyv na vnútorné časti objektívu a spôsobiť požiar.

Časti objektívu (Obrázok 1)

① Kryt slnečnej clony objektívu*
② Slnečná clona objektívu*
③ Upevňovacia značka objektívu
④ Kontakty procesora

Voliteľné.

Nasadzovanie a snímanie

Pozrite príručku k fotoaparátu.

Použitie voliteľnej slnečnej clony

Slnečné clony chránia objektív a blokujú rozptýlené svetlo, ktoré by inak mohlo spôsobiť závoj alebo reflexy. Nasaďte slnečnú clonu, ako je znázornené na Obrázok 2.

Ďalšie nastavenia

Fotoaparát použite na:
- Nastavenie clony
- Ovládanie zaostrenia

Ošetrovanie objektívu

- Ak používate voliteľnú slnečnú clonu, nedvíhajte alebo nedržte objektív alebo fotoaparát len za slnečnú clonu.
- Udržujte kontakty procesora čisté.
- Použite ofukovací balónik na odstránenie prachu z povrchu objektívu. Na odstránenie špiny a odtlačkov prstov použite trochu etanolu alebo čističa na jemnú bavlnenú handričku, alebo čistiaci obrúsok na objektív a čistite ho krúživým pohybom smerom zo stredu k okrajom, dbajúc na to, aby ste nezanechali šmuhy alebo sa nedotkli skla prstami.
- Nikdy nepoužívajte na čistenie objektívu organické rozpúšťadlá, ako sú riedidlá na farby alebo benzén.
- Slnečnú clonu objektívu alebo neutrálne šedé filtre možno použiť na ochranu predného prvku objektívu.
- Ak objektív nepoužívate, nasaďte predný aj zadný kryt objektívu.
- Ak sa objektív nebude používať dlhšiu dobu, skladujte ho na chladnom a suchom mieste, aby ste zabránili usádzaniu plesní a hrdzi. Neskladujte ho na priamom slnečnom svetle alebo spolu s naftalínovými alebo gáfrovými guličkami proti moliam.
- Udržujte objektív suchý. Hrdzavenie vnútorného mechanizmu môže spôsobiť trvalé poškodenie.
- Ponechanie objektívu na miestach s mimoriadne vysokou teplotou by mohlo spôsobiť poškodenie alebo zošúverenie plastových častí.

Dodané príslušenstvo

- 40,5 mm zacvakávací predný kryt objektívu LC-N40.5
- Zadný kryt objektívu LF-N1000

Kompatibilné príslušenstvo

- 40,5 mm šróbovacia clona HN-N101
- 34 mm skrutkovací kryt slnečnej clony objektívu HC-N101 (len pre skrutkovací objektív HN-N101 40,5 mm)
- 40,5 mm závitové filtre
- Mäkké puzdro na objektív CL-N101

Špecifikácie

- **Typ**: Objektív s bajonetom Nikon 1
- **Ohnisková vzdialenosť**: 10 mm
- **Svetelnosť**: f/2,8
- **Konštrukcia objektívu**: 6 prvkov v 5 skupinách (vrátane 2 asférických šošoviek)
- **Obrazový uhol**: 77°
- **Najkratšia zaostriteľná vzdialenosť**: 0,2 m od roviny ostrosti
- **Clonové segmenty**: 7 (okrúhly otvor clony)
- **Clona**: Plne automatická
- **Clonový rozsah**: f/2,8 – f/11
- **Priemer filtrového závitu**: 40,5 mm (P=0,5 mm)
- **Rozmery**: Približne 55,5 mm priemer × 22 mm (vzdialenosť od upevňovacej príruby objektívu fotoaparátu)
- **Hmotnosť**: Približne 77 g

Nikon si vyhradzuje právo meniť špecifikácie hardvéru popísanom v tejto príručke kedykoľvek a bez predchádzajúceho upozornenia.

Română

Vă mulţumim pentru achiziţionarea unui obiectiv 1 NIKKOR 10mm f/2.8. Înainte de utilizarea acestui produs, vă rugăm să citiţi cu atenţie aceste instrucţiuni, împreună cu manualul de utilizare al aparatului foto.

Notă: Obiectivele 1 NIKKOR sunt destinate exclusiv aparatelor foto digitale Nikon 1 cu obiective interschimbabile. Unghiul de câmp este echivalent cu cel al unui obiectiv în format de 35 mm cu o distanţă focală de aproximativ 2,7× mai lungă.

Pentru siguranţa dumneavoastră

⚠ **ATENŢIE**

- **Nu dezasamblaţi.** Atingerea părţilor interioare ale aparatului foto sau ale obiectivului poate provoca accidentări. În caz de defecţiune, produsul ar trebui depanat doar de către un tehnician calificat. Dacă produsul s-a spart ca urmare a căderii sau a unui alt accident, îndepărtaţi acumulatorul aparatului foto şi/sau deconectaţi adaptorul la reţeaua electrică şi duceţi apoi produsul la un service autorizat Nikon pentru a fi verificat.
- **În cazul funcţionării anormale închideţi imediat aparatul foto.** În cazul în care observaţi fum sau un miros neobişnuit provenind din aparat, deconectaţi imediat adaptorul la reţeaua electrică şi îndepărtaţi acumulatorul aparatului foto, având grijă să evitaţi arsurile. Continuarea utilizării aparatului poate duce la incendiu sau accidente. După îndepărtarea acumulatorului, duceţi aparatul la un service autorizat Nikon pentru a fi verificat.
- **Nu utilizaţi aparatul în prezenţa gazelor inflamabile.** Utilizarea aparatelor electronice în prezenţa gazelor inflamabile poate provoca explozie sau incendiu.
- **Nu priviţi spre soare prin obiectiv sau prin vizorul aparatului foto.** Privirea soarelui sau a altei surse de lumină puternice prin obiectiv sau prin vizor poate determina afecţiuni permanente ale vederii.
- **A nu se lăsa la îndemâna copiilor.** Nerespectarea acestei precauţii poate determina accidente.
- **Respectaţi următoarele precauţii când mânuiţi obiectivul sau aparatul foto:**
  - Menţineţi obiectivul şi aparatul foto uscate. Nerespectarea acestei precauţii poate duce la incendiu sau la şocuri electrice.
  - Nu mânuiţi obiectivul sau aparatul foto cu mâinile ude. Nerespectarea acestei precauţii poate duce la şocuri electrice.
  - Nu prindeţi soarele în cadru când fotografiaţi un subiect pe un fundal iluminat. Lumina soarelui focalizată în aparatul foto când soarele se află în cadru sau în apropierea acestuia poate duce la incendiu.
  - Dacă obiectivul nu va fi utilizat pentru o perioadă mai lungă, ataşaţi capacul frontal şi pe cel posterior şi depozitaţi obiectivul astfel încât să nu fie expus luminii directe a soarelui. Dacă este lăsat la soare, obiectivul poate focaliza razele soarelui asupra obiectelor inflamabile dând naştere la incendii.
- **Nu transportaţi trepiedul cu obiectivul sau aparatul foto ataşate.** Vă puteţi împiedica sau îi puteţi lovi accidental pe alţii, provocând leziuni.
- **Nu lăsaţi obiectivul în locuri în care să fie expus temperaturilor extreme, cum ar fi autoturisme închise sau la lumina directă a soarelui.** Nerespectarea acestei precauţii poate afecta nefavorabil componentele interne ale obiectivului, dând naştere la incendii.

Componentele obiectivului (Figura 1)

① Capac parasolar obiectiv*
② Parasolar obiectiv*
③ Marcaj montură obiectiv
④ Contacte CPU

Opţional.

Ataşare şi scoatere

Consultaţi manualul aparatului foto.

Utilizarea unui parasolar opţional pentru obiectiv

Parasolarele obiectivului protejează obiectivul şi blochează accesul luminii difuze care ar putea determina apariţia de pete luminoase sau forme dublate. Ataşaţi parasolarul conform indicaţiilor din figura 2.

Alte setări

Utilizaţi aparatul foto pentru:
- Ajustarea diafragmei
- Controlarea focalizării

Îngrijirea obiectivului

- Când utilizaţi un parasolar opţional pentru obiectiv, nu ridicaţi şi nu ţineţi obiectivul sau aparatul foto doar de parasolar.
- Menţineţi contactele CPU curate.
- Utilizaţi o suflantă pentru a îndepărta praful şi scamele de pe suprafeţele obiectivului. Pentru îndepărtarea petelor şi a urmelor de degete, aplicaţi o cantitate mică de etanol sau de soluţie pentru curăţarea obiectivului pe o lavetă moale şi curată din bumbac sau pe un şerveţel pentru curăţarea obiectivului şi curăţaţi dinspre centru spre exterior folosind o mişcare circulară, având grijă să nu lăsaţi urme sau să atingeţi sticla cu degetele.
- Nu folosiţi niciodată solvenţi organici, cum sunt diluantul pentru vopsea sau benzenul, pentru a curăţa obiectivul.
- Parasolarul obiectivului sau filtrele NC pot fi folosite pentru a proteja elementul frontal al obiectivului.
- Ataşaţi capacul frontal şi cel din spate atunci când obiectivul nu este utilizat.
- Dacă obiectivul nu va fi folosit o perioadă îndelungată, depozitaţi-l într-un loc răcoros şi uscat pentru a preveni apariţia mucegaiului şi a ruginii. Nu depozitaţi obiectivul în lumina directă a soarelui sau împreună cu naftalină sau biluţe de camfor împotriva moliilor.
- Menţineţi obiectivul uscat. Ruginirea mecanismului intern poate determina defecţiuni ireparabile.
- Lăsarea obiectivului în locuri extrem de calde ar putea deteriora sau deforma componentele realizate din plastic ranforsat.

Accesorii furnizate

- Capac frontal pentru obiectiv de 40,5 mm cu prindere rapidă LC-N40.5
- Capac posterior pentru obiectiv LF-N1000

Accesorii compatibile

- Înşurubaţi parasolarul de 40,5 mm HN-N101
- Capac parasolar obiectiv de 34 mm cu filet HC-N101 (doar pentru parasolarul HN-N101 de 40,5 mm cu filet)
- Filtre opţionale cu filet de 40,5 mm
- Husă flexibilă pentru obiectiv CL-N101

Specificaţii

- **Tip**: Obiectiv cu montură 1
- **Distanţă focală**: 10 mm
- **Diafragma maximă**: f/2.8
- **Construcţia obiectivului**: 6 elemente în 5 grupuri (inclusiv 2 elemente oculare asferice)
- **Unghi de câmp**: 77°
- **Distanţă focală minimă**: 0,2 m de la planul focal
- **Lame diafragmă**: 7 (deschidere diafragmă circulară)
- **Diafragmă**: Total automatică
- **Deschidere diafragmă**: f/2.8–f/11
- **Dimensiune filtru ataşat**: 40,5 mm (P=0,5 mm)
- **Dimensiuni**: Aprox. 55,5 mm diametru × 22 mm (distanţa de la flanşa de montare a obiectivului la aparatul foto)
- **Greutate**: Aprox. 77 g

Nikon îşi rezervă dreptul de a modifica, oricând şi fără notificare prealabilă, specificaţiile echipamentului descris în acest manual.

Українська

Дякуємо за вибір об'єктиву 1 NIKKOR 10мм f/2.8. Перед використанням приладу уважно прочитайте дану інструкцію та посібник з експлуатації фотокамери.

Примітка: Об'єктиви 1 NIKKOR підходять виключно для цифрових фотокамер зі змінними об'єктивами Nikon 1. Кут огляду об'єктиву дорівнює куту огляду об'єктиву фотокамери формату 35 мм з більшою приблизно в 2,7× рази фокусною відстанню.

Правила безпеки

⚠ **ПОПЕРЕДЖЕННЯ**

- **Не розбирайте.** Не торкайтеся внутрішніх частин фотокамери або об'єктива, це може призвести до травмування. У випадку несправності ремонт має проводити тільки кваліфікований персонал. Якщо пристрій розпався на частини в разі падіння або іншого випадку, вийміть батарею і/або відключіть блок живлення та віднесіть фотокамеру до сервісного центру компанії Nikon для обстеження.
- **У випадку несправності відразу вимикайте фотокамеру.** Якщо помітили дим або нетиповий запах з фотокамери, негайно вимкніть блок живлення з мережі та вийміть батарею, щоб уникнути запалення. Продовження роботи може призвести до пожежі або травмування. Вийміть батарею та віднесіть фотокамеру до сервісного центру компанії Nikon для обстеження.
- **Не користуйтеся пристроєм в місцях, де знаходиться вогненебезпечний газ.** Робота електронних пристроїв при наявності вогненебезпечного газу може привести до вибуху або пожежі.
- **Не дивіться на сонце крізь об'єктив або видошукач фотокамери.** Якщо дивитися на сонце або інші джерела яскравого світла крізь об'єктив або видошукач, можна пошкодити зір.
- **Зберігайте пристрій подалі від дітей.** Невиконання цього правила може призвести до травмування.
- **Дотримуйтесь таких правил, коли користуєтесь об'єктивом та фотокамерою:**
  - Об'єктив і фотокамера повинні бути сухими. Якщо не дотримуватися цього правила, це може спричинити пожежу або ураження електричним струмом.
  - Не торкайтеся фотокамери та об'єктиву вологими руками. Це може призвести до ураження електричним струмом.
  - Коли фотографуєте проти сонця, слідкуйте, щоб сонце не попадало до кадру. Якщо сонце знаходиться в кадрі або поблизу, сонячне світло фокусується всередину фотокамери, це може спричинити пожежу.
  - Якщо об'єктив довгий час не використовується, закрийте його передньою та задньою кришками і зберігайте таким чином, щоб на нього не потрапляло пряме сонячне світло. Якщо залишити об'єктив під прямим сонячним світлом, лінзи об'єктиву можуть сфокусувати сонячне проміння на вогненебезпечні речі, спричинивши пожежу.
- **Не переносьте штатив, коли на ньому встановлено об'єктив або фотокамеру.** В разі падіння або випадкового удару, це може призвести до травмування.
- **Не залишайте об'єктив у місцях, де дуже висока температура, наприклад, в закритому автомобілі або на освітленому прямим сонячним промінням місці.** Такі умови можуть несприятливо вплинути на внутрішні компоненти об'єктиву і стати причиною пожежі.

Будова об'єктиву (Мал. 1)

① Кришка для бленди об'єктива*
② Бленда*
③ Мітка встановлення об'єктива
④ Контакти процесора

Постачається додатково (по окремому замовленню).

Установлення та від'єднання

Див. посібник з експлуатації фотокамери.

Користування блендою (постачається по замовленню)

Бленда захищає об'єктив та запобігає паразитному засвіченню, яке може спричинити появу відблисків та ореолів. Приєднайте бленду, як показано на Мал. 2.

Інші налаштування

Використовуйте фотокамеру, щоб:
- Регулювати діафрагму
- Керувати фокусуванням

Догляд за об'єктивом

- Коли користуєтеся блендою (постачається по замовленню), не піднімайте та не тримайте об'єктив або фотокамеру тільки за бленду.
- Слідкуйте за тим, щоб контакти процесора завжди були чистими.
- Видаляйте пил, пух та ворс з поверхонь об'єктиву за допомогою пристрою для обдування. Щоб видалити відбитки пальців та бруд, користуйтеся м'якою чистою бавовняною тканиною або спеціальними серветками для чищення об'єктивів та невеликою кількістю етанолу або рідини для чищення об'єктивів, витирайте поверхню коловими рухами від центру; будьте обережні, не залишайте розводів і не торкайтеся пальцями скла.
- Для чищення об'єктиву забороняється користуватися органічними розчинниками, такими як розріджувач для фарб або бензол.
- Для захисту передньої лінзи об'єктиву використовуйте бленду або NC фільтри.
- Закривайте об'єктив передньою та задньою кришками, коли ним не користуєтесь.
- Якщо не збираєтесь користуватися об'єктивом довгий термін, зберігайте його в прохолодному сухому місці, щоб запобігти плісняві та корозії. Не зберігайте пристрій під прямим сонячним світлом та поряд з нафталіновими або камфорними засобами проти молі.
- Утримуйте об'єктив сухим. Корозія внутрішнього механізму може призвести до невідновного пошкодження.
- Якщо зберігати об'єктив в місцях з високою температурою, це може пошкодити або деформувати компоненти, зроблені з посиленої пластмаси.

Додаткове приладдя

- 40,5 мм передня кришка з кріпленням затискного типу LC-N40.5
- Задня кришка об'єктива LF-N1000

Сумісне приладдя

- 40,5 мм бленда HN-N101 з різьбовим кріпленням
- Кришка з різьбою для бленди об'єктива 34 мм HC-N101 (тільки для бленди з різьбою HN-N101 40,5 мм)
- Додаткові 40,5 мм нагвинчувані фільтри
- М'який чохол для об'єктива CL-N101

Технічні характеристики

- **Тип**: Об'єктив із байонетом 1
- **Фокусна відстань**: 10 мм
- **Максимальне значення діафрагми**: f/2.8
- **Конструкція**: 6 елементів в 5 групах (включаючи 2 асферичні лінзи)
- **Кут зору**: 77°
- **Мінімальна дистанція фокусування**: 0,2 м від фокальної площини
- **Кількість пелюстков діафрагми**: 7 (майже круглий отвір при повному розкритті)
- **Діафрагма**: Повністю автоматична
- **Діапазон діафрагми**: f/2.8–f/11
- **Розмір фільтра**: 40,5 мм (P=0,5 мм)
- **Габарити**: Приблизн. 55,5 мм (діаметр) × 22 мм (відстань від установного фланця об'єктиву фотокамери)
- **Маса**: Приблизн. 77 г

Компанія Nikon залишає за собою право змінювати характеристики пристрою, розглянуті в цьому посібнику, будь-коли та без попереднього повідомлення.

繁體中文

感謝您購買1 NIKKOR 10mm f/2.8 鏡頭。在使用本產品前，請仔細閱讀這些指南和相機說明書。

注意：1 尼克爾鏡頭專用於 Nikon 1 可換鏡頭型數碼相機。其畫角相當於焦距約為該鏡頭 2.7 倍的 35 mm 格式鏡頭的畫角。

安全須知

⚠ **安全須知**

- **勿自行拆解**。觸碰相機或鏡頭的內部零件可能導致受傷。遇到故障時，本產品只能由有資格的維修技師進行修理。若本產品因為摔落或其他意外事故造成破損，請取出相機電池並 / 或斷開 AC 變壓器的連接，然後將本產品送至尼康授權維修服務中心進行檢查維修。
- **發生故障時立刻關閉相機**。當您發現本裝置冒煙或發出異味時，請立刻拔下 AC 變壓器的插頭並取出相機電池，注意避免被灼傷。若在此情形下繼續使用，將可能導致火災或受傷。請在取出電池後，將裝置送到尼康授權維修服務中心進行檢查維修。
- **勿在易燃氣體環境中使用**。在易燃氣體環境中使用電子裝置，將可能導致爆炸或火災。
- **勿透過鏡頭或相機觀景器觀看太陽**。透過鏡頭或觀景器觀看太陽或其他明亮光源，可能會導致永久性的視覺損傷。
- **勿在兒童伸手可及之處保管本產品**。若不遵守此注意事項，可能會導致兒童受傷。
- **在使用鏡頭和相機時請注意以下事項**：
  - 請保持鏡頭和相機乾燥，否則可能導致火災或觸電。
  - 請勿用濕手接觸鏡頭或相機，否則可能導致觸電。
  - 拍攝逆光主體時，請不要讓太陽進入構圖範圍。因為當太陽位於或靠近構圖範圍時，陽光可能透過鏡頭聚焦並引起火災。
  - 若在較長時間內不使用鏡頭，請蓋好鏡頭前蓋和鏡頭後蓋，並將其存放在遠離直射陽光的地方。若存放在直射陽光下，鏡頭可能會將陽光聚焦於易燃物體，從而導致火災。
- **勿移動安裝有鏡頭或相機的三腳架**，否則可能絆倒或意外撞到他人以致受傷。
- **勿將鏡頭放置在極其高溫的地方，如密閉的車內或直射陽光下**，否則可能損壞鏡頭內部零件，從而引起火災。

鏡頭部件（圖1）

① 遮光罩蓋*
② 遮光罩*
③ 鏡頭接環標記
④ CPU 接點

* 另購。

安裝與拆卸

請參見相機說明書。

使用另購的遮光罩

遮光罩可保護鏡頭並阻擋可能導致眩光或鬼影的散射光線。請如圖 2 所示安裝遮光罩。

其他設定

請使用相機調整以下設定：
- 調整光圈
- 控制對焦

鏡頭保養

- 若使用了另購的遮光罩，拿起或持握鏡頭或相機時，切勿僅持拿遮光罩。
- 保持 CPU 接點清潔。
- 用吹氣球去除鏡頭表面的灰塵和浮屑。若要去除污點和指紋，可使用一塊滴有少許乙醇或鏡頭清潔劑的乾淨軟棉布或鏡頭清潔紙，以圓周運動方式從裡向外進行清潔。注意不要留下污漬，也不要用手指碰觸玻璃。
- 切勿使用塗料稀釋劑或苯等有機溶劑清潔鏡頭。
- 遮光罩或 NC 濾鏡可用於保護前部鏡片元件。
- 不使用鏡頭時，請蓋上鏡頭前後蓋。
- 若在較長時間內不使用鏡頭，請將其存放在陰涼乾燥的地方以防止發霉和生銹。切不可存放在直射陽光下，也不可與石腦油或樟腦丸一起存放。
- 保持鏡頭乾燥。內部構造生銹將導致無法挽回的損壞。
- 將鏡頭放置在過於炎熱的地方將會使強化塑膠部件受損或變形。

隨附配件

- 40.5 mm LC-N40.5 扣入式鏡頭前蓋
- LF-N1000 鏡頭後蓋

兼容的配件

- 40.5 mm 旋入式遮光罩 HN-N101
- 34 mm 旋入式遮光罩蓋 HC-N101（僅適用於 HN-N101 40.5 mm 旋入式遮光罩）
- 40.5 mm 旋入式濾鏡
- CL-N101 鏡頭軟套

技術規格

- 類型：1 接環鏡頭
- 焦距：10 mm
- 最大光圈：f/2.8
- 鏡頭結構：5 組 6 片（包括 2 個非球面鏡片元件）
- 畫角：77°
- 最短對焦距離：0.2 m（至焦平面）
- 光圈葉片：7（圓形光圈孔）
- 光圈：全自動
- 光圈範圍：f/2.8–f/11
- 濾鏡接口大小：40.5 mm（P=0.5 mm）
- 尺寸：約 55.5 mm（直徑）× 22 mm（從相機鏡頭接環邊緣開始的距離）
- 重量：約 77 g

尼康公司保留可隨時更改說明書內載之硬件規格的權利，而無須事先通知。

한국어

1 NIKKOR 10mm f/2.8 렌즈를 구입해 주셔서 감사합니다. 이 제품을 사용하기 전 이 설명서와 카메라 설명서를 주의깊게 읽어주십시오.

주의: 1 NIKKOR 렌즈는 Nikon 1 렌즈 교환식 디지털 카메라 전용입니다. 화각은 2.7배 보다 긴 초점거리를 가진 35mm 포맷 렌즈와 비슷합니다.

안전상의 주의 사항

사용하기 전에 '본 설명서'를 자세히 읽고 올바르게 사용하십시오. 이 '본 설명서'에는 제품을 안전하고 올바르게 사용하게 함으로써 부상 또는 재산 상의 손해를 사전에 방지하기 위한 중요한 내용이 기재되어 있습니다. 다 읽으신 후에는 사용자가 언제나 쉽게 볼 수 있는 곳에 보관하여 주십시오.

각 표시의 의미는 다음과 같습니다.

⚠ 경고	이 표시를 무시하고 잘못된 방법으로 취급하시면 사망 또는 부상의 위험이 있는 내용을 표시하고 있습니다.
⚠ 주의	이 표시를 무시하고 잘못된 방법으로 취급하시면 부상을입을 위험이 있는 내용 및 물적 손해가 발생할 위험이 있는 내용을 표시하고 있습니다.

준수해야 될 사항의 종류를 다음의 그림 표시로 구분하여 설명하고 있습니다.

그림 표시 예	
	△기호는 주의(경고 포함)를 알리는 표시입니다. 그림 내부, 또는주변에 구체적인 주의 내용(좌측 그림의 경우에는 감전 주의)이 표시되어 있습니다.
	⃠기호는 금지(해서는 안 되는 행위) 행위를 알리는 표시입니다. 그림 내부, 또는 주변에 구체적인 금지 내용(좌측 그림의 경우에는 분해 금지)이 표시되어 있습니다.
	●기호는 엄수 사항(반드시 준수해야 하는 사항)을 알리는 표시입니다. 그림 내부, 또는 주변에 구체적인 엄수사항(좌측 그림의 경우에는 건전지 분리)이 표시되어 있습니다.

⚠ 경고	
분해 금지	분해하거나 수리 · 개조하지 마십시오. 감전 혹은 이상 작동에 의한 부상의 원인이 됩니다.
접촉 금지 즉시 수리의뢰를 하십시오.	낙하 등으로 인한 파손으로 내부가 노출된 경우에는 노출된 부분에 손을 대지 마십시오. 감전되거나 파손된 부분에 의한 부상의 원인이 됩니다.카메라 전지를 분리하고 판매점 또는 니콘 서비스 센터에 수리 요청을 하십시오.
전지를 분리하십시오. 즉시 수리요청을 하십시오.	뜨거워지거나, 연기가 나거나, 타는 냄새가 나는 등의 이상 현상 발시에는 즉시 카메라 전지를 분리하십시오. 그대로 계속 사용하시면 화재 및 화상의 원인이 됩니다.전지를 분리할 때에는 화상을 입지 않도록 충분히 주의해 주십시오. 전지를 분리하고 니콘 고객만족 센터에 수리를 요청하십시오.
액 체 접 촉금지	물에 담그거나 물을 뿌리거나 비에 적시지 마십시오. 발화 및 감전의 원인이 됩니다.
사용 금지	인화 · 폭발의 위험이 있는 장소에서는 사용하지 마십시오. 프로판 가스 · 가솔린 등의 인화성 가스 또는 분진이 발생하는 장소에서 사용하면 폭발 또는 화재의 원인이 됩니다.
사용 금지	렌즈 또는 카메라로 직접 태양이나 강한 빛을 보지 마십시오. 실명 또는 시력 장애의 원인이 됩니다.

⚠ 주의	
감전 주의	젖은 손으로 만지지 마십시오. 감전의 원인이 될 수 있습니다.
보관 주의	제품은 유아의 손이 닿지 않는 곳에 두십시오. 부상의 원인이 될 수 있습니다.
사용 주의	역광 촬영의 경우에는 태양이 화각에서 충분히 벗어나게 하십시오. 태양광이 카메라 내부에서 초점을 형성하여 화재의 원인이 될 수 있습니다. 화각으로부터 태양을 살짝 벗어나게 하더라도 화재의 원인이 될 수 있습니다.
보관 주의	사용하지 않을 경우에는 렌즈에 캡을 씌우거나 태양광이 닿지 않는 장소에 보관하십시오. 태양광이 초점을 형성하여 화재의 원인이 될 수 있습니다.
이동 주의	삼각대에 카메라 또는 렌즈를 장착한 상태로 이동하지마십시오. 넘어지거나 부딪쳐서 부상의 원인이 될 수 있습니다.
방치금지	창문을 완전히 닫은 자동차 실내 또는 직사광선이 닿는 장소 등, 온도가 매우 높아지는 장소에 방치하지 마십시오. 내부 부품에 나쁜 영향을 미치며, 화재의 원인이 될 수 있습니다.

렌즈의 부품 (그림 1)

① 후드 캡*
② 렌즈 후드*
③ 렌즈 장착 마크
④ CPU 접촉부

*옵션

부착 및 제거

카메라 사용설명서를 참조하세요.

옵션 렌즈 후드 사용

렌즈 후드는 렌즈를 보호하며 플레어나 고스트를 초래하는 직사광선을 차단합니다. 그림 2 처럼 후드를 장착합니다.

기타 설정

다음의 경우 카메라를 사용해서:
- 조리개를 조절합니다
- 초점을 조절합니다

렌즈 관리

- 옵션 렌즈 후드를 사용할 때 후드만을 사용해서 렌즈나 카메라를 들어 올리거나 잡지 않도록 합니다.
- CPU 접촉부를 깨끗하게 유지하십시오.
- 블로어를 사용하여 렌즈 표면에서 먼지와 보풀을 제거합니다. 얼룩과 손자국을 제거하려면 부드럽고 깨끗한 천이나 렌즈 페이퍼에 소량의 알코올 또는 렌즈 클리너를 묻혀 중앙에서 바깥쪽으로 원을 그리며 닦아줍니다. 이때 얼룩이 남거나유리에 손가락이 닿지 않도록 주의합니다.
- 절대로 페인트 시너나 벤젠과 같은 유기용제를 사용하여 렌즈를 닦지 마십시오.
- 렌즈 후드나 NC 필터를 사용하여 렌즈 앞쪽의 구성을 보호할 수 있습니다.
- 렌즈를 사용하지 않을 경우 전방 및 후방 캡을 부착합니다.
- 렌즈를 오랫동안 사용하지 않을 경우에는 곰팡이나 녹이 슬지 않도록 서늘하고 건조한 장소에 보관하십시오. 직사광선아래나 나프타렌등과 함께 보관하지 마십시오.
- 렌즈를 건조한 상태로 유지하십시오. 내부에 녹이 슬면 수리가 불가능한 손상을 입을 수 있습니다.
- 렌즈를 뜨거운 장소에 놓아두면 강화 플라스틱으로 만든 부품이 손상되거나 휠 수 있습니다.

제공 액세서리

- 40.5mm 스냅식 전면 렌즈 캡 LC-N40.5
- 렌즈 뒷 커버 LF-N1000

호환 액세서리

- 40.5mm 스크루온 후드 HN-N101
- 34mm 나사 달린 후드 캡 HC-N101 (HN-N101 40.5 mm 스크루형식 후드에 한함)
- 40.5mm 스크류식 필터
- 렌즈 소프트 케이스 CL-N101

사양

- **유형**: 1 마운트 렌즈
- **초점 거리**: 10mm
- **최대 조리개값**: f/2.8
- **렌즈 구성**: 그룹 5개의 구성 6개 (비구면 렌즈 구성 2개 포함)
- **화각**: 77°
- **최단 초점 거리**: 촬상면에서 0.2m
- **조리개 날**: 7매(원형 조리개)
- **조리개**: 완전 자동
- **조리개 범위**: f/2.8–f/11
- **필터 부착 크기**: 40.5mm(P=0.5mm)
- **크기**: 약 55.5mm 구경 × 22mm 카메라 렌즈 장착면에서 의 거리)
- **무게**: 약 77g

Nikon은 본 설명서에 설명된 하드웨어의 사양을 언제든지 사전 통지 없이 변경할 수 있는 권리를 보유합니다.

INDONESIAN

Terima kasih untuk pembelian Anda atas lensa 1 NIKKOR 10mm f/2.8. Sebelum menggunakan produk ini, mohon membaca dengan seksama baik petunjuk ini maupun buku petunjuk kamera.

Catatan: Lensa 1 NIKKOR adalah khusus diperuntukkan bagi Nikon 1 kamera digital dengan format lensa yang bisa dipertukarkan. Sudut gambar adalah setara lensa format 35 mm dengan panjang fokal sekitar 2,7× lebih panjang.

Demi Keamanan Anda

⚠ **HATI-HATI**

- **Jangan membongkar sendiri.** Menyentuh bagian internal kamera atau lensa dapat mengakibatkan luka. Apabila terjadi kegagalan fungsi, produk sebaiknya diperbaiki oleh teknisi berpengalaman. Apabila kamera pecah karena jatuh atau kecelakaan lain, lepas baterai dan/atau cabut adaptor AC, dan bawalah produk ke perwakilan servis resmi Nikon untuk pemeriksaan.
- **Segera matikan kamera apabila terjadi kegagalan fungsi.** Apabila Anda melihat ada asap atau bau asing muncul dari perangkat, segera cabut adaptor AC dan keluarkan baterai kamera, sambil berhati-hati agar tidak terbakar. Tetap melanjutkan menggunakan produk akan menyebabkan api atau luka. Setelah melepas baterai, bawalah peralatan ke pusat servis resmi Nikon untuk pemeriksaan.
- **Jangan gunakan kamera di daerah yang mengandung gas mudah menyala.** Mengoperasikan peralatan elektronik di tempat yang mengandung gas mudah menyala dapat mengakibatkan ledakan atau kebakaran.
- **Jangan melihat langsung ke matahari melalui lensa atau jendela bidik kamera.** Melihat langsung ke matahari atau sumber cahaya kuat lainnya melalui jendela bidik dapat menyebabkan hilangnya kemampuan melihat secara permanen.
- **Jauhkan dari jangkauan anak-anak.** Gagal mematuhi peringatan ini dapat menyebabkan luka.
- **Perhatikan peringatan berikut ini saat menangani lensa dan kamera:**
  - Jaga lensa dan kamera tetap kering. Gagal mematuhi peringatan ini dapat menyebabkan kebakaran atau setrum listrik.
  - Jangan menangani lensa atau kamera dengan tangan yang basah. Gagal mematuhi peringatan ini dapat menyebabkan setrum listrik.
  - Jauhkan bingkai dari cahaya matahari saat memotret subjek dengan cahaya latar. Cahaya matahari yang terfokus ke kamera saat matahari berada dalam atau dekat bingkai dapat menimbulkan api.
  - Apabila lensa tidak akan digunakan dalam waktu lama, pasang penutup lensa depan dan belakang dan simpan lensa di tempat terlindung dari cahaya matahari langsung. Apabila diletakkan di bawah cahaya matahari langsung, lensa dapat memfokuskan cahaya matahari ke benda yang mudah menyala, menyebabkan kebakaran.
- **Jangan membawa tripod dengan lensa atau kamera tetap terpasang.** Anda dapat tersandung atau tidak sengaja menabrak orang lain, dan mengakibatkan luka.
- **Jangan tinggalkan lensa di tempat yang akan terpapar ke suhu sangat tinggi, misalnya di dalam mobil tertutup atau di bawah cahaya matahari langsung.** Gagal mematuhi peringatan ini dapat berpengaruh buruk pada bagian dalam lensa, dan menyebabkan kebakaran.

Bagian-bagian Lensa (Gambar 1)

① Tutup tudung*
② Tudung lensa*
③ Tanda dudukan lensa
④ Kontak CPU

Opsional.

Pemasangan dan Pelepasan

Lihat buku petunjuk kamera.

Menggunakan Tudung Lensa Opsional

Tudung lensa melindungi lensa dan menghadang cahaya menyimpang yang dapat saja menyebabkan silau atau gambar ganda. Pasang tudung seperti ditunjukkan dalam Gambar 2.

Pengaturan Lainnya

Gunakan kamera untuk:
- Menyetel bukaan
- Mengontrol fokus

Perawatan Lensa

- Saat menggunakan tudung lensa opsional, jangan memungut atau menggenggam lensa atau kamera pada tudungnya saja.
- Jaga agar kontak CPU tetap bersih.
- Gunakan blower untuk menghilangkan debu dan kotoran dari permukaan lensa. Untuk menghilangkan noda dan sidik jari, teteskan sedikit ethanol atau cairan pembersih lensa ke kain lembut dan bersih atau ke tisu pembersih lensa dan bersihkan dari titik tengah dengan gerakan melingkar ke arah luar, mengusahakan agar tidak meninggalkan noda atau menyentuh kaca dengan jari Anda.
- Jangan gunakan pelarut organik seperti tiner cat atau bensin untuk membersihkan lensa.
- Tudung lensa atau filter NC dapat digunakan untuk melindungi elemen lensa depan.
- Pasang penutup depan dan belakang saat lensa tidak digunakan.
- Apabila lensa tidak akan digunakan dalam waktu lama, simpanlah di tempat yang sejuk dan kering untuk mencegah jamur dan karat. Jangan menyimpan di tempat yang terkena cahaya matahari langsung atau dengan nafta atau kapur barus.
- Jaga lensa agar tetap kering. Karat pada mekanisme internal dapat menyebabkan kerusakan yang tidak dapat diperbaiki.
- Meninggalkan lensa di tempat yang sangat panas dapat merusak atau melengkungkan bagian yang terbuat dari plastik yang diperkuat.

Aksesori yang Disertakan

- 40,5 mm Penutup Lensa Depan snap-on LC-N40.5
- Penutup Lensa Belakang LF-N1000

Aksesori Kompatibel

- 40,5 mm tudung screw-on (sekrup-pasang) HN-N101
- Tutup tudung screw-on 34 mm HC-N101 (bagi tudung screw-on HN-N101 40,5 mm saja)
- 40,5 mm filter ulir
- Kantung Lembut Lensa CL-N101

Spesifikasi

- **Tipe**: Lensa dudukan 1
- **Panjang fokal**: 10 mm
- **Bukaan maksimal**: f/2.8
- **Konstruksi lensa**: 6 elemen dalam 5 grup (termasuk 2 elemen lensa asferik)
- **Sudut pandangan**: 77°
- **Jarak fokus minimal**: 0,2 m dari bidang fokal
- **Bilah diafragma**: 7 (bukaan diafragma bulat)
- **Diafragma**: Otomatis penuh
- **Kisaran bukaan**: f/2.8–f/11
- **Ukuran pemasangan filter**: 40,5 mm (P=0,5 mm)
- **Dimensi**: Sekitar 55,5 mm garis tengah × 22 mm (jarak dari pinggiran dudukan lensa kamera)
- **Berat**: Sekitar 77 g

Nikon memegang hak untuk mengubah spesifikasi perangkat keras sebagaimana dijelaskan di dalam buku petunjuk ini kapanpun dan tanpa pemberitahuan terlebih dahulu.

© 2011 Nikon Corporation