Ginzzu™
WWW.GINZZU.COM

Автомобильный видеорегистратор

Ginzzu™ FX-900HD

РУКОВОДСТВО ПОЛЬЗОВАТЕЛЯ

Благодарим Вас за приобретение видеорегистратора компании Ginzzu.

Настоящее руководство поможет Вам в использовании видеорегистраторов серии FX-900HD. Пожалуйста, внимательно изучите данную инструкцию перед использованием устройства.

ОБЩИЕ СВЕДЕНИЯ

Введение.

Надеемся, что наш видеорегистратор станет отличным помощником в пути. Ввиду постоянного совершенствования наших устройств данное руководство пользователя может содержать неточности в заявленных характеристиках или не в полной мере описывать его функции и возможности.

СТРУКТУРА

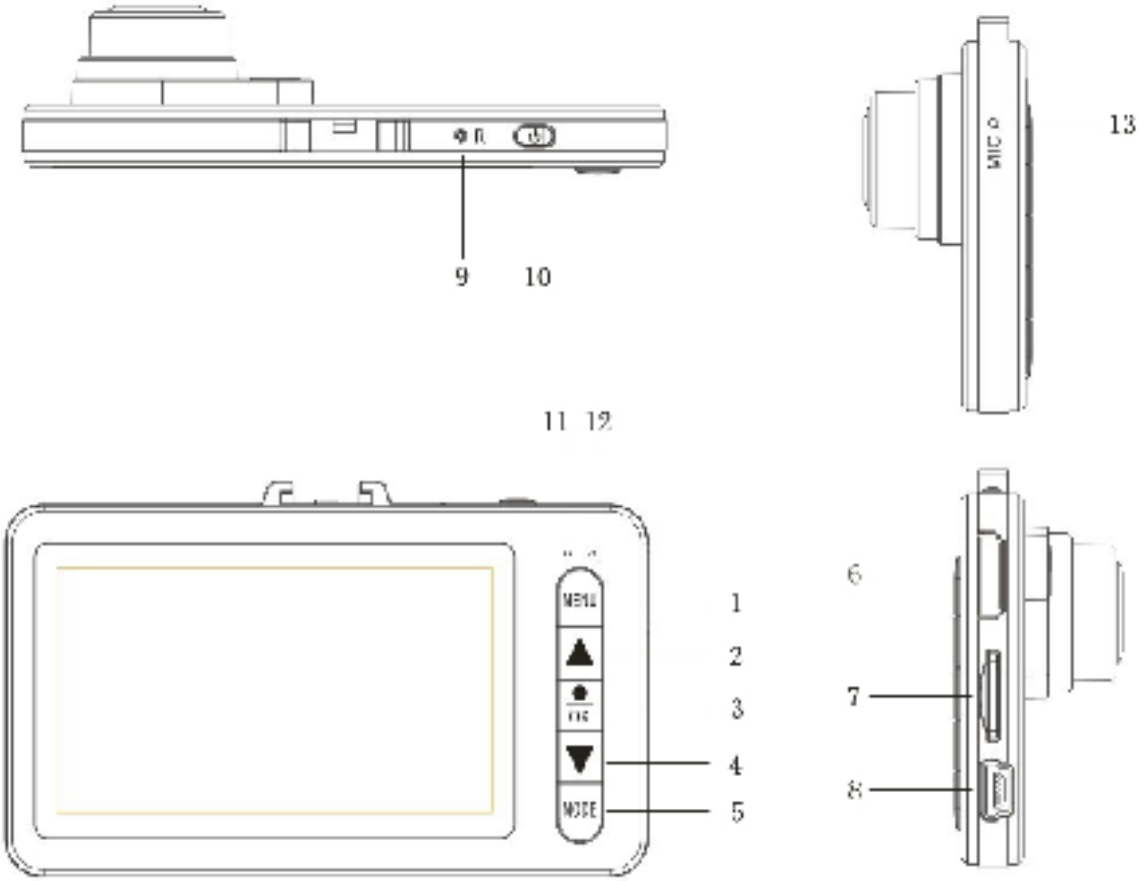

1) Меню
2) Вверх
3) ОК
4) Вниз
5) Режим
6) Выход HDMI
7) Слот для карты памяти microSD
8) Порт USB
9) Сброс
10) Питание
11) Индикатор питания
12) Индикатор заряда
13) Микрофон

КНОПКИ

- Меню: короткое нажатие используется для вызова меню настроек. Длительное нажатие переключает настройки. В процессе видеозаписи кроткое нажатие блокирует записываемый видео файл.
- Вверх: в меню используется для выбора; в режиме ожидания или записи используется для цифрового зума (приближения).
- ОК: кнопка подтверждения для видеозаписи и фотографирования. Короткое нажатие для старта/остановки записи. В режиме фото используется для съемки. В меню используется как кнопка подтверждения.
- Вниз: в меню используется для выбора; короткое нажатие для включения/выключения микрофона; в режиме ожидания или записи используется для цифрового зума (отдаления).
- Режим: короткое нажатие для переключения видеозаписи/фото/воспроизведения. В процессе

видеозаписи короткое нажатие блокирует текущий видео файл (защищает от перезаписи).

- Выход HDMI: High definition output interface; интерфейс для мультимедиа высокой чёткости, позволяющий передавать цифровые видеоданные высокого разрешения.
- Слот microSD: слот для карты памяти microSD.
- Порт USB: используется для передачи данных при подключении к компьютеру; используется для подачи питания и зарядки батареи.
- Сброс: принудительная перезагрузка устройства.
- Питание: длительное нажатие используется для включения/выключения устройства, короткое нажатие используется для включения/выключения ИК подсветки.
- Индикатор питания: индикация при включении питания.
- Индикатор заряда: индикатор включается при подаче питания, выключается при полной

зарядке.

- Микрофон.

ОПИСАНИЕ СПЕЦИАЛЬНЫХ ФУНКЦИЙ

- G-сенсор

  При увеличении ускорения выше 1g (9,8 м/с^2) устройство автоматически защитит текущий файл от перезаписывания (файл можно будет удалить только вручную). G-сенсор может быть установлен на 2g-4g-6g-8g в настройках.

- Функция SOS

  Коротко нажмите кнопку режим в процессе видеозаписи, текущий видео файл будет защищен от перезаписывания.

- Авто включение/выключение питания

  Подключенный к автомобильному зарядному устройству видеорегистратор включится автоматически при включении зажигания, при

выключении зажигания видео файл автоматически сохранится, видеорегистратор выключится.

- Запись производится без потери времени между видео фрагментами.

ЗАПИСЬ ВИДЕО/ФОТО:

- Включение/выключение питания

Длительное нажатие кнопки питания используется для включения/выключения устройства. При включении устройства загорится синий индикатор.

Внимание: видеорегистратор выключится автоматически после напоминания о низком уровне заряда батареи.

- Режим записи видео

Переключитесь в режим видеозаписи при помощи кнопки режим. В левом верхнем углу экрана отобразится значок записи. Нажмите ОК для старта записи, значок записи станет мигать, то означает

процесс записи.

- Режим фото

Переключитесь в режим фото при помощи кнопки режим. В левом верхнем углу отобразится значок фото. Нажмите ОК для съемки фото, экран мигнет 1 раз, это означает, что фотография сделана.

- Просмотр видео/фото

Переключитесь в режим просмотра при помощи кнопки режим. В левом верхнем углу отобразится значок просмотра. Используйте кнопки вверх и вниз для выбора файла, нажмите ОК для просмотра.

- Меню настроек

Нажмите кнопку меню для доступа к настройкам. Используйте кнопки вверх и вниз для навигации по меню. Используйте кнопку ОК для подтверждения.

- Выход из меню настроек

Нажмите кнопку меню для выхода из настроек.

- Настройка даты и времени

Выберите пункт дата и время в меню настроек.

Используйте кнопку ОК для переключения между годом/месяцем/днем/часом/минутой/секундой.

Используйте кнопки вверх и вниз для изменения выбранного пункта, а кнопку ОК для подтверждения.

Подключение к ПК

Соедините видеорегистратор с компьютером при помощи USB-кабеля. Включите видеорегистратор кнопкой питания, отобразится меню:

USB-диск: подключение видеорегистратора в качестве внешнего устройства для доступа к записанным данным.

- **Батарея**

Индикация батареи:

Полный заряд Батарея разряжена

- Есть три способа заряда аккумулятора, во время зарядки зажжется красный индикатор и выключится автоматически по завершении процесса зарядки. Время заряда составляет

около 30 минут. Зарядка производится

1: при помощи сетевого адаптера

2: при подключении к компьютеру через USB-кабель

3: при помощи автомобильного зарядного устройства

Примечание: в случае сбоя системы используйте кнопку сброса.

СПЕЦИФИКАЦИЯ

Особенности	Видеозапись высокого качества
G-сенсор	Встроенный (сохранение записанных файлов в экстренных случаях)
Дисплей	2.7 LTPS
Угол обзора	140 градусов, широкоугольный
Язык	Русский, English
Разрешение видео	1920x1080
Видео формат	AVI
Цвет	Стандарт

Циклическая запись	Циклическая запись без потери времени между фрагментами
Включение/выключение с зажиганием	Видеорегистратор включается и выключается одновременно с зажиганием автомобиля
Детектор движения	Поддерживается
Дата и время	Поддерживается
Формат фото	JPEG
Карта памяти	microSD (до 32GB)
Микрофон	Поддерживается
Встроенный динамик	Поддерживается
ИК подсветка	Поддерживается
Формат видео	PAL/NTSC
Частота сети	50Гц/60Гц
USB функции	1: хранение 2: камера
Питание	5V 1A
Аккумулятор	Встроенный, 300 мАч

ОТВЕТЫ НА ВОПРОСЫ:

➢ **В случае возникновения проблем при нормальном использовании, пожалуйста, попробуйте следующие решения:**

- **Не получается сфотографировать/записать видео**

Проверьте карту памяти, достаточно ли на ней места? Карта памяти может быть заблокирована.

- **Автоматическая остановка записи**

Используйте высокоскоростную карту памяти поддерживающую SDHC, класс карты должен быть не ниже 6.

- **Выявляются файлы с ошибкой в режиме просмотра видео/фото**

Ошибка карты памяти, отформатируйте вашу карту.

- **Нечеткое/смазанное видео**

Проверьте линзу объектива на наличие загрязнений и отпечатков пальцев. Очистите объектив в случае загрязнения.

- **Черное изображение при записи неба или водной глади**

  Сцены с высоким контрастом могут некорректно записываться при автоматических настройках камеры. Настройте параметр «EV» в меню для устранения некорректного отображения.

- **Некорректный цвет при облачной погоде**

  Проверьте баланс белого в настройках. Установите его в автоматический режим.

- **Полосы и помехи на изображении**

  Установите параметр частоты сети (50 или 60 Гц) в соответствии с местной частотой.

- **Сбой**

  Перезапустите устройство при помощи кнопки Сброс.

Ginzzu Computer Products Co., Ltd.
Taiwan Branch
3F, No.6, Siwei Lane, Zhongzheng Rd,
Xindian City, Taipei County 231, Taiwan.

Ginzzu Shenzhen Co., Ltd.
China Branch
YingZhan Industrial Park,Longtian,KengZi,
LongGang District, ShenZhen,China.
深圳市龙岗区坑梓镇龙田莹展工业园A3栋2楼

WWW.GINZZU.COM

Copyright © 2015 Ginzzu Computer Products. All right reserved. All brand names are registered trademarks of their respective owners. Specification are subject to change without prior notice.