brother

Руководство по дополнительным функциям

MFC-8510DN
MFC-8520DN

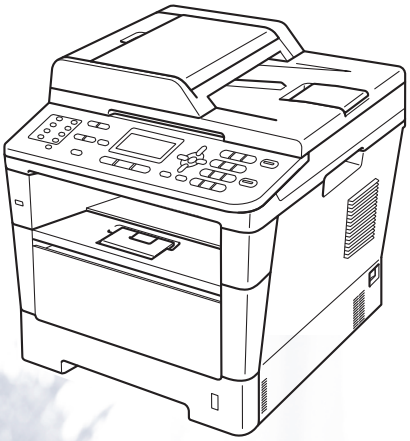

Некоторые модели продаются не во всех странах.

Версия 0

RUS

Руководства пользователя и их местоположения

Руководство	Тема	Местоположение
Руководство по безопасности устройства	Прочитайте данное руководство в первую очередь. Прочитайте инструкции по технике безопасности перед настройкой аппарата. Также в этом руководстве приведена информация о товарных знаках и правовых ограничениях.	Печатная версия / в упаковке
Руководство по быстрой установке	Следуйте инструкциям для настройки приобретенного аппарата и установки драйверов и программного обеспечения в соответствии с используемой операционной системой и типом подключения.	Печатная версия / в упаковке
Руководство по основным функциям	В данном руководстве рассматриваются основные функции факса, копирования, сканирования и прямой печати, а также процедуры замены расходных материалов. См. советы по устранению неисправностей.	Печатная версия / в упаковке Для Чешской Республики, Республики Болгарии, Венгерской Республики, Республики Польша, Румынии, Словацкой Республики: PDF-файл / компакт-диск программы установки / в упаковке
Руководство по дополнительным функциям	В данном руководстве рассматриваются дополнительные функции факса, копирования, функции безопасности, печать отчетов и выполнение текущего обслуживания.	PDF-файл / компакт-диск программы установки / в упаковке
Руководство по использованию программного обеспечения	Следуйте этим инструкциям для использования функций печати, сканирования, сетевого сканирования, удаленной настройки, PC-Fax, а также использования утилиты Brother ControlCenter.	PDF-файл / компакт-диск программы установки / в упаковке
Руководство пользователя по работе в сети	В данном руководстве представлена полезная информация о настройке проводной и беспроводной сети, а также параметров безопасности на аппарате Brother. Кроме того, представлена информация о поддерживаемых аппаратом протоколах и подробные советы по устранению неисправностей.	PDF-файл / компакт-диск программы установки / в упаковке

Руководство	Тема	Местоположение
Руководство по использованию Google Cloud Print	В данном руководстве представлена подробная информация о настройке учетной записи Google на аппарате Brother и использовании сервисов Google Cloud Print для печати по сети Интернет с устройств, на которых установлено приложение Gmail™ для мобильных устройств, приложение GOOGLE DOCS™ для мобильных устройств и приложения для ОС Chrome.	PDF-файл / Brother Solutions Center [1]

[1] Посетите веб-сайт http://solutions.brother.com/.

Содержание

1 Общая настройка 1

Сохранение настроек в памяти 1
Автоматический переход на летнее и зимнее время 1
Ресурсосберегающие функции 2
Режим экономии тонера 2
Время перехода в спящий режим 2
Режим глубокого сна 2
Функция включения тихого режима 3
Тихий режим 3
Контрастность ЖК-дисплея 3
Таймер режима 4

2 Функции безопасности 5

Защитная блокировка функций 2.0 5
Задание пароля для администратора 6
Изменение пароля администратора 6
Настройка режима общего доступа 7
Настройка зарегистрированных пользователей 7
Включение/отключение защитной блокировки функций 8
Переключение пользователей 8
Блокировка настроек 9
Установка пароля 10
Изменение пароля для блокировки настроек 10
Включение/выключение блокировки настроек 11
Ограничение набора 11
Ограничение набора с цифровой клавиатуры 11
Ограничение набора одним нажатием 12
Ограничение быстрого набора 12
Ограничение сервера LDAP 12

3 Отправка факса 13

Дополнительные настройки отправки 13
Изменение расположение 2-стороннего факса (MFC-8520DN) 13
Настройка параметров перед отправкой факсов 14
Контрастность 14
Изменение разрешения факса 15

Дополнительные операции по отправке факсов 15
Отправка факсов вручную 15
Двойной доступ 16
Пакетная рассылка 16
Передача в реальном времени 18
Режим международной связи 18
Запрограммированная отправка факса 19
Запрограммированная пакетная рассылка 19
Проверка и отмена заданий, ожидающих отправки 20
Электронная титульная страница 20
Отображение получателя 22
Режим запроса 23
Передача по опросу 23

4 Прием факсов 25

Настройки удаленного управления факсом 25
Пересылка факсов 25
Сохранение факсов в памяти 25
Изменение настроек функций удаленного управления факсом 26
Удаленное извлечение из памяти 27
Команды удаленного управления факсом 29
Дополнительные операции по приему факсов 30
Печать уменьшенного входящего факса 30
Двусторонняя печать в режиме ФАКС 30
Настройка штампа приема факса 31
Настройка плотности печати 31
Печать факса из памяти 31
Прием в память при отсутствии бумаги 32
Режим запроса 32
Прием по опросу 32
Остановка запроса 33

5 Набор и сохранение в памяти номеров 34

Дополнительные операции набора номера 34
Сочетание номеров ускоренного набора 34
Дополнительные способы сохранения номеров 34
Создание групп рассылки 34
Изменение номеров групп 40
Удаление номеров групп 43

6 Печать отчетов 45

Отчеты о факсах 45
Отчет контроля передачи 45
Журнал отправки и получения факсов (отчет о деятельности) 45
Отчеты 46
Процедура печати отчета 46

7 Копирование 47

Настройки копирования 47
Остановка копирования 47
Увеличение или уменьшение копируемого изображения 47
Использование клавиши "Опции" 49
Сортировка копий 50
Улучшение качества копии 50
Регулировка яркости и контрастности 51
Изготовление копий "N в 1" (макет страницы) 52
Копирование идентификационной карты 2 в 1 54
Выбор лотка 55
Двустороннее копирование 55
Двустороннее копирование (поворот по длинной стороне) 55
Расширенное двустороннее копирование (поворот по короткой стороне) 57

A Текущее обслуживание 59

Проверка и очистка аппарата 59
Проверка счетчиков страниц 60
Проверка оставшегося ресурса компонентов 60
Замена деталей, требующих периодической замены 61
Упаковка и транспортировка устройства 62

B Опции 64

Дополнительный лоток для бумаги (LT-5400) 64
Плата памяти 64
Типы модулей SO-DIMM 64
Установка дополнительной памяти 65

C Глоссарий 67

D Указатель 71

1 Общая настройка

Сохранение настроек в памяти

Настройки меню хранятся в постоянной памяти и в случае отключения электроэнергии *не будут потеряны*. Временные настройки (контраст, режим международной связи и т. п.) *будут потеряны*. Кроме того, при отключении электропитания данные, время и запрограммированные задания отправки факса по таймеру (напр., отложенная отправка факса) будут храниться в аппарате до 60 часов. Другие задания отправки факса, сохраненные в памяти аппарата, не будут потеряны.

Автоматический переход на летнее и зимнее время

Можно установить автоматический переход аппарата на летнее и зимнее время. Устройство будет переставлять свои часы на один час вперед весной и на один час назад осенью.

1. Нажмите **Меню**, **0**, **2**, **2**.
2. Нажмите ▲ или ▼ для выбора `Вкл.` или `Выкл.`.
   Нажмите **OK**.
3. Нажмите **Стоп/Выход**.

Ресурсосберегающие функции

Режим экономии тонера

С помощью этой функции можно экономить тонер. Если для параметра экономии тонера установлено значение Вкл., печать будет светлее. Настройка по умолчанию: Выкл..

1. Нажмите **Меню**, **1**, **4**, **1**.
2. Нажмите ▲ или ▼ для выбора Вкл. или Выкл..
   Нажмите **OK**.
3. Нажмите **Стоп/Выход**.

Примечание

НЕ РЕКОМЕНДУЕТСЯ использовать режим экономии тонера для печати фотографий и черно-белых изображений.

Время перехода в спящий режим

Параметр “Режим сна” может сократить потребление энергии. В режиме сна (режим экономии энергии) аппарат работает так, как если бы он был полностью выключен. Аппарат выходит из режима сна и начинает печать при получении задания печати.

Можно выбрать время простоя аппарата, по истечении которого он переключится в режим сна. Когда аппарат принимает факс или задание печати, таймер сбрасывается. Настройка по умолчанию: 3 минуты.

Когда аппарат находится в режиме сна, на ЖК-дисплее отображается сообщение Спящий режим.

1. Нажмите **Меню**, **1**, **4**, **2**.
2. Введите время простоя аппарата (0-90 минут) до переключения в режим сна.
   Нажмите **OK**.
3. Нажмите **Стоп/Выход**.

Режим глубокого сна

Если аппарат находится в спящем режиме и не получает каких-либо заданий в течение определенного периода времени, он автоматически переходит в глубокий спящий режим и на ЖКД отобразится сообщение Глубокий сон. В режиме глубокого сна аппарат потребляет еще меньше энергии, чем в режиме сна. Аппарат выходит из режима сна при приеме факса или задания печати.

Функция включения тихого режима

Тихий режим

Тихий режим может снизить шум при печати. При установке для тихого режима значения Вкл. скорость печати уменьшается. Настройка по умолчанию: Выкл..

1. Нажмите **Меню**, **1**, **5**.
2. Нажмите ▲ или ▼ для выбора Вкл. или Выкл..
   Нажмите **OK**.
3. Нажмите **Стоп/Выход**.

Контрастность ЖК-дисплея

Можно изменить контраст ЖК-дисплея для лучшей читаемости сообщений.

1. Нажмите **Меню**, **1**, **7**.
2. Чтобы сделать ЖК-дисплей темнее, нажмите ▶. Чтобы сделать ЖК-дисплей светлее, нажмите ◀.
   Нажмите **OK**.
3. Нажмите **Стоп/Выход**.

Таймер режима

На панели управления устройства имеется три кнопки выбора режимов: **ФАКС**, **СКАНИРОВАНИЕ** и **КОПИРОВАНИЕ**.

Можно задать время, через которое аппарат переключится в режим ФАКС после последней операции в режиме копирования или сканирования. Если выбрана настройка `Выкл.`, устройство останется в последнем выбранном режиме.

Эта настройка также определяет время, через которое аппарат будет переключаться с зарегистрированного пользователя в режим общего доступа при использовании защитной блокировки функций. (См. раздел *Переключение пользователей* ➤➤ стр. 8.)

1. Нажмите **Меню**, **1**, **1**.
2. С помощью ▲ или ▼ выберите `0 Сек.`, `30 Сек.`, `1 Мин`, `2 Мин.`, `5 Мин.` или `Выкл.`.
   Нажмите **OK**.
3. Нажмите **Стоп/Выход**.

2 Функции безопасности

Защитная блокировка функций 2.0

Защитная блокировка функций позволяет ограничить доступ к следующим функциям устройства:

- Отправка факса
- Прием факса
- Копирование
- Сканирование
- Прямой USB
- Печать [1]
- Макс. число страниц [2]

[1] Функция печати включает задания печати через сервис Google Cloud Print.

[2] Ограничение страниц настраивается с помощью управления через веб-интерфейс.

Эта функция также позволяет предотвратить изменение пользователями настроек аппарата по умолчанию путем ограничения доступа к пользовательским параметрам меню.

Перед использованием функций защиты необходимо сначала ввести пароль администратора.

Доступ к защищенным операциям может осуществляться путем создания особой учетной записи зарегистрированного пользователя. Такие пользователи для использования аппарата должны ввести пароль.

Точно запишите пароль. Если вы забудете пароль, вам придется сбросить пароль, записанный в устройстве. В случае необходимости сброса пароля обратитесь в службу поддержки клиентов Brother.

Примечание

- Защитную блокировку функций можно включить вручную на панели управления, а также с помощью функции управления через веб-интерфейс или в приложении BRAdmin Professional 3 (только для Windows®). Для настройки данной функции рекомендуется использовать управление через веб-интерфейс или приложение BRAdmin Professional 3 (только для Windows®).
  (➤➤ Руководство пользователя по работе в сети)
- Только администраторы могут задавать ограничения и вносить изменения для каждого пользователя.
- При включении защитной блокировки функций возможно использование только параметров `1.Контрастность`, `6.Отпр. по опр.` и `7.Титульная стр.` в пункте `2.Настр.передачи` меню факса.

  Если передача факсов отключена, нельзя использовать ни одну функцию в меню факса.
- Прием по опросу возможен только в том случае, если включены как отправка, так и прием факсов.

Задание пароля для администратора

Ниже описана процедура установки пароля для администратора. Этот пароль используется для настройки пользователей, а также для включения или выключения защитной блокировки функций. (См. раздел *Настройка зарегистрированных пользователей* ➤➤ стр. 7 и *Включение/отключение защитной блокировки функций* ➤➤ стр. 8.)

1. Нажмите **Меню**, **1**, **8**, **1**.
2. Введите пароль в виде 4-значного числа, используя цифры 0-9.
   Нажмите **OK**.
3. Когда на ЖК-дисплее появится сообщение `Повтор:`, введите пароль повторно.
   Нажмите **OK**.
4. Нажмите **Стоп/Выход**.

Изменение пароля администратора

1. Нажмите **Меню**, **1**, **8**, **1**.
2. Нажмите ▲ или ▼ для выбора `Задать пароль.`
   Нажмите **OK**.
3. Введите установленный 4-значный пароль.
   Нажмите **OK**.
4. Введите в качестве нового пароля другое 4-значное число.
   Нажмите **OK**.
5. Если на ЖК-дисплее отобразится сообщение `Повтор:`, повторно введите новый пароль для подтверждения.
   Нажмите **OK**.
6. Нажмите **Стоп/Выход**.

Настройка режима общего доступа

Режим общего доступа определяет функции, которые доступны для незарегистрированных пользователей. Незарегистрированным пользователям не нужно вводить пароль для доступа к функциям, разрешенным для них в этом режиме. Можно настроить одну учетную запись незарегистрированного пользователя.

1. Нажмите **Меню**, **1**, **8**, **1**.
2. Нажмите ▲ или ▼ для выбора `Настройка ID`.
   Нажмите **OK**.
3. Введите пароль администратора.
   Нажмите **OK**.
4. Нажмите ▲ или ▼ для выбора `Общий доступ`.
   Нажмите **OK**.
5. Нажмите ▲ или ▼ для выбора `Включить` или `Отключить` для `Отправка факса`.
   Нажмите **OK**.
   После настройки `Отправка факса` повторите этот шаг для `Прием факса`, `Копирование`, `Сканирование`, `Прямой USB` и `Печать`. Когда на ЖК-дисплее отобразится сообщение `Выход`, нажмите **OK**.
6. Нажмите **Стоп/Выход**.

Настройка зарегистрированных пользователей

Можно задать пользователей с паролем и ограничить доступные для них функции. Расширенная настройка прав доступа (например, указание разрешенного числа страниц или привязка к имени для входа на компьютер) возможна через веб-интерфейс. (➤➤ Руководство пользователя по работе в сети) Можно настроить до 25 ограниченных пользователей.

1. Нажмите **Меню**, **1**, **8**, **1**.
2. Нажмите ▲ или ▼ для выбора `Настройка ID`.
   Нажмите **OK**.
3. Введите пароль администратора.
   Нажмите **OK**.
4. Нажмите ▲ или ▼ для выбора `Пользов.XX`.
   Нажмите **OK**.
5. С помощью цифровых клавиш введите имя пользователя.
   (➤➤ Руководство по основным функциям: *Ввод текста*)
   Нажмите **OK**.
6. Введите 4-значный пароль для данного пользователя.
   Нажмите **OK**.
7. Нажмите ▲ или ▼ для выбора `Включить` или `Отключить` для `Отправка факса`.
   Нажмите **OK**.
   После настройки `Отправка факса` повторите этот шаг для `Прием факса`, `Копирование`, `Сканирование`, `Прямой USB` и `Печать`. Когда на ЖК-дисплее отобразится сообщение `Выход`, нажмите **OK**.

8 Повторите шаги ❹ - ❼ для ввода каждого дополнительного пользователя и пароля.

9 Нажмите **Стоп/Выход**.

Примечание

Нельзя ввести одинаковое имя для различных пользователей.

Включение/отключение защитной блокировки функций

В случае ввода неправильного пароля на ЖК-дисплее отобразится сообщение `Неверный пароль`. Введите правильный пароль.

Включение функции “Защитная блокировка функций”

1 Нажмите **Меню**, **1**, **8**, **1**.

2 Нажмите ▲ или ▼ для выбора `Блок. Откл→Вкл`.
Нажмите **OK**.

3 Введите 4-значный пароль администратора.
Нажмите **OK**.

Отключение функции “Защитная блокировка функций”

1 Нажмите **Меню**, **1**, **8**, **1**.

2 Нажмите ▲ или ▼ для выбора `Блок. Вкл→Откл`.
Нажмите **OK**.

3 Введите 4-значный пароль администратора.
Нажмите **OK**.

Переключение пользователей

Эта функция позволяет переключаться между зарегистрированными пользователями и режимом незарегистрированного пользователя, когда защитная блокировка функций включена.

Переключение в режим зарегистрированного пользователя

1 Удерживайте **Смена** и нажмите **Защита печати**.

2 С помощью ▲ или ▼ выберите идентификатор.
Нажмите **OK**.

3 Введите свой 4-значный пароль.
Нажмите **OK**.

Примечание

- Если для текущего идентификатора недоступна функция, которую необходимо использовать, на ЖК-дисплее появится сообщение `Отказ доступа`, а затем аппарат запросит подтверждение имени пользователя. Если вам разрешен доступ к этой функции, с помощью ▲ и ▼ выберите имя пользователя и введите четырехзначный пароль.
- Если для используемого идентификатора установлено ограничение на количество страниц и максимальное количество их уже достигнуто, при печати на ЖК-дисплее отобразится сообщение `Превышен предел`. Обратитесь к администратору и проверьте настройки защитной блокировки функций.

Переключение в режим общего доступа

После того как пользователь с ограниченным доступом перестал работать с аппаратом, будет выполнен переход к настройкам режима общего доступа в течение времени, заданного для таймера режима (**Меню**, **1**, **1**). (См. раздел *Таймер режима* ➤➤ стр. 4.) Можно выйти из режима пользователя с ограниченным доступом путем нажатия клавиши того режима, в котором вы работаете. В этом случае на ЖКД отобразится сообщение `Общий доступ?`.

Нажмите клавишу **1**, чтобы выбрать `1.Да`.

Примечание

Если доступ к функции ограничен для всех пользователей, на ЖК-дисплее отобразится сообщение `Недоступно`, аппарат перейдет в режим готовности, и получить доступ к данной функции не удастся. Обратитесь к администратору и проверьте настройки защитной блокировки функций.

Блокировка настроек

Функция блокировки настроек позволяет задать пароль для предотвращения случайного изменения параметров устройства пользователями.

Точно запишите пароль. Если вы забудете пароль, вам придется сбросить пароли, записанные в устройстве. Обратитесь к администратору или в службу поддержки клиентов Brother.

Когда для блокировки настроек задано значение `Вкл.`, параметры невозможно изменить без ввода пароля. Можно изменить только следующие настройки передачи факсов, входящие в меню ФАКС (**Меню**, **2**, **2**).

- Контрастность
- Разрешение факса
- Запрограммированная отправка факса
- Передача в реальном времени
- Передача по опросу
- Режим международной связи

Если для блокировки настроек установлено значение `Вкл.`, настройки аппарата не удастся изменить с помощью параметра **Удаленная настройка**.

Установка пароля

1. Нажмите **Меню**, **1**, **8**, **2**.
2. Введите пароль в виде 4-значного числа, используя цифры 0-9.
   Нажмите **OK**.
3. Когда на ЖК-дисплее появится сообщение `Повтор:`, введите пароль снова.
   Нажмите **OK**.
4. Нажмите **Стоп/Выход**.

Изменение пароля для блокировки настроек

1. Нажмите **Меню**, **1**, **8**, **2**.
2. Нажмите ▲ или ▼ для выбора `Задать пароль.`
   Нажмите **OK**.
3. Введите текущий 4-значный пароль.
   Нажмите **OK**.
4. Введите в качестве нового пароля другое 4-значное число.
   Нажмите **OK**.
5. Когда на ЖК-дисплее появится сообщение `Повтор:`, введите новый пароль снова.
   Нажмите **OK**.
6. Нажмите **Стоп/Выход**.

Включение/выключение блокировки настроек

Если при выполнении описанных ниже действий введен неправильный пароль, на ЖК-дисплее отобразится сообщение `Неверный пароль`. Введите правильный пароль.

Включение блокировки настроек

1. Нажмите **Меню**, **1**, **8**, **2**.
2. Нажмите ▲ или ▼ для выбора `Вкл.`. Нажмите **OK**.
3. Введите 4-значный пароль. Нажмите **OK**.
4. Нажмите **Стоп/Выход**.

Отключение блокировки настроек

1. Нажмите **Меню**, **1**, **8**, **2**.
2. Введите 4-значный пароль. Дважды нажмите **OK**.
3. Нажмите **Стоп/Выход**.

Ограничение набора

Эта функция позволяет предотвратить неправильный набор номера пользователями при звонке или отправке факса. Можно настроить ограничение набора номера с помощью цифровой клавиатуры, набора номера одним нажатием, быстрого набора или поиска LDAP [1].

Если выбрать `Выкл.`, устройство не будет ограничивать способ набора номера.

Если выбрать `2 р. введите #`, появится запрос с предложением повторного ввода номера; после правильного повторного ввода того же номера устройство начнет набор номера. Если второй раз номер будет введен неправильно, на ЖК-дисплее отобразится сообщение об ошибке.

Если выбрать `Вкл.`, аппарат будет ограничивать все звонки и отправки факсов для соответствующего способа набора номера.

[1] Протокол LDAP доступен для скачивания с веб-узла Brother Solutions Center по адресу: http://solutions.brother.com/.

Ограничение набора с цифровой клавиатуры

1. Нажмите **Меню**, **2**, **6**, **1**.
2. Нажмите ▲ или ▼ для выбора `Вкл.`, `Выкл.` или `2 р. введите #`. Нажмите **OK**.
3. Нажмите **Стоп/Выход**.

Ограничение набора одним нажатием

1. Нажмите **Меню**, **2**, **6**, **2**.
2. Нажмите ▲ или ▼ для выбора `Вкл.`, `Выкл.` или `2 р. введите #`. Нажмите **OK**.
3. Нажмите **Стоп/Выход**.

Ограничение быстрого набора

1. Нажмите **Меню**, **2**, **6**, **3**.
2. Нажмите ▲ или ▼ для выбора `Вкл.`, `Выкл.` или `2 р. введите #`. Нажмите **OK**.
3. Нажмите **Стоп/Выход**.

Ограничение сервера LDAP

(Функция LDAP доступна в виде загружаемых файлов.)

1. Нажмите **Меню**, **2**, **6**, **4**.
2. Нажмите ▲ или ▼ для выбора `Вкл.`, `Выкл.` или `2 р. введите #`. Нажмите **OK**.
3. Нажмите **Стоп/Выход**.

Примечание

- Функция ограничения набора номера не работает при использовании трубки внешней трубки.
- Аппарат не сможет ограничить набор номера при использовании клавиши **Повтор/Пауза**.
- Если выбрать `Вкл.` или `2 р. введите #`, вы не сможете использовать функцию пакетной рассылки и не сможете сочетать номера ускоренного набора при наборе номера.

3 Отправка факса

Дополнительные настройки отправки

Изменение расположение 2-стороннего факса (MFC-8520DN)

Перед отправкой 2-стороннего факса необходимо выбрать формат двустороннего сканирования. Выбранный формат будет зависеть от расположения 2-стороннего документа.

1. Нажмите **Меню**, **1**, **9**, **3**.
2. Выполните одно из следующих действий.
   - Если документ перевернут через длинный край, с помощью ▲ или ▼ выберите `Длинная сторона`.

     Нажмите **OK**.

Длинный край	
Книжная ориентация страницы	Альбомная ориентация страницы
	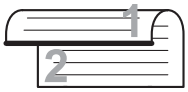

   - Если документ перевернут через короткий край, с помощью ▲ или ▼ выберите `Коротк. сторона`.

     Нажмите **OK**.

Короткий край	
Книжная ориентация страницы	Альбомная ориентация страницы
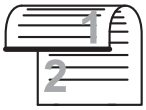	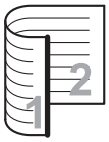

3. Нажмите **Стоп/Выход**.

Настройка параметров перед отправкой факсов

Перед отправкой факса можно настроить любое сочетание следующих параметров: контрастность, разрешение, режим международной связи, таймер отложенной отправки факса, передача по опросу, передача в реальном времени или настройки титульного листа.

1. Убедитесь, что аппарат находится в режиме ФАКС ( ).
   После подтверждения каждой настройки на ЖК-дисплее появится запрос на изменение следующего параметра.

```
22.Настр.передачи
  Следующий?
▲     1.Да
▼     2.Нет
Выбер. ▲▼ или OK
```

2. Выполните одно из следующих действий.
   - Для изменения дополнительных параметров нажмите **1**. На ЖК-дисплее снова отобразится меню Настр.передачи, в котором можно выбрать другой параметр.
   - После завершения изменения настроек нажмите **2** и перейдите к следующему шагу отправки факса.

Контрастность

Для большинства документов наилучшие результаты получаются при использовании настройки по умолчанию Авто. Настройка Авто позволяет устанавливать контрастность документа автоматически.

Если документ очень светлый или очень темный, изменение контраста может повысить качество факса.

Чтобы сделать документ светлее, используйте настройку Темная.

Чтобы сделать документ темнее, используйте настройку Светлая.

1. Убедитесь, что аппарат находится в режиме ФАКС ( ).
2. Загрузите документ.
3. Нажмите **Меню**, **2**, **2**, **1**.
4. Нажмите ▲ или ▼ для выбора Авто, Светлая или Темная.
   Нажмите **OK**.

Примечание

Если выбрана настройка Светлая или Темная, но выбрано разрешение факса Авто, устройство отправит факс с использованием настройки Фото.

Изменение разрешения факса

Качество факса можно повысить за счет изменения разрешения факса. Разрешение можно изменить для следующего факса или для всех факсов.

Порядок изменения разрешения факса по умолчанию

1. Убедитесь, что аппарат находится в режиме ФАКС.
2. Нажмите **Меню**, **2**, **2**, **2**.
3. Нажмите ▲ или ▼ для выбора `Стандартное`, `Хорошее`, `Отличное` или `Фото`.
   Нажмите **OK**.

Примечание

Можно выбрать одно из четырех значений разрешения.

`Стандартное`: подходит для большинства печатных документов.

`Хорошее`: для документов с мелким текстом; скорость передачи немного ниже, чем при разрешении “Стандартное”.

`Отличное`: для документов с мелким текстом и иллюстрациями; скорость передачи ниже, чем при высоком разрешении.

`Фото`: для документов с различными оттенками серого и фотографий. При этом скорость передачи будет самой низкой.

Дополнительные операции по отправке факсов

Отправка факсов вручную

Передача в ручном режиме

При отправке факса вручную можно слышать звуковые сигналы набора номера, гудки и тональные сигналы приема факса.

1. Убедитесь, что аппарат находится в режиме ФАКС.
2. Загрузите документ.
3. Поднимите трубку внешнего телефона и дождитесь сигнала линии.
4. Наберите номер факса на внешнем телефоне.
5. Когда услышите сигнал факса, нажмите клавишу **Старт**.
   - При использовании стекла сканера нажмите клавишу **1** для отправки факса.
6. Положите трубку внешнего телефона.

Двойной доступ

Можно набрать номер и начать сканирование факса в память — даже когда аппарат производит передачу из памяти, принимает факсы или печатает данные с компьютера. На ЖК-дисплее отображается новый номер задания.

Количество страниц, которое можно отсканировать в память, зависит от объема информации на них.

Примечание

Если во время отправки первой страницы факса на ЖК-дисплее появляется сообщение `Мало памяти`, нажмите **Стоп/Выход** для отмены сканирования. Если сообщение `Мало памяти` появляется при сканировании одной из последующих страниц, нажмите **Старт** для отправки уже отсканированных страниц или **Стоп/Выход** для отмены операции.

Пакетная рассылка

Пакетная рассылка позволяет отправить один и тот же факс на несколько номеров факса. В один пакет рассылки можно включить группы номеров, номера набора одним нажатием или быстрого набора и до 50 вручную набираемых номеров.

Рассылку можно выполнять максимум на 366 разных номера. Максимальное количество зависит от того, сколько сохранено групп, кодов доступа или номеров кредитных карт, а также от количества отложенных или сохраненных в памяти факсов.

Перед выполнением пакетной рассылки

Номера набора одним нажатием и быстрого набора должны храниться в памяти аппарата, чтобы использовать их в пакетной рассылке. (➤➤ Руководство по основным функциям: *Запись в память номеров набора одним нажатием* и *Сохранение номеров быстрого набора*)

Номера для группового набора также должны храниться в памяти аппарата, чтобы использовать их в пакетной рассылке. Чтобы упростить набор номера, номера для группового набора могут включать множество номеров для набора одним нажатием и номеров для быстрого набора. (См. раздел *Создание групп рассылки* ➤➤ стр. 34.)

Пакетная рассылка факса

Примечание

Используйте функцию (**Адресная книга**) для ускорения выбора номеров.

1. Убедитесь, что аппарат находится в режиме ФАКС.
2. Загрузите документ.
3. Введите номер.
   Нажмите **OK**.
   Можно использовать номер набора одним нажатием, номер для быстрого набора, номер группы или номер, введенный вручную с цифровой клавиатуры. (➤➤ Руководство по основным функциям: *Набор номера*)
4. Повторяйте шаг ❸ до тех пор, пока не будут введены все номера факсов, на которые должна выполняться рассылка.
5. Нажмите **Старт**.

После завершения рассылки устройство распечатает отчет о пакетной рассылке.

Примечание

К рассылке будет применен профиль сканирования номера набора одним нажатием, номера для быстрого набора или номера группы, который будет выбран первым.

Отмена выполняемой пакетной рассылки

Во время рассылки можно отменить отправляемый в данный момент факс или все задание рассылки.

1. Нажмите **Меню**, **2**, **7**.
   На ЖКД отобразится номер задания пакетной рассылки с последующим набранным номером факса или именем (например, `#001 0123456789`) и номер задания пакетной рассылки (например, `Рассылка#001`).

```
27.Остав. задания
▲ #001 0123456789
▼ Рассылка#001

Выбер. ▲▼ или OK
```

2. Нажмите ▲ или ▼ для выбора одного из следующих вариантов.
   - Выберите набираемый номер факса и нажмите **OK**.
   - Выберите номер задания пакетной рассылки и нажмите **OK**.

```
27.Остав. задания
  Рассылка#001
▲    1.Очистить
▼    2.Выход
Выбер. ▲▼ или OK
```

3. Нажмите клавишу **1**, чтобы отменить номер факса или номер задания рассылки, выбранные в шаге ❷, или нажмите клавишу **2**, чтобы выйти без отмены.
   Если в шаге ❷ выбрана только отмена отправляемого факса, на ЖКД появится запрос подтверждения отмены задания пакетной рассылки. Нажмите клавишу **1**, чтобы удалить все задание пакетной рассылки, или клавишу **2** для выхода.
4. Нажмите **Стоп/Выход**.

Передача в реальном времени

Обычно перед отправкой факса устройство сканирует документы в память. Затем, сразу после освобождения телефонной линии, устройство начнет набор номера и отправку.

Иногда требуется отправить важный документ незамедлительно, без предварительной передачи в память. Для параметра `Мгнов.отправка` можно выбрать значение `Вкл.` для всех документов или значение `След. факс:Вкл.` только для следующего факса.

Примечание

- Если при отправке факса из АПД в памяти нет свободного места, аппарат отправит документ в режиме реального времени (даже если функция отправки в реальном времени выключена). Если память полностью заполнена, факсы со стекла сканера можно отправить только после того, как вы удалите часть ненужных данных из памяти.
- При отправке факса со стекла сканера в режиме реального времени функция автодозвона не активна.

Отправка в режиме реального времени для всех факсов

1. Убедитесь, что аппарат находится в режиме ФАКС.
2. Нажмите **Меню**, **2**, **2**, **5**.
3. Нажмите ▲ или ▼ для выбора `Вкл.`.
   Нажмите **OK**.

Отправка в режиме реального времени для одного факса

1. Убедитесь, что аппарат находится в режиме ФАКС.
2. Нажмите **Меню**, **2**, **2**, **5**.
3. Нажмите ▲ или ▼ для выбора `След. факс:Вкл.`.
   Нажмите **OK**.

Отключение отправки в реальном времени только следующего факса

1. Убедитесь, что аппарат находится в режиме ФАКС.
2. Нажмите **Меню**, **2**, **2**, **5**.
3. Нажмите ▲ или ▼ для выбора `След. факс:Выкл.`.
   Нажмите **OK**.

Режим международной связи

Если из-за помех на телефонной линии возникают проблемы при отправке факсов за границу, рекомендуется включить режим международной связи.

Это временная настройка, которая действительна только для следующего факса.

1. Убедитесь, что аппарат находится в режиме ФАКС.
2. Загрузите документ.
3. Нажмите **Меню**, **2**, **2**, **8**.
4. Нажмите ▲ или ▼ для выбора `Вкл.` или `Выкл.`.
   Нажмите **OK**.

Запрограммированная отправка факса

В памяти можно сохранить до 50 факсов для отправки в течение 24 часов.

1. Убедитесь, что аппарат находится в режиме ФАКС.
2. Загрузите документ.
3. Нажмите **Меню**, **2**, **2**, **3**.
4. Введите нужное время отправки факса в 24-часовом формате. Нажмите **OK**.

Примечание

Количество страниц, которое может быть отсканировано в память, зависит от объема данных, печатаемых на каждой странице.

Запрограммированная пакетная рассылка

Перед отправкой факсов с заданным временем отправки устройство поможет сэкономить время, отсортировав все сохраненные в памяти факсы по адресатам и времени отправки.

Все факсы, отправка которых запрограммирована на одно время и на один и тот же номер адресата, будут отправлены как один факс, чтобы сократить время передачи.

1. Убедитесь, что аппарат находится в режиме ФАКС.
2. Нажмите **Меню**, **2**, **2**, **4**.
3. Нажмите ▲ или ▼ для выбора `Вкл.` или `Выкл.`.
   Нажмите **OK**.
4. Нажмите **Стоп/Выход**.

Проверка и отмена заданий, ожидающих отправки

Проверьте, остались ли в памяти задания, ожидающие отправки. Если таких заданий нет, на ЖК-дисплее отобразится сообщение `Нет заданий`. Задание отправки факса, записанное в память и ожидающее отправки, можно отменить.

1. Нажмите **Меню**, **2**, **7**.
   Отобразится количество заданий, ожидающих отправки.

2. Нажмите ▲ или ▼ для прокрутки ожидающих отправки заданий. Затем выберите задание, которое требуется отменить.
   Нажмите **OK**.

3. Выполните одно из следующих действий.
   - Нажмите клавишу **1** для отмены задания, ожидающего отправки.
   - Нажмите клавишу **2**, чтобы выйти без отмены задания.

4. После завершения операции нажмите **Стоп/Выход**.

Электронная титульная страница

Эта функция доступна, *только* если введен идентификатор устройства. (➤➤ Руководство по быстрой установке)

Стандартная титульная страница автоматически добавляется в каждый отправляемый факс. На титульном листе указываются идентификатор устройства, комментарий и имя, сохраненные в памяти номеров набора одним нажатием или в памяти быстрого набора номера.

Если выбрать настройку `След. факс:Вкл.`, на титульной странице будет также печататься количество страниц.

Для стандартного текста можно выбрать одно из следующих значений.

`1.Коммент.откл.`

`2.Позвоните`

`3.Срочно`

`4.Конфиденциал.`

Вместо использования одного из шаблонных фиксированных текстов можно ввести два произвольных сообщения длиной до 27 символов.

(См. раздел *Создание своего фиксированного текста* ➤➤ стр. 21.)

`5.`(пользовательский)

`6.`(пользовательский)

Создание своего фиксированного текста

Можно создать два произвольных варианта стандартного текста.

1. Убедитесь, что аппарат находится в режиме ФАКС.
2. Нажмите **Меню**, **2**, **2**, **7**, **2**.
3. С помощью ▲ или ▼ выберите `5.` или `6.`, чтобы сохранить собственный комментарий.
   Нажмите **OK**.
4. Введите произвольный стандартный текст с помощью цифровой клавиатуры. (➤➤ Руководство по основным функциям: *Ввод текста*)
   Нажмите **OK**.

Отправка титульной страницы для следующего факса

Если нужно отправить титульную страницу только со следующим отправляемым факсом, на ЖК-дисплее появится запрос на ввод количества отправляемых страниц, которое будет напечатано на титульной странице.

1. Убедитесь, что аппарат находится в режиме ФАКС.
2. Загрузите документ.
3. Нажмите **Меню**, **2**, **2**, **7**, **1**.
4. Нажмите ▲ или ▼ для выбора `След. факс:Вкл.` (или `След. факс:Выкл.`).
   Нажмите **OK**.
5. Нажмите ▲ или ▼ и выберите стандартный текст.
   Нажмите **OK**.
6. Введите двузначное число отправляемых страниц.
   Нажмите **OK**.
   Например, нажмите **0**, **2**, чтобы указать 2 страницы или нажмите **0**, **0**, чтобы оставить количество страниц пустым. Если вы допустили ошибку, нажмите ◀ или **Очистить**, чтобы вернуться назад и повторно ввести количество страниц.

Отправка титульной страницы для всех факсов

На устройстве можно настроить включение титульной страницы во все отправляемые факсы.

1. Убедитесь, что аппарат находится в режиме ФАКС.
2. Нажмите **Меню**, **2**, **2**, **7**, **1**.
3. Нажмите ▲ или ▼ для выбора `Вкл.` (или `Выкл.`).
   Нажмите **OK**.
4. Нажмите ▲ или ▼ и выберите стандартный текст.
   Нажмите **OK**.

Использование отпечатанной титульной страницы

Если вы хотите использовать готовый отпечатанный бланк титульной страницы, в который можно вписать нужную информацию, то можно распечатать такой бланк и приложить его к отправляемому факсу.

1. Убедитесь, что аппарат находится в режиме ФАКС.
2. Нажмите **Меню**, **2**, **2**, **7**, **1**.
3. Нажмите ▲ или ▼ для выбора `Печать образца.`
   Нажмите **OK**.
4. Нажмите **Старт**.
5. После того как устройство распечатает экземпляр титульной страницы, нажмите **Стоп/Выход**.

Отображение получателя

Аппарат отображает зарегистрированную в адресной книге информацию или набранный номер для отправки факса. Можно настроить функцию скрытия данных о получателе ЖК-дисплее.

1. Убедитесь, что аппарат находится в режиме ФАКС.
2. Нажмите **Меню**, **2**, **2**, **9**.
3. Нажмите ▲ или ▼ для выбора `Скрывать` или `Отображать.`
   Нажмите **OK**.
4. Нажмите **Стоп/Выход**.

Режим запроса

Режим опроса позволяет настроить устройство так, что получатели могут принимать факсы от вас, но за соединение будут платить они. Эта функция также позволяет вызвать другой факсимильный аппарат и принять от него факс, и при этом за соединение будете платить вы. Чтобы функция опроса работала, она должна быть настроена на обоих факсимильных аппаратах. Не все факсимильные аппараты поддерживают режим опроса.

Передача по опросу

Режим передачи по опросу позволяет отправлять факс при получении опроса с другого факсимильного аппарата.

Настройка передачи по опросу

1. Убедитесь, что аппарат находится в режиме ФАКС.
2. Загрузите документ.
3. Нажмите **Меню**, **2**, **2**, **6**.
4. Нажмите ▲ или ▼ для выбора `Стандартный`.
   Нажмите **OK**.
5. Нажмите **2** для выбора `2.Нет`, если не нужно изменять другие настройки при появлении на ЖК-дисплее следующего вопроса.

```
22.Настр.передачи
  Следующий?
▲     1.Да
▼     2.Нет
Выбер. ▲▼ или OK
```

6. Нажмите **Старт**.
7. Если используется стекло сканера, то на ЖК-дисплее появится запрос на выбор одного из следующих параметров:

```
Планш. факс:
 След. страница?
▲   1.Да
▼   2.Нет (Послать)
Выбер. ▲▼ или OK
```

   - Нажмите клавишу **1** для сканирования другой страницы. Перейдите к пункту ❽.
   - После окончания сканирования страниц нажмите **2** или **Старт**.
8. Положите на стекло сканера следующую страницу и нажмите **OK**. Повторите пункты ❼ и ❽ для каждой последующей страницы.

   Документ будет сохранен в памяти и ждать отправки по запросу.

Примечание

Документ будет сохранен и доступен для получения с любого другого факсимильного аппарата до тех пор, пока вы не удалите этот факс из памяти.

Для удаления факса из памяти нажмите **Меню**, **2**, **7**. (См. раздел *Проверка и отмена заданий, ожидающих отправки* ➤➤ стр. 20.)

Настройка передачи по опросу с защитным кодом

Режим безопасного опроса позволяет ограничить доступ к документам, отправляемым по опросу. Режим безопасного опроса работает только на факсимильных аппаратах Brother. Для того чтобы другой пользователь мог получить факс с вашего устройства, ему потребуется ввести защитный код.

1. Убедитесь, что аппарат находится в режиме ФАКС.
2. Загрузите документ.
3. Нажмите **Меню**, **2**, **2**, **6**.
4. Нажмите ▲ или ▼ для выбора `Безопасный`.
   Нажмите **OK**.
5. Введите какое-либо четырехзначное число.
   Нажмите **OK**.
6. Если не нужно изменять другие настройки, нажмите клавишу **2**, чтобы выбрать ответ `2.Нет` при появлении на ЖК-дисплее следующего вопроса.

```
22.Настр.передачи
  Следующий?
▲     1.Да
▼     2.Нет
Выбер. ▲▼ или OK
```

7. Нажмите **Старт**.
8. Если используется стекло сканера, то на ЖК-дисплее появится запрос выбора одного из следующих параметров:

```
Планш. факс:
 След. страница?
▲  1.Да
▼  2.Нет (Послать)
Выбер. ▲▼ или OK
```

   - Нажмите клавишу **1** для сканирования другой страницы.

     Перейдите к пункту ❾.
   - После окончания сканирования страниц нажмите **2** или **Старт**.
9. Положите на стекло сканера следующую страницу и нажмите **OK**. Повторите пункты ❽ и ❾ для каждой последующей страницы.
   Аппарат отправит факс автоматически по опросу.

4 Прием факсов

Настройки удаленного управления факсом

Функции удаленного управления факсом позволяют принимать факсы, когда вы находитесь вдали от устройства.

Можно использовать *только одну* функцию удаленного управления факсом одновременно.

Пересылка факсов

Функция переадресации факсов позволяет автоматически пересылать принятые факсы на другой аппарат. При выборе для параметра `Резерв. печать` значения `Вкл.` аппарат также распечатает факс.

1. Нажмите **Меню**, **2**, **5**, **1**.
2. Нажмите ▲ или ▼ для выбора `Пересылка`.
   Нажмите **OK**.
   На ЖК-дисплее появится запрос на ввод номера факса, на который должны пересылаться факсы.
3. Введите номер для переадресации (до 20 цифр).
   Нажмите **OK**.
4. Нажмите ▲ или ▼ для выбора `Вкл.` или `Откл.`.
   Нажмите **OK**.

```
25.Опции удал.упр
   Резерв. печать
▲    Откл.
▼    Вкл.
Выбер. ▲▼ или OK
```

5. Нажмите **Стоп/Выход**.

Важная информация

Если выбрать настройку “Резервная печать: Вкл.”, устройство перед пересылкой факса распечатает его, чтобы у вас осталась его копия. Это функция безопасности на случай отключения питания перед пересылкой факса или возникновения проблем на принимающем аппарате.

Сохранение факсов в памяти

Функция сохранения факсов в памяти позволяет сохранять принятые факсы в памяти устройства. Эта функция позволяет получить сохраненные в устройстве факсы на другом факсимильном аппарате при помощи команд удаленного извлечение из памяти. (См. раздел *Получение факсов* ➤➤ стр. 28.) Устройство автоматически распечатывает копию сохраненного факса.

1. Нажмите **Меню**, **2**, **5**, **1**.
2. Нажмите ▲ или ▼ для выбора `Сохран. факса`.
   Нажмите **OK**.
3. Нажмите **Стоп/Выход**.

Изменение настроек функций удаленного управления факсом

Если в момент изменения параметров удаленного управления факсом в памяти аппарата остаются принятые факсы, то на ЖКД отобразится один из следующих вопросов.

```
25.Опции удал.упр
  Стер. все факсы?
▲     1.Да
▼     2.Нет
Выбер. ▲▼ или OK
```

или

```
25.Опции удал.упр
  Печ. весь факс?
▲     1.Да
▼     2.Нет
Выбер. ▲▼ или OK
```

- Если нажать **1**, то перед изменением настройки оставшиеся в памяти факсы будут удалены или распечатаны. Если резервная копия какого-либо факса уже была распечатана, то этот факс распечатываться повторно не будет.
- Если нажать **2**, то факсы из памяти удаляться или распечатываться не будут и настройка останется прежней.

Если в момент переключения на `Прием PC-Fax` с другого параметра удаленного управления факсами (`Пересылка` или `Сохран. факса`) в памяти аппарата остаются принятые факсы, на ЖК-дисплее отобразится следующий вопрос.

```
25.Опции удал.упр
  Отпр.факс на ПК?
▲     1.Да
▼     2.Нет
Выбер. ▲▼ или OK
```

- Если нажать **1**, то перед изменением настройки оставшиеся в памяти факсы будут отправлены на ПК.
- Если нажать **2**, то факсы не будут удалены или отправлены на компьютер и настройка останется прежней.

На ЖК-дисплее появится следующий вопрос.

```
25.Опции удал.упр
   Резерв. печать
▲     Откл.
▼     Вкл.
Выбер. ▲▼ или OK
```

Нажмите ▲ или ▼ для выбора `Вкл.` или `Откл.`.

Нажмите **OK**.

Нажмите **Стоп/Выход**.

Важная информация

Если выбрать настройку “Резервная печать: Вкл.”, устройство перед пересылкой факса распечатает его, чтобы у вас осталась его копия. Это функция безопасности на случай отключения питания перед пересылкой факса или возникновения проблем на принимающем аппарате.

Отключение функций удаленного управления факсом

1. Нажмите **Меню**, **2**, **5**, **1**.
2. Нажмите ▲ или ▼ для выбора `Выкл.`. Нажмите **OK**.

Примечание

Если в памяти устройства сохранены принятые факсы, то на ЖК-дисплее появится несколько вариантов выбора. (См. раздел *Изменение настроек функций удаленного управления факсом* ➤➤ стр. 26.)

3. Нажмите **Стоп/Выход**.

Удаленное извлечение из памяти

Функция удаленного извлечения из памяти позволяет получать сохраненные факсы, когда вы не находитесь рядом с аппаратом. Можно позвонить на свое устройство с любого телефона или факсимильного аппарата, поддерживающего тональный набор, затем ввести код удаленного доступа для получения своих сообщений.

Назначение кода удаленного доступа

Код удаленного доступа позволяет получить доступ к функциям удаленного извлечения из памяти, когда вы находитесь далеко от устройства. Прежде чем пользоваться функциями удаленного доступа и получения факсов, нужно назначить код. По умолчанию код не задан: – – –*.

1. Нажмите **Меню**, **2**, **5**, **2**.

```
25.Опции удал.упр
  2.Удалён. доступ

  Код доступа:---*
Введ. и нажм. OK
```

2. Введите трехзначный код (код может содержать цифры **0** – **9**, * или **#**). Нажмите **OK**.

3. Нажмите **Стоп/Выход**.

Примечание

НЕ используйте код, совпадающий с кодом удаленной активации (***51**) или кодом удаленной деактивации (**#51**). (➤➤ Руководство по основным функциям: *Использование кодов удаленного доступа*)

Код можно изменить в любое время. Если необходимо деактивировать код, в шаге ❷ нажмите клавишу **Очистить**, а затем **OK**, чтобы восстановить настройку по умолчанию – – –*.

Использование кода удаленного доступа

1. Наберите свой номер факса с телефона или другого факсимильного аппарата, используя тональный набор.

2. Когда устройство ответит, сразу же наберите код удаленного доступа.

3. Если устройство получило факсы, оно подает сигналы:

   - *Нет сигналов*

     Нет факсов.

   - *1 длинный сигнал*

     Получен факс.

4. Устройство подаст два коротких сигнала, запрашивая ввод команды. (См. раздел *Команды удаленного управления факсом* ➤➤ стр. 29.) Если вы не введете команду в течение 30 секунд, устройство завершит связь. При вводе недействительной команды устройство подаст три коротких сигнала.

5. После завершения операции нажмите **9 0** для сброса аппарата.

6. Положите трубку.

Примечание

Если на устройстве установлен Ручной режим, то использовать функции удаленного извлечения из памяти все равно можно. Наберите номер факса как обычно и дождитесь сигнала аппарата. Через 100 секунд вы услышите длинный сигнал; по этому сигналу нужно ввести код удаленного доступа. Код следует ввести в течение 30 секунд.

Получение факсов

1. Наберите свой номер факса с телефона или другого факсимильного аппарата, используя тональный набор.
2. Когда устройство ответит, сразу же наберите код удаленного доступа (3 цифры и ∗). Если устройство подаст один длинный сигнал, это означает, что есть полученные факсы.
3. Когда послышатся два коротких сигнала, на цифровой клавиатуре наберите **9 6 2**.
4. Дождитесь длинного сигнала, затем с помощью цифровой клавиатуры наберите номер удаленного аппарата, на который нужно отправить факсы, и затем введите **##** (до 20 знаков).
5. Когда будет слышен сигнал аппарата, повесьте трубку. Ваш аппарат вызовет другой аппарат, который распечатает факсы.

Примечание

При помощи клавиши # в номер факса можно ввести паузу.

Изменение номера переадресации факсов

Заданный по умолчанию номер для переадресации факсов можно изменить с другого телефона или факсимильного аппарата, используя тональный набор.

1. Наберите свой номер факса с телефона или другого факсимильного аппарата, используя тональный набор.
2. Когда ваше устройство ответит, сразу же наберите код удаленного доступа (3-значный код и ∗). Если устройство подаст один длинный сигнал, это означает, что есть полученные факсы.
3. Когда послышатся два коротких сигнала, на цифровой клавиатуре наберите **9 5 4**.
4. Дождитесь длинного сигнала, затем с помощью цифровой клавиатуры наберите номер удаленного аппарата, на который требуется переслать факсы, а затем введите **##** (до 20 знаков).
5. После завершения операции нажмите **9 0** для сброса аппарата.
6. Когда будет слышен сигнал аппарата, повесьте трубку.

Примечание

При помощи клавиши # в номер факса можно ввести паузу.

Команды удаленного управления факсом

Для получения удаленного доступа к функциям устройства введите описанные ниже команды. Когда вы позвоните на устройство и введете свой код удаленного доступа (3 цифры и ✳), оно подаст два коротких сигнала, после чего нужно ввести команду удаленного управления.

Команды удаленного управления		Описание операции
95	**Изменение настроек переадресации или сохранения факсов**	
	1 = Выкл.	После извлечения или удаления всех факсов можно установить настройку `Выкл`.
	2 = Переадресация факсов	Один длинный сигнал означает, что изменение принято. Три коротких сигнала означают, что изменение настройки невозможно из-за невыполнения определенных условий (например, не задан номер пересылки факсов). Можно ввести номер для переадресации факсов после ввода “4”. (См. раздел *Изменение номера переадресации факсов* ➤➤ стр. 28.) После ввода этого номера функция переадресации факсов будет работать.
	4 = Номер для переадресации факсов	
	6 = Сохранение факсов в памяти	
96	**Извлечение факса из памяти**	
	2 = Извлечение всех факсов	Введите номер удаленного факсимильного аппарата для приема сохраненных в памяти факсов. (См. раздел *Получение факсов* ➤➤ стр. 28.)
	3 = Удаление факсов из памяти	Если устройство подает один длинный сигнал, это означает, что факсы из памяти удалены.
97	**Проверка наличия принятых факсов**	
	1 = Факс	Можно проверить, приняты ли устройством какие-либо факсы. Если факсы есть, вы услышите один длинный сигнал. Если нет, вы услышите три коротких сигнала.
98	**Изменение режима приема**	
	1 = Внешний автоответчик	Если устройство подает один длинный сигнал, это означает, что изменение было принято.
	2 = Факс/телефон	
	3 = Только факс	
90	**Выход**	Нажмите **9 0** для выхода из режима удаленного извлечения из памяти. Дождитесь длинного сигнала и положите трубку.

Дополнительные операции по приему факсов

Печать уменьшенного входящего факса

Если выбрать Вкл., аппарат автоматически уменьшит каждую страницу входящего факса, чтобы уместить ее на одной странице формата A4, Letter, Legal или Folio.

Аппарат рассчитает коэффициент масштабирования, учитывая формат бумаги факса, используемую настройку формата бумаги (**Меню**, **1**, **2**, **2**) и использование лотка для настройки факса (**Меню**, **1**, **6**, **2**).

1. Убедитесь, что аппарат находится в режиме ФАКС.
2. Нажмите **Меню**, **2**, **1**, **5**.
3. Нажмите ▲ или ▼ для выбора Вкл. или Выкл..
   Нажмите **OK**.
4. Нажмите **Стоп/Выход**.

Двусторонняя печать в режиме ФАКС

Используемый аппарат может автоматически распечатывать принимаемые факсы на обеих сторонах бумаги, когда для функции “Двусторонняя печать” установлено значение Вкл..

Для данной функции можно использовать размер бумаги A4 (60 — 105 г/м^2).

1. Убедитесь, что аппарат находится в режиме ФАКС.
2. Нажмите **Меню**, **2**, **1**, **9**.
3. Нажмите ▲ или ▼ для выбора Вкл. (или Выкл.).
   Нажмите **OK**.
4. Нажмите **Стоп/Выход**.

Примечание

При включении двусторонней печати входящие факсы будут автоматически уменьшаться в соответствии с размером бумаги в лотке для бумаги.

Настройка штампа приема факса

Можно настроить печать даты и времени приема факса вверху в центре каждой страницы принятого факса.

1. Убедитесь, что аппарат находится в режиме ФАКС.
2. Нажмите **Меню**, **2**, **1**, **8**.
3. Нажмите ▲ или ▼ для выбора `Вкл.` или `Откл.`.
   Нажмите **OK**.
4. Нажмите **Стоп/Выход**.

Примечание

- Время и дата приема не будут печататься при использовании функции интернет-факса.
- Проверьте, что заданные в устройстве дата и время правильны. (➤➤ Руководство по быстрой установке)

Настройка плотности печати

Можно регулировать плотность печати, делая отпечатанные страницы темнее или светлее.

1. Убедитесь, что аппарат находится в режиме ФАКС.
2. Нажмите **Меню**, **2**, **1**, **6**.
3. Чтобы сделать печать темнее, нажмите ▶.
   Чтобы сделать печать светлее, нажмите ◀.
   Нажмите **OK**.
4. Нажмите **Стоп/Выход**.

Печать факса из памяти

Если используется функция сохранения факсов в памяти (**Меню**, **2**, **5**, **1**), с помощью аппарата можно по-прежнему распечатывать факсы из памяти. (См. раздел *Сохранение факсов в памяти* ➤➤ стр. 25.)

1. Нажмите **Меню**, **2**, **5**, **3**.
2. Нажмите **Старт**.
3. Нажмите **Стоп/Выход**.

Прием в память при отсутствии бумаги

Как только во время приема факса заканчивается бумага, на ЖК-дисплее отображается сообщение `Нет бумаги`. Положите бумагу в лоток.
(➤➤ Руководство по основным функциям: *Загрузка бумаги и печатных носителей*)

Прием текущего факса продолжится, при этом нераспечатанные страницы будут сохраняться в памяти аппарата до ее заполнения.

Входящие факсы будут продолжать сохраняться в памяти до ее заполнения или до загрузки бумаги в лоток для бумаги. При заполнении памяти устройство прекратит автоматически отвечать на вызовы. Для распечатывания всех факсов загрузите в лоток бумагу.

Режим запроса

Режим опроса позволяет настроить устройство так, что получатели могут принимать факсы от вас, но за соединение будут платить они. Эта функция также позволяет вызвать другой факсимильный аппарат и принять от него факс, и при этом за соединение будете платить вы. Чтобы функция опроса работала, она должна быть настроена на обоих факсимильных аппаратах. Не все факсимильные аппараты поддерживают режим опроса.

Прием по опросу

Функция приема по опросу позволяет вызывать другой факсимильный аппарат для приема факса.

1. Убедитесь, что аппарат находится в режиме ФАКС.
2. Нажмите **Меню**, **2**, **1**, **7**.

```
21.Настр. приема
  7.Прием по опр.
▲    Стандартный
▼    Безопасный
Выбер. ▲▼ или OK
```

3. Нажмите ▲ или ▼ для выбора `Стандартный`.
   Нажмите **OK**.
4. Наберите номер опрашиваемого аппарата. Нажмите **Старт**.

Безопасный опрос

Режим безопасного опроса позволяет ограничить доступ к документам, отправляемым по опросу. Режим безопасного опроса работает только на факсимильных аппаратах Brother. Если требуется получить факс с защищенного аппарата Brother, необходимо ввести секретный код.

1. Убедитесь, что аппарат находится в режиме ФАКС.

2 Нажмите **Меню**, **2**, **1**, **7**.

3 Нажмите ▲ или ▼ для выбора Безопасный.
Нажмите **OK**.

4 Введите четырехзначный защитный код.
Нажмите **OK**.
Это защитный код опрашиваемого аппарата.

5 Наберите номер опрашиваемого аппарата.

6 Нажмите **Старт**.

Запрограммированный опрос

Режим запрограммированного опроса позволяет настроить на устройстве прием факсов по опросу в определенное время. Можно настроить только *одну* операцию запрограммированного опроса.

1 Убедитесь, что аппарат находится в режиме ФАКС.

2 Нажмите **Меню**, **2**, **1**, **7**.

3 Нажмите ▲ или ▼ для выбора Таймер.
Нажмите **OK**.

4 Введите требуемое время начала опроса (в 24-часовом формате).
Нажмите **OK**.

5 Наберите номер опрашиваемого аппарата. Нажмите **Старт**.
Устройство сделает опросный звонок в заданное время.

Последовательный опрос

Режим последовательного опроса позволяет запрашивать документы с нескольких факсимильных аппаратов за одну операцию.

1 Убедитесь, что аппарат находится в режиме ФАКС.

2 Нажмите **Меню**, **2**, **1**, **7**.

3 Нажмите ▲ или ▼ для выбора Стандартный, Безопасный или Таймер.
Нажмите **OK**.

4 Выберите один из следующих параметров.

- Если выбрана настройка Стандартный, перейдите к пункту ❺.
- При выборе значения Безопасный введите 4-значное число, нажмите клавишу **OK** и перейдите к пункту ❺.
- При выборе значения Таймер введите время (в 24-часовом формате), в которое следует начать опрос, затем нажмите клавишу **OK** и перейдите к пункту ❺.

5 Укажите номера опрашиваемых факсимильных аппаратов адресатов (для этого можно использовать номера набора одним нажатием, номера быстрого набора, функцию поиска, группы или цифровую клавиатуру). Необходимо нажимать **OK** между каждым номером.

6 Нажмите **Старт**.

Остановка запроса

Чтобы отменить выполнение запроса, нажмите **Стоп/Выход** во время набора номера аппаратом.

Для отмены всех заданий приема последовательного опроса нажмите **Меню**, **2**, **7**. (См. раздел *Проверка и отмена заданий, ожидающих отправки* ➤➤ стр. 20.)

5 Набор и сохранение в памяти номеров

Дополнительные операции набора номера

Сочетание номеров ускоренного набора

При наборе номера можно комбинировать несколько номеров для быстрого набора. Это может быть полезным, если нужно набрать код доступа более дешевой телефонной компании.

Например, сохранен быстрый набор #003 с номером 01632, а также быстрый набор #002 с номером 960555. Чтобы набрать эти два номера вместе (01632-960555), нажмите следующие клавиши.

Дважды нажмите (**Адресная книга**), затем введите **003**.

Дважды нажмите (**Адресная книга**), затем введите **002** и нажмите **Старт**.

Номера можно добавлять вручную путем их ввода с цифровой клавиатуры:

Дважды нажмите (**Адресная книга**), затем введите **003**, **960556** (на цифровой клавиатуре) и нажмите **Старт**.

Будет набран номер 01632-960556. Можно также ввести в номер паузу, нажав клавишу **Повтор/Пауза**.

Дополнительные способы сохранения номеров

Создание групп рассылки

Если нужно часто отправлять одно и тот же факсимильное сообщение на несколько номеров сразу, можно создать группу.

Группы привязываются к клавише набора одним нажатием или к номеру быстрого набора. Каждая группа занимает одну клавишу экстренного набора или одну ячейку быстрого набора. Можно отправить факсимильное сообщение на все номера, сохраненные в группе, просто нажав клавишу набора одним нажатием или путем ввода номера для быстрого набора с последующим нажатием клавиши **Старт**.

Перед добавлением номеров в группу необходимо сохранить их как номера набора одним нажатием или номера для быстрого набора. Можно создать до 20 небольших групп или объединить до 315 номера в одну большую группу.

Если на аппарате загружены и установлены модули IFAX и электронной почты, см. *Если загружены дополнительные модули IFAX и электронной почты* ➤➤ стр. 38.

1 Нажмите **Меню**, **2**, **3**, **3**.

```
23.Адресная книга
  3.Группа номеров

  Груп. набор:
Наж. кн. Быстрый    на
```

2 Выберите клавишу набора номера одним нажатием или ячейку быстрого набора, на которую нужно записать группу.

- Нажмите клавишу набора одним нажатием.
- Нажмите (**Адресная книга**), а затем введите трехзначный номер ячейки быстрого набора.

  Нажмите **OK**.

3 С помощью цифровой клавиатуры введите номер группы (01–20). Нажмите **OK**.

4 Для добавления номеров набора одним нажатием или быстрого набора выполните следующие инструкции:

- Для номеров набора одним нажатием: нажимайте клавиши набора одним нажатием одну за другой.
- Для номеров для быстрого набора: нажмите (**Адресная книга**), а затем введите трехзначный номер ячейки быстрого набора.

Отображаемые на ЖК-дисплее номера набора одним нажатием отмечаются знаком ∗, а номера быстрого набора – знаком # (например ∗006, #009).

5 После завершения добавления номеров нажмите **OK**.

6 Выполните одно из следующих действий.

- Введите имя с цифровой клавиатуры (до 15 знаков). (➤➤ Руководство по основным функциям: *Ввод текста*)

  Нажмите **OK**.
- Нажмите клавишу **OK** для сохранения группы без имени.

7 Если вместе с номером необходимо сохранить разрешение факса, выберите один из следующих вариантов:

- Чтобы сохранить разрешение факса, нажмите ▲ или ▼ для выбора `Стнд`, `Хор.`, `Выс.` или `Фото`.

  Нажмите **OK**.
- Если не требуется менять разрешение по умолчанию, нажмите **OK**.

8 Выполните одно из следующих действий.

- Чтобы записать другую группу для рассылки, перейдите к пункту ❷.
- Для завершения сохранения групп для рассылки нажмите клавишу **Стоп/Выход**.

Параметры создания групп

В таблице ниже представлены дополнительные параметры для настройки номеров групп, если на аппарате установлены модули IFAX и электронной почты. При сохранении номеров на ЖК-дисплее отобразятся инструкции по выбору параметров, показанных в следующих шагах.

Шаг 1 Ввод расположения группы	Шаг 2 Ввод номера группы	Шаг 3 Выбор типа регистрации [1]	Шаг 4 Добавление в группу номера набора одним нажатием или номера для быстрого набора	Шаг 5 Ввод названия группы	Шаг 6 Выбор разрешения	Шаг 7 Выбор типа файла
Набор одним нажатием или быстрый набор	(1–20)	Факс/IFAX	Номер факса, номер телефона или адрес электронной почты	(Имя)	Стнд, Хор., Выс. [2], Фото	-
		Почт. цвет. PDF	Адрес электронной почты		100т/д, 200т/д, 300т/д, 600т/д, Авто	PDF, PDF/A, SPDF, SiPDF
		Почт. цвет.JPG			100т/д, 200т/д, 300т/д, 600т/д, Авто	-
		Почт. цвет. XPS			100т/д, 200т/д, 300т/д, 600т/д, Авто	-
		Почт. сер. PDF			100т/д, 200т/д, 300т/д, Авто	PDF, PDF/A, SPDF, SiPDF
		Почт. сер.JPG			100т/д, 200т/д, 300т/д, Авто	-
		Почт. сер. XPS			100т/д, 200т/д, 300т/д, Авто	-
		Почт. ч/б PDF			300т/д, 200т/д, 200x100т/д	PDF, PDF/A, SPDF, SiPDF
		Почт. ч/б TIFF			300т/д, 200т/д, 200x100т/д	-

[1] Параметры типа регистрации IFAX и электронной почты доступны, если на аппарате установлены модули IFAX и электронной почты. Дополнительные модули IFAX и электронной почты можно добавить, загрузив их с веб-сайта Brother Solutions Center по адресу: http://solutions.brother.com/.

[2] Значение Выс. не отображается при добавлении значения адреса электронной почты в шаге 4.

Примечание

- PDF/A – это формат PDF-файлов, предназначенный для долгосрочного архивирования. Этот формат содержит всю необходимую информацию для восстановления документов после длительного хранения.
- SPDF (защищенный PDF) – это формат PDF-файлов, защищенных паролем.
- SiPDF (подписанный PDF) – это формат PDF-файлов, который помогает предотвратить подделку данных и персонацию автора посредством включения цифрового сертификата в документ. При выборе варианта SiPDF следует установить сертификат на аппарате с помощью функции управления через веб-интерфейс. Выберите **Подписанный PDF** в **Администратор** в системе управления через веб-интерфейс. (для получения информации об установке сертификата см. ➤➤ *Руководство пользователя по работе в сети*)

Если загружены дополнительные модули IFAX и электронной почты

Если на аппарате были установлены модули IFAX и электронной почты, воспользуйтесь данной процедурой для настройки групп.

1. Нажмите **Меню**, **2**, **3**, **3**.

```
23.Адресная книга
  3.Группа номеров

  Груп. набор:
Наж. кн. Быстрый    на
```

2. Выберите клавишу набора номера одним нажатием или ячейку быстрого набора, на которую нужно записать группу.
   - Нажмите клавишу набора одним нажатием.
   - Нажмите (**Адресная книга**), а затем введите трехзначный номер ячейки быстрого набора.

     Нажмите **OK**.
3. С помощью цифровой клавиатуры введите номер группы (01–20). Нажмите **OK**.
4. Нажмите ▲ или ▼ для выбора одного из следующих вариантов:
   Факс/IFAX
   Почт. цвет. PDF
   Почт. цвет.JPG
   Почт. цвет. XPS
   Почт. сер. PDF
   Почт. сер.JPG
   Почт. сер. XPS
   Почт. ч/б PDF
   Почт. ч/б TIFF
   Нажмите **OK**.
5. Для добавления номеров набора одним нажатием или быстрого набора выполните следующие инструкции:
   - Для номеров набора одним нажатием: нажимайте клавиши набора одним нажатием одну за другой.
   - Для номеров для быстрого набора: нажмите (**Адресная книга**), а затем введите трехзначный номер ячейки быстрого набора.

   Отображаемые на ЖК-дисплее номера набора одним нажатием отмечаются знаком ∗, а номера быстрого набора – знаком # (например ∗006, #009).

Примечание

При включении адресов электронной почты группа может содержать только адреса электронной почты и не может содержать номеров.

6. После завершения добавления номеров нажмите **OK**.
7. Выполните одно из следующих действий.
   - Введите имя группы с помощью клавиатуры набора номера (не более 15 символов).

     (➤➤ Руководство по основным функциям: *Ввод текста*)

     Нажмите **OK**.
   - Нажмите клавишу **OK** для сохранения группы без имени.

8 Чтобы выбрать разрешение факса/сканирования для номера группы, перейдите к следующему шагу, как показано в следующей таблице

Параметр, выбранный в шаге ❹	Перейдите к шагу
Факс/IFAX	❾
Почт. цвет. PDF	❿
Почт. цвет.JPG	
Почт. цвет. XPS	
Почт. сер. PDF	⓫
Почт. сер.JPG	
Почт. сер. XPS	
Почт. ч/б PDF	⓬
Почт. ч/б TIFF	

9 Нажмите ▲ или ▼, чтобы выбрать Стнд, Хор., Выс. [1] или Фото. Нажмите клавишу **OK** и перейдите к шагу ⓮.

[1] Разрешение Выс. доступно для групп, содержащих только номера факсов.

10 Нажмите ▲ или ▼ для выбора 100т/д, 200т/д, 300т/д, 600т/д или Авто. Нажмите **OK**.

- Если выбрано значение Почт. цвет. PDF, перейдите к шагу ⓭.
- Если выбрано значение Почт. цвет.JPG или Почт. цвет. XPS, перейдите к пункту ⓮.

11 Нажмите ▲ или ▼, чтобы выбрать 100т/д, 200т/д, 300т/д или Авто. Нажмите **OK**.

- Если выбрано значение Почт. сер. PDF, перейдите к шагу ⓭.
- Если выбрано значение Почт. сер.JPG или Почт. сер. XPS, перейдите к пункту ⓮.

12 Нажмите ▲ или ▼ для выбора 300т/д, 200т/д или 200x100т/д. Нажмите **OK**.

- Если выбрано значение Почт. ч/б PDF, перейдите к шагу ⓭.
- Если выбрано значение Почт. ч/б TIFF, перейдите к шагу ⓮.

13 С помощью ▲ или ▼ выберите тип PDF-файла: PDF, PDF/A, SPDF (защищенный PDF) или SiPDF (подписанный PDF). Выбранный формат будет использован для передачи файла на ПК. Нажмите **OK**.

Примечание

Если выбрано значение SPDF (защищенный PDF), перед началом сканирования отобразится запрос на ввод 4-значного пароля (используя цифры 0–9).

14 Нажмите **Стоп/Выход**.

Примечание

- Если выполняется пакетная рассылка, и вместе с номером или адресом электронной почты сохранен профиль сканирования, для пакетной рассылки выбирается профиль сканирования, заданный для набора номера одним нажатием, быстрого набора или группового номера, выбранный *первым*.
- Для получения дополнительно информации о формате файла см. Руководство по использованию программного обеспечения.
- Если в шаге ❹ выбрано значение `Факс/IFAX` и добавлены номера набора одним нажатием или номера для быстрого набора, сохраненные как IFAX, значение `Выс.` выбрать не удастся.

Изменение номеров групп

Можно изменить номер группы, который уже сохранен. На ЖК-дисплее отобразится название или номер, а если группа имеет номер пересылки факсов, на нем отобразится сообщение.

Если на аппарате загружены и установлены модули IFAX и электронной почты, см. *Если загружены дополнительные модули IFAX и электронной почты* ➤➤ стр. 41.

1. Нажмите **Меню**, **2**, **3**, **3**.

```
23.Адресная книга
  3.Группа номеров

  Груп. набор:
Наж. кн. Быстрый    на
```

2. Выберите клавишу набора одним нажатием или номер для быстрого набора, под которым сохранена группа. Выполните одно из следующих действий.
   - Нажмите клавишу экстренного набора.
   - Нажмите (**Адресная книга**), а затем введите трехзначный номер для быстрого набора.

   Нажмите **OK**.

Примечание

Если изменяемый номер группы назначен в качестве номера пересылки факсов, на ЖК-дисплее выводится запрос на изменение имени или номера.

3 Выполните одно из следующих действий.

- Для изменения сохраненной информации группы нажмите клавишу **1**. Перейдите к пункту ❹.
- Для выхода без внесения изменений нажмите **Стоп/Выход**.

```
23.Адресная книга
  Г01:*001*002#001
▲     1.Изменить
▼     2.Очистить
Выбер. ▲▼ или OK
```

4 Для добавления или удаления номеров экстренного или быстрого набора выполните следующие инструкции.

- Для добавления номера экстренного набора нажмите ◀ или ▶, чтобы поместить за последним номером. Затем нажмите клавишу набора одним нажатием того номера, который необходимо добавить.
- Для добавления номера для быстрого набора нажмите ◀ или ▶, чтобы поместить за последним номером. Затем нажмите (**Адресная книга**) и введите трехзначный номер ячейки быстрого набора номера, который необходимо добавить.
- Чтобы удалить номера экстренного или быстрого набора, нажмите ◀ или ▶ для установки курсора под номером, который необходимо удалить, а затем нажмите клавишу **Очистить**.

Нажмите **OK**.

5 Редактирование имени группы можно произвести, следуя инструкциям ниже.

- Для редактирования имени нажмите ◀ или ▶, чтобы установить курсор под символом, который необходимо изменить. Затем нажмите клавишу **Очистить** для удаления символа и введите нужный символ с помощью цифровой клавиатуры.

  После завершения редактирования нажмите клавишу **OK**.

6 Если необходимо изменить разрешение факса вместе с номером, нажмите ▲ или ▼, чтобы выбрать необходимое разрешение. Нажмите **OK**.

7 Нажмите **Стоп/Выход**.

Если загружены дополнительные модули IFAX и электронной почты

Если на аппарате были установлены модули IFAX и электронной почты, воспользуйтесь данной процедурой для изменения номеров групп.

1 Нажмите **Меню**, **2**, **3**, **3**.

```
23.Адресная книга
  3.Группа номеров

  Груп. набор:
Наж. кн. Быстрый     на
```

2 Выберите клавишу набора одним нажатием или номер для быстрого набора, под которым сохранена группа. Выполните одно из следующих действий.

- Нажмите клавишу экстренного набора.
- Нажмите (**Адресная книга**), а затем введите трехзначный номер для быстрого набора.

Нажмите **OK**.

Примечание

Если изменяемый номер группы назначен в качестве номера пересылки факсов, на ЖК-дисплее выводится запрос на изменение имени или номера.

3 Выполните одно из следующих действий.

- Для изменения сохраненной информации группы нажмите клавишу **1**. Перейдите к пункту ❹.
- Для выхода без внесения изменений нажмите **Стоп/Выход**.

```
23.Адресная книга
  Г01:*001*002#001
▲     1.Изменить
▼     2.Очистить
Выбер. ▲▼ или OK
```

4 Нажмите ▲ или ▼ для выбора одного из следующих вариантов:

Факс/IFAX
Почт. цвет. PDF
Почт. цвет.JPG
Почт. цвет. XPS
Почт. сер. PDF
Почт. сер.JPG
Почт. сер. XPS
Почт. ч/б PDF
Почт. ч/б TIFF

Нажмите **OK**.

5 Для добавления или удаления номеров экстренного или быстрого набора выполните следующие инструкции.

- Для добавления номера экстренного набора нажмите ◀ или ▶, чтобы поместить за последним номером. Затем нажмите клавишу набора одним нажатием того номера, который необходимо добавить.
- Для добавления номера для быстрого набора нажмите ◀ или ▶, чтобы поместить за последним номером. Затем нажмите (**Адресная книга**) и введите трехзначный номер ячейки быстрого набора номера, который необходимо добавить.
- Чтобы удалить номера экстренного или быстрого набора, нажмите ◀ или ▶ для установки курсора под номером, который необходимо удалить, а затем нажмите клавишу **Очистить**.

Нажмите **OK**.

6 Редактирование имени группы можно произвести, следуя инструкциям ниже.

- Для редактирования имени нажмите ◀ или ▶, чтобы установить курсор под символом, который необходимо изменить. Затем нажмите клавишу **Очистить** для удаления символа и введите нужный символ с помощью цифровой клавиатуры.

  После завершения редактирования нажмите клавишу **OK**.

7 Если необходимо изменить разрешение факса для группы, нажмите ▲ или ▼, чтобы выбрать необходимое разрешение. Нажмите **OK**.
Для получения дополнительной информации следуйте указаниям, начиная с шага ❽ пункта *Параметры создания групп*. (См. раздел *Параметры создания групп* ➤➤ стр. 36.)

8 Нажмите **Стоп/Выход**.

Удаление номеров групп

Можно удалить номер группы, который уже сохранен. На ЖК-дисплее отобразится название или номер, а если группа имеет номер пересылки факсов, на нем отобразится сообщение.

1 Нажмите **Меню**, **2**, **3**, **3**.

```
23.Адресная книга
  3.Группа номеров

  Груп. набор:
Наж. кн. Быстрый    на
```

2 Выберите клавишу набора одним нажатием или номер для быстрого набора, под которым сохранена группа. Выполните одно из следующих действий.

- Нажмите клавишу экстренного набора.
- Нажмите (**Адресная книга**), а затем введите трехзначный номер для быстрого набора. Нажмите **OK**.

Примечание

Если удаляемый номер группы назначен в качестве номера пересылки факсов, на ЖК-дисплее выводится запрос на удаление имени или номера.

3 Для удаления группы нажмите клавишу **2**.

```
23.Адресная книга
  Г01:*001*002#001
▲    1.Изменить
▼    2.Очистить
Выбер. ▲▼ или OK
```

4 Выполните одно из следующих действий.

- Для удаления группы нажмите клавишу **1**.
- Для выхода без удаления группы нажмите **2**.

```
23.Адресная книга
Стереть данные?
▲     1.Да
▼     2.Нет
Выбер. ▲▼ или OK
```

5 Нажмите **Стоп/Выход**.

6 Печать отчетов

Отчеты о факсах

Некоторые отчеты об отправке и приеме факсов (контроль передачи и журнал отправки и получения факсов) можно напечатать автоматически или вручную.

Отчет контроля передачи

Отчет подтверждения отправки может использоваться как доказательство отправки факса. (➤➤ Руководство по основным функциям: *Отчет контроля передачи*)

Журнал отправки и получения факсов (отчет о деятельности)

Можно настроить распечатку журнала с определенным интервалом (каждые 50 факсов, 6 часов, 12 часов, 24 часа, 2 дня, 7 дней). Если для интервала установлено значение `Выкл.`, то отчет можно распечатать, выполнив действия, описанные в разделе *Процедура печати отчета* ➤➤ стр. 46. Заводской настройкой является `Кажд. 50 факсов`.

1. Нажмите **Меню**, **2**, **4**, **2**.
2. Нажмите ▲ или ▼ для выбора интервала печати.
   Нажмите **OK**.
   Если выбрана настройка `Кажд. 50 факсов`, перейдите к пункту ❺.
   Если выбрана настройка `Каждые 7 дней`, перейдите к пункту ❹.
   - 6 часов, 12 часов, 24 часа, 2 дня, 7 дней

     Аппарат распечатает отчет в выбранное время, затем удалит все задания из памяти. Если в памяти аппарата окажется 200 заданий до истечения выбранного срока, аппарат распечатает журнал ранее назначенного срока, затем удалит все задания из памяти. Если требуется получить дополнительный отчет ранее заданного срока, его можно напечатать вручную, не удаляя задания из памяти.
   - Каждые 50 факсов

     Аппарат будет печатать журнал после сохранения 50 заданий.
3. Введите время начала печати в 24-часовом формате.
   Нажмите **OK**.
4. При выборе значения `Каждые 7 дней` в шаге ❷ нажмите ▲ или ▼ для выбора дня из 7-дневного срока и введите время для начала печати (см. шаг ❸).
   Нажмите **OK**.
5. Нажмите **Стоп/Выход**.

Отчеты

Предусмотрены следующие отчеты:

1 `Проверка отпр.`

Отображение отчета подтверждения отправки для последних 200 исходящих факсов и печать последнего отчета.

2 `Список номеров`

Печать списка имен и номеров, сохраненных в памяти экстренного и быстрого набора (по возрастанию номеров или в алфавитном порядке имен).

3 `Журнал факса`

Печать списка с данными о последних 200 входящих и исходящих факсах. (“TX” означает “отправка”.) (“RX” означает “прием”.)

4 `Пользов.уст-ки`

Печать списка текущих настроек.

5 `Конфигур. сети`

Печать настроек сети.

6 `Печ.точ.фотоб.`

Печать листа проверки точек барабана для устранения неисправностей точечной печати.

Процедура печати отчета

1. Нажмите клавишу **Меню**, **6**.
2. Нажмите ▲ или ▼ для выбора отчета, который требуется напечатать. Нажмите **OK**.
3. Выполните одно из следующих действий.
   - При выборе значения `Проверка отпр.` нажмите ▲ или ▼ для выбора значения `Отобр.на дисп.` или `Печать отчета.`

     Нажмите **OK**.
   - При выборе значения `Список номеров` нажмите ▲ или ▼ для выбора значения `Цифровой` или `Алфавитный`.

     Нажмите **OK**.
   - Для других отчетов нажмите клавишу **OK**.

     Перейдите к пункту ❹.
4. Нажмите **Старт**.
5. Нажмите **Стоп/Выход**.

7 Копирование

Настройки копирования

Если необходимо быстро изменить настройки копирования для следующей копии, используйте временные клавиши **КОПИРОВАНИЕ**. Можно настроить любое сочетание параметров.

Настройки по умолчанию восстанавливаются в устройстве через 1 мин после копирования, кроме случаев, когда для таймера режима установлено значение 30 секунд или менее. (См. раздел *Таймер режима* ➤➤ стр. 4.)

Чтобы изменить параметр, нажмите клавишу **КОПИРОВАНИЕ**, а затем нажмите ▲ или ▼, а также ◀ или ▶ для прокрутки настроек КОПИРОВАНИЯ. Нажмите кнопку **OK** после выделения требуемой настройки.

После завершения изменения параметров нажмите клавишу **Старт** для начала печати.

Остановка копирования

Чтобы остановить копирование, нажмите **Стоп/Выход**.

Увеличение или уменьшение копируемого изображения

Возможен выбор следующих коэффициентов масштабирования:

Нажмите	
Увеличение / Уменьшение	**100%***
	97% LTR→A4
	94% A4→LTR
	91%Вся страница
	85% LTR→EXE
	83% LGL→A4
	78% LGL→LTR
	70% A4→A5
	50%
	Польз.(25-400%) [1]
	Авто [2]
	200%
	141% A5→A4
	104% EXE→LTR

*Заводская настройка показана полужирным шрифтом со звездочкой.

[1] Польз.(25-400%) позволяет ввести масштаб от 25% до 400%.

[2] При выборе значения Авто аппарат будет автоматически вычислять коэффициент уменьшения, наилучшим образом соответствующий формату бумаги. Значение Авто доступно только при использовании АПД.

Для увеличения или уменьшения следующей копии выполните следующие действия:

1. Убедитесь, что выбран режим КОПИРОВАНИЯ ( ).
2. Загрузите документ.

3 С цифровой клавиатуры введите нужное количество копий (до 99).

4 Нажмите клавишу **Увеличение/Уменьшение**, а затем нажмите ▶.

5 Выполните одно из следующих действий.

- Нажмите ▲ или ▼ для выбора нужного коэффициента масштабирования.

  Нажмите **OK**.

- Нажмите ▲ или ▼ для выбора `Польз.(25-400%)`.

  Нажмите **OK**.

  С помощью цифровой клавиатуры введите коэффициент масштабирования от `25%` до `400%`. (Например, нажмите **5** и **3** для ввода `53%`.)

  Нажмите **OK**.

6 Нажмите **Старт**.

Примечание

В режиме увеличения/уменьшения параметры макета страницы `2 на 1(портр)`, `2 на 1(пейз.)`, `2 на 1(уд.)`, `4 на 1(портр)` и `4 на 1(пейз.)` *не*доступны.

Использование клавиши "Опции"

С помощью клавиши **Опции** можно быстро временно изменить следующие настройки копирования для следующей копии.

Нажмите	**Пункт меню**	**Опции**	**Страница**
Опции	Нажмите ▲ или ▼, затем нажмите **OK**	Нажмите ▲, ▼, ◄ или ►, а затем нажмите клавишу **OK**	
	Стопка/Сорт.	**Стопка*** Сортировка	50
	Качество	**Авто*** Текст Фото График	50
	Яркость	-■□□□□+ -□■□□□+ **-□□■□□+*** -□□□■□+ -□□□□■+	51
	Контрастность	-■□□□□+ -□■□□□+ **-□□■□□+*** -□□□■□+ -□□□□■+	52
	Макет страницы	**Откл. (1 в 1)*** 2 на 1(портр) 2 на 1(пейз.) 2 на 1(уд.) 4 на 1(портр) 4 на 1(пейз.)	52
	Выбор лотка	**ОЛ>Л1*** или **О>Л1>Л2*** [1] Л1>ОЛ или Л1>Л2>О [1] #1(XXX) [2] #2(XXX) [1 2] ОЛ(XXX) [2]	55
Заводские настройки выделены полужирным шрифтом и звездочкой.			

[1] Сообщение Л2 или #2 отображается, только если установлен дополнительный нижний лоток.

[2] XXX соответствует формату бумаги, выбранному в **Меню**, **1**, **2**, **2**.

Сортировка копий

Устройство может сортировать готовые копии. Страницы будут укладываться стопкой в порядке 1 2 3, 1 2 3, 1 2 3 и т. д.

1. Убедитесь, что выбран режим КОПИРОВАНИЯ ( ).
2. Загрузите документ.
3. С цифровой клавиатуры введите нужное количество копий (до 99).
4. Нажмите **Опции**. Нажмите ▲ или ▼ для выбора `Стопка/Сорт.`. Нажмите **OK**.
5. Нажмите ▲ или ▼ для выбора `Сортировка`. Нажмите **OK**.
6. Нажмите клавишу **Старт**, чтобы отсканировать страницу. Если документ помещен в АПД, устройство сканирует страницы и начинает печать.

   Если используется стекло сканера, перейдите к пункту ❼.
7. После того как аппарат отсканирует страницу, нажмите клавишу **1** для сканирования следующей страницы.

```
Планшетн. копир:
 След. страница?
▲ 1.Да
▼ 2.Нет
Выбер. ▲▼ или OK
```

8. Положите следующую страницу на стекло сканера. Нажмите **OK**. Повторяйте шаги ❼ и ❽ для каждой страницы документа.
9. После завершения сканирования всех страниц нажмите клавишу **2** в шаге ❼ для завершения работы.

Улучшение качества копии

Можно выбрать различные настройки качества. Настройка по умолчанию: `Авто`.

- `Авто`

  Настройка “Авто” рекомендуется для обычных распечаток. Подходит для документов, содержащих как текст, так и фотографии.
- `Текст`

  Подходит для документов, содержащих в основном текст.
- `Фото`

  Повышенное качество копирования для фотографий.
- `График`

  Подходит для копирования чеков.

Для *временного* изменения настроек качества копирования выполните следующие действия:

1. Убедитесь, что выбран режим КОПИРОВАНИЯ ( ).
2. Загрузите документ.
3. С цифровой клавиатуры введите нужное количество копий (до 99).
4. Нажмите **Опции**. Нажмите ▲ или ▼ для выбора `Качество`. Нажмите **OK**.
5. Нажмите ◀ или ▶ для выбора `Авто`, `Текст`, `Фото` или `График`. Нажмите **OK**.
6. Нажмите **Старт**.

Для изменения *настройки по умолчанию* выполните следующие действия:

1. Нажмите **Меню**, **3**, **1**.
2. Нажмите ▲ или ▼ для выбора качества копирования.
   Нажмите **OK**.
3. Нажмите **Стоп/Выход**.

Регулировка яркости и контрастности

Яркость

Яркость регулируется для изготовления более темных или более светлых копий.

- Для *временного* изменения настройки контрастности копий выполните следующие действия:

1. Убедитесь, что выбран режим КОПИРОВАНИЯ [ ].
2. Загрузите документ.
3. С цифровой клавиатуры введите нужное количество копий (до 99).
4. Нажмите **Опции**.
   Нажмите ▲ или ▼ для выбора `Яркость`.
   Нажмите **OK**.
5. Нажмите ▶ для получения более светлой копии или нажмите ◀ для получения более темной копии.
   Нажмите **OK**.
6. Нажмите **Старт**.

- Для изменения *настройки по умолчанию* выполните следующие действия:

1. Нажмите **Меню**, **3**, **2**.
2. Нажмите ▶ для получения более светлой копии или нажмите ◀ для получения более темной копии.
   Нажмите **OK**.
3. Нажмите **Стоп/Выход**.

Контрастность

Чтобы сделать изображение резче и ярче, отрегулируйте контрастность.

■ Для *временного* изменения настройки контрастности копии выполните следующие действия:

1. Убедитесь, что выбран режим КОПИРОВАНИЯ.
2. Загрузите документ.
3. С цифровой клавиатуры введите нужное количество копий (до 99).
4. Нажмите **Опции**.
   Нажмите ▲ или ▼ для выбора `Контрастность`.
   Нажмите **OK**.
5. Нажмите кнопку ◀, чтобы уменьшить контрастность. Нажмите кнопку ▶, чтобы увеличить контрастность.
   Нажмите **OK**.
6. Нажмите **Старт**.

■ Для изменения *настройки по умолчанию* выполните следующие действия:

1. Нажмите **Меню**, **3**, **3**.
2. Нажмите кнопку ◀, чтобы уменьшить контрастность. Нажмите кнопку ▶, чтобы увеличить контрастность.
   Нажмите **OK**.
3. Нажмите **Стоп/Выход**.

Изготовление копий "N в 1" (макет страницы)

Можно уменьшить расход бумаги, если при копировании использовать функцию “N в 1”. Эта функция позволяет копировать две или четыре страницы на один лист. Если требуется скопировать обе стороны идентификационной карты на одну страницу,
см. *Копирование идентификационной карты 2 в 1* ➤➤ стр. 54.

Важная информация

- Убедитесь, что выбран формат бумаги `Letter`, `A4`, `Legal` или `Folio`.
- (`портр`) означает “Книжная” (ориентация страницы), а (`пейз.`) — “Альбомная” (ориентация страницы).
- При использовании функции “N в 1” параметр “Увеличение/Уменьшение” недоступен.

1. Убедитесь, что выбран режим КОПИРОВАНИЯ.
2. Загрузите документ.
3. С цифровой клавиатуры введите нужное количество копий (до 99).
4. Нажмите **Опции**. Нажмите ▲ или ▼ для выбора `Макет страницы`.
   Нажмите **OK**.
5. С помощью ▲ или ▼ выберите `Откл. (1 в 1)`, `2 на 1(портр)`, `2 на 1(пейз.)`, `2 на 1(уд.)`[1], `4 на 1(портр)` или `4 на 1(пейз.)`.
   Нажмите **OK**.

[1] Для получения дополнительной информации о `2 на 1(уд.)` см. *Копирование идентификационной карты 2 в 1* ➤➤ стр. 54.

6 Нажмите клавишу **Старт**, чтобы отсканировать страницу.
Если документ помещен в АПД, устройство сканирует страницы и начинает печать.

Если используется стекло сканера, перейдите к пункту ❼.

7 После того как аппарат отсканирует страницу, нажмите клавишу **1** для сканирования следующей страницы.

```
Планшетн. копир:
 След. страница?
▲ 1.Да
▼ 2.Нет
Выбер. ▲▼ или OK
```

8 Положите следующую страницу на стекло сканера.
Нажмите **OK**.
Повторяйте пункты ❼ и ❽ для каждой страницы макета.

9 После завершения сканирования всех страниц нажмите клавишу **2** в шаге ❼ для завершения работы.

Если выполняется копирование документов из автоподатчика:

Вставьте документ *лицевой стороной вверх* в направлении, показанном ниже:

■ **2 в 1 (книж.)**

■ **2 в 1 (альб.)**

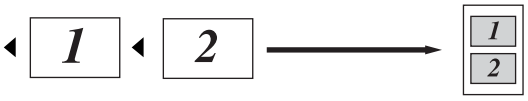

■ **4 в 1 (портр.)**

■ **4 в 1 (пейз.)**

Если выполняется копирование документов со стекла сканера:

Расположите документ *лицевой стороной вниз* в направлении, показанном ниже:

■ **2 в 1 (книж.)**

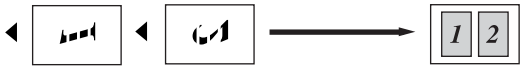

■ **2 в 1 (альб.)**

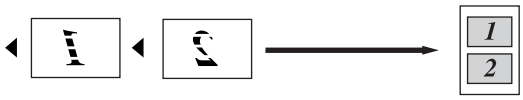

■ **4 в 1 (портр.)**

■ **4 в 1 (пейз.)**

7

Копирование идентификационной карты 2 в 1

Можно скопировать обе стороны удостоверения личности на один лист, сохранив оригинальный размер карты.

Примечание

Правомерность копирования удостоверения личности определяется соответствующими законами.
(➤➤ Руководство по безопасности устройства: *Незаконное использование копировального оборудования (только для моделей MFC и DCP)*)

1. Нажмите (**КОПИРОВАНИЕ**).
2. Поместите идентификационную карту *лицевой стороной вниз* в левый угол стекла сканера.

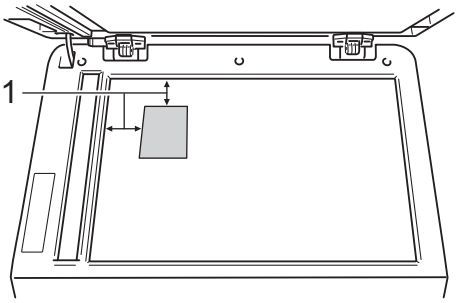

1 4 мм или больше (верхний левый угол)

■ Даже если документ расположен в АПД, аппарат в этом режиме сканирует информацию со стекла сканера.

3. Введите требуемое количество копий.
4. Нажмите **Опции**. Нажмите ▲ или ▼ для выбора `Макет страницы`. Нажмите **OK**.
5. Нажмите ▲ или ▼ для выбора `2 на 1(уд.)`. Нажмите **OK**.
6. Нажмите **Старт**. После того как аппарат отсканирует одну сторону карты, на ЖКД отобразится следующая инструкция.

```
Переверн. удост.
Нажмите "Старт"
```

7. Переверните удостоверение личности и поместите его в левую часть стекла сканера.
8. Нажмите **Старт**. Аппарат отсканирует другую сторону карты и распечатает страницу.

Примечание

При выборе копирования удостоверения личности "2 на 1" аппарат устанавливает для качества сканирования значение `Фото`, а для контраста - значение +2 (-□□□□■+).

Выбор лотка

Можно изменить используемый лоток только для следующей копии.

1. Убедитесь, что выбран режим КОПИРОВАНИЯ.
2. Загрузите документ.
3. С цифровой клавиатуры введите нужное количество копий (до 99).
4. Нажмите **Опции**. Нажмите ▲ или ▼ для выбора `Выбор лотка`. Нажмите **OK**.
5. С помощью ◀ или ▶ выберите значение `ОЛ>Л1`, `О>Л1>Л2` [1], `Л1>ОЛ`, `Л1>Л2>О` [1], `#1(XXX)` [2], `#2(XXX)` [1 2] или `ОЛ(XXX)` [2].

   [1] Сообщение Л2 или #2 отображается, только если установлен дополнительный нижний лоток.

   [2] XXX соответствует формату бумаги, выбранному в **Меню**, **1**, **2**, **2**.
6. Нажмите **OK**.
7. Нажмите **Старт**.

Примечание

Изменение настройки по умолчанию для выбора лотка см. в ➤➤ Руководство по основным функциям: *Использование лотка в режиме копирования*.

Двустороннее копирование

Если требуется использовать автоматическое двустороннее копирование, загрузите документ в автоподатчик.

При отображении сообщения “Недостаточно памяти” во время создания двусторонних копий попробуйте установить дополнительную память. (См. раздел *Установка дополнительной памяти* ➤➤ стр. 65.)

Двустороннее копирование (поворот по длинной стороне)

MFC-8510DN

■ **Односторонние оригиналы → Двусторонние копии (по длинной стороне)**

Книжная ориентация страницы

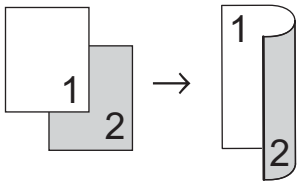

Альбомная ориентация страницы

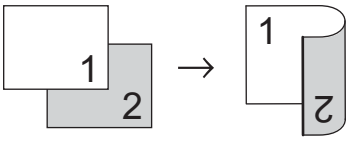

1. Убедитесь, что выбран режим КОПИРОВАНИЯ.
2. Загрузите документ.
3. Введите требуемое количество копий (до 99) с помощью клавиатуры набора номера.

4 Нажмите клавишу **Дуплекс** и ▲ или ▼, чтобы выбрать `1-стор→2-стор Д`. Нажмите **OK**.

5 Нажмите клавишу **Старт**, чтобы скопировать документ.

MFC-8520DN

Книжная ориентация страницы

■ **Односторонние оригиналы → Двусторонние копии**

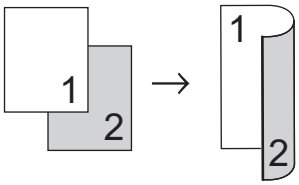

■ **Двусторонние оригиналы → Двусторонние копии**

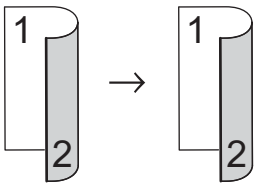

■ **Двусторонние оригиналы → Односторонние копии**

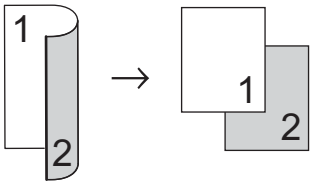

Альбомная ориентация страницы

■ **Односторонние оригиналы → Двусторонние копии**

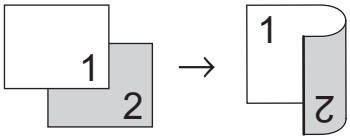

■ **Двусторонние оригиналы → Двусторонние копии**

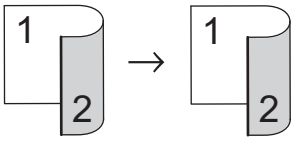

■ **Двусторонние оригиналы → Односторонние копии**

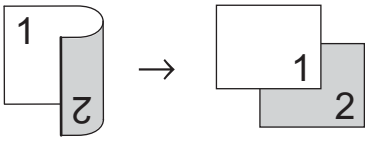

1 Убедитесь, что выбран режим КОПИРОВАНИЯ.

2 Загрузите документ.

3 Введите требуемое количество копий (до 99) с помощью клавиатуры набора номера.

4 Нажмите клавишу **Дуплекс** и с помощью ▲ и ▼ выберите `1стор.→ 2стор.`, `2стор.→ 2стор.` или `2стор.→ 1стор.`. Нажмите **OK**.

5 Нажмите клавишу **Старт**, чтобы скопировать документ.

Расширенное двустороннее копирование (поворот по короткой стороне)

MFC-8510DN

■ **Односторонние оригиналы →Двусторонние копии (по короткой стороне)**

Книжная ориентация страницы

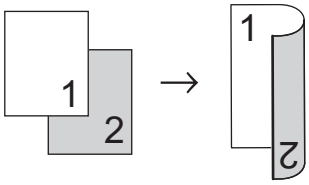

Альбомная ориентация страницы

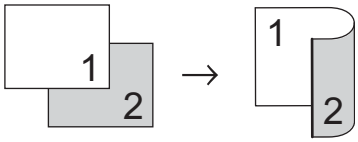

1. Убедитесь, что выбран режим КОПИРОВАНИЯ [ ].
2. Загрузите документ.
3. Введите требуемое количество копий (до 99) с помощью клавиатуры набора номера.
4. Нажмите клавишу **Дуплекс** и ▲ или ▼, чтобы выбрать `1-стор→2-стор К`. Нажмите **OK**.
5. Нажмите клавишу **Старт**, чтобы скопировать документ.

MFC-8520DN

Книжная ориентация страницы

■ **Расширенные двусторонние оригиналы → Односторонние копии**

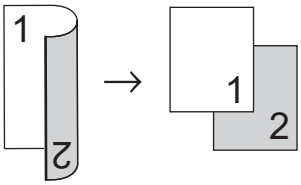

■ **Расширенные односторонние оригиналы → Двусторонние копии**

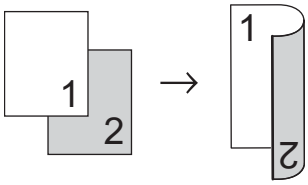

Альбомная ориентация страницы

■ **Расширенные двусторонние оригиналы → Односторонние копии**

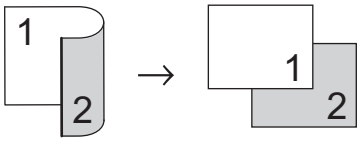

■ **Расширенные односторонние оригиналы → Двусторонние копии**

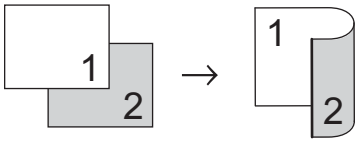

1. Убедитесь, что выбран режим КОПИРОВАНИЯ [ ].
2. Загрузите документ.
3. Введите требуемое количество копий (до 99) с помощью клавиатуры набора номера.
4. Нажмите клавишу **Дуплекс** и ▲ или ▼, чтобы выбрать `Расширенные`. Нажмите **OK**.

5 Нажмите ▲ или ▼ для выбора
`2стор.→ 1стор.` или
`1стор.→ 2стор..`
Нажмите **OK**.

6 Нажмите клавишу **Старт**, чтобы скопировать документ.

A Текущее обслуживание

Проверка и очистка аппарата

Очистите внутренние и внешние части аппарата сухой неворсистой тканью. При замене тонер-картриджа или блока фотобарабана необходимо очищать внутренние части устройства. Если на напечатанных страницах есть пятна тонера, очистите внутренние части аппарата сухой неворсистой тканью.

ПРЕДУПРЕЖДЕНИЕ

- НЕ сжигайте тонер-картридж или узел тонер-картриджа и фотобарабана. Они могут взорваться, что приведет к получению травм.
- НЕ используйте для чистки внутренних или наружных поверхностей аппарата огнеопасные вещества, какие-либо аэрозоли или органические растворители/жидкости, содержащие спирт или аммиак. Это может привести к возникновению пожара или поражению током. Используйте сухую ткань без ворса.

  (➤➤ Руководство по безопасности устройства: *Общие меры предосторожности*)

Важная информация

Используйте нейтральные моющие средства. Очистка с применением летучих жидкостей (например, растворителей или бензина) повредит поверхность устройства.

Проверка счетчиков страниц

Можно посмотреть счетчики скопированных страниц, распечатанных страниц, отчетов, списков и факсов, а также общее количество страниц.

1. Нажмите **Меню**, **8**, **2**.
2. Нажмите ▲ или ▼ для отображения `Всего`, `Факс/Спск`, `Кол.копий` или `Печать`.
3. Нажмите **Стоп/Выход**.

Проверка оставшегося ресурса компонентов

Можно просмотреть ресурс компонентов устройства на ЖК-дисплее.

1. Нажмите **Меню**, **8**, **3**.

```
83.Ср.службы узла
  1.Фотобарабан
  2.Печка
  3.Блок лазера
Выбер. ▲▼ или OK
```

2. С помощью ▲ или ▼ выберите `1.Фотобарабан`, `2.Печка`, `3.Блок лазера`, `4.Комп.под.б. ОЛ`, `5.Комп.под.б. Л1` или `6.Комп.под.б. Л2` [1].
   Нажмите **OK**.
3. Нажмите **Стоп/Выход**.

[1] Если установлен дополнительный нижний лоток.

Примечание

Проверка ресурса фотобарабана будет точной только в том случае, если при установке новой детали был сброшен счетчик ресурса деталей. Она не будет точной, если счетчик ресурса деталей сброшен во время эксплуатации использованной детали.

Оставшийся ресурс тонер-картриджа приведен в отчете “Пользовательские настройки”. (См. раздел *Процедура печати отчета* ➤➤ стр. 46.)

Замена деталей, требующих периодической замены

Для поддержания высокого качества печати необходимо заменять детали, требующие периодической замены. Приведенные ниже детали необходимо заменять после печати приблизительно 50000 страниц [1] для комплекта подачи бумаги многофункционального лотка и приблизительно 100000 страниц [1] для комплекта подачи бумаги лотка 1 и 2 [2], узла термозакрепления и лазера. При появлении на ЖК-дисплее следующих сообщений обратитесь в службу поддержки клиентов Brother или к своему дилеру Brother.

Сообщение на ЖК-дисплее	Описание
Замените детали Узел термозакр.	Замените блок термозакрепления тонера.
Замените детали Лазерный блок	Замените блок лазера.
Замените детали Комплект ПБ Л1	Замените комплект подачи бумаги для лотка для бумаги.
Замените детали Комплект ПБ Л2 [2]	Замените комплект подачи бумаги для нижнего лотка для бумаги (дополнительно).
Замените детали Комплект ПБ ОЛ	Замените комплект подачи бумаги для многофункционального лотка для бумаги.

[1] Страницы формата A4 или Letter с печатью на одной стороне.

[2] Если установлен дополнительный нижний лоток.

Упаковка и транспортировка устройства

ПРЕДУПРЕЖДЕНИЕ

Этот аппарат тяжелый, он весит более 15,8 кг. Соблюдайте осторожность, чтобы не прищемить пальцы при установке аппарата.

При использовании нижнего лотка НЕ следует переносить аппарат с нижним лотком, так как он не прикреплен к аппарату, а это может привести к травме или повреждению аппарата.

Примечание

При необходимости транспортировки аппарата тщательно заново упакуйте его в оригинальную упаковку, чтобы избежать повреждений при транспортировке. Перевозчик также должен знать, что везет аппарат.

1. Выключите устройство. Оставьте аппарат выключенным не менее чем на 10 минут, чтобы он остыл.
2. Отсоедините все кабели, затем отсоедините кабель питания от электрической розетки.
3. Поместите упаковочный материал (1) в коробку.

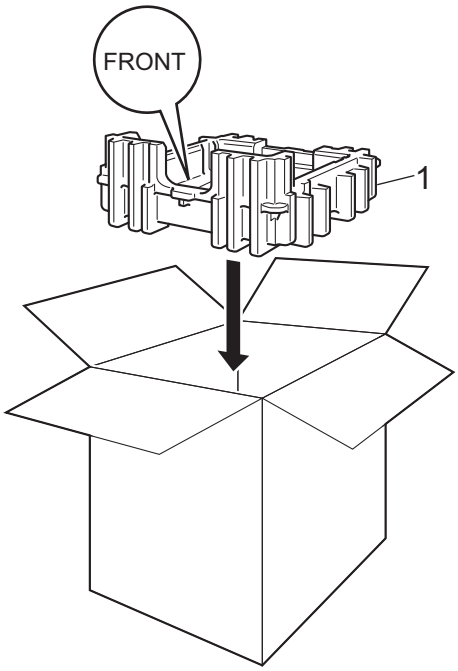

4. Оберните аппарат пластиковым пакетом, затем поместите его на упаковочный материал в коробке (1).

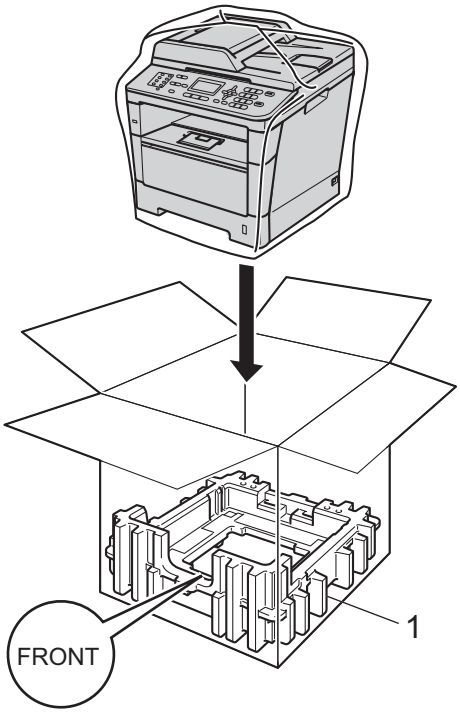

5 Поместите две части упаковочного материала (1) в картонную коробку, совместив правую часть аппарата с отметкой “**RIGHT**” на одной из частей, а левую часть – с отметкой “**LEFT**” на другой части. Поместите кабель питания и печатные материалы в оригинальную коробку, как показано на рисунке.

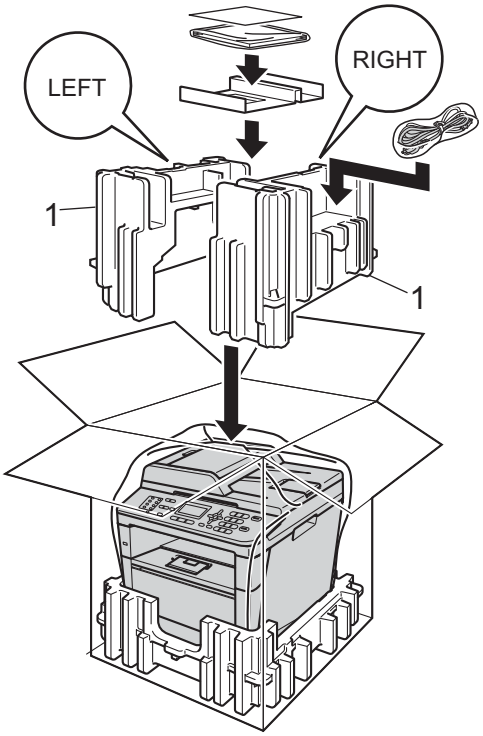

6 Закройте коробку и надежно заклейте ее скотчем.

7 <При наличии нижнего лотка> Упакуйте нижний лоток, как показано на рисунке.

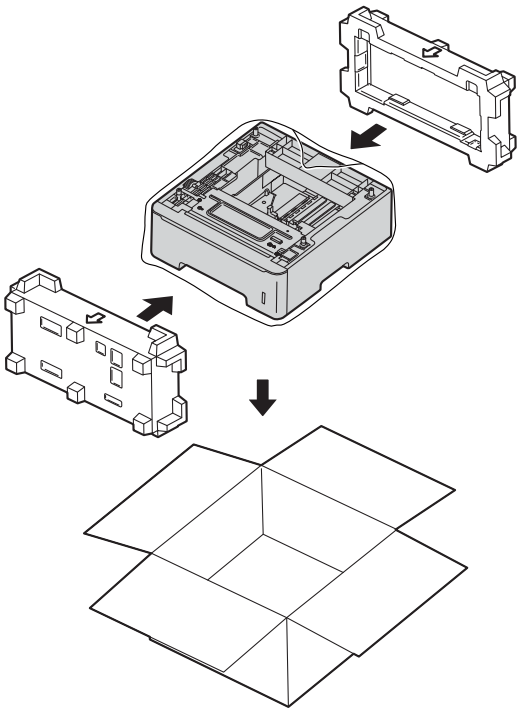

A

B Опции

Дополнительный лоток для бумаги (LT-5400)

На модель MFC-8510DN и MFC-8520DN возможна установка дополнительного нижнего лотка емкостью до 500 листов бумаги плотностью 80 г/м^2.

После установки дополнительного лотка принтер может вмещать до 800 листов обычной бумаги.

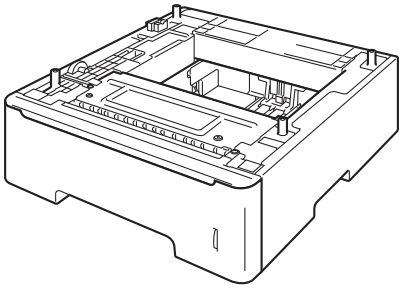

Информацию о настройке см. в инструкции, поставляемой с нижним лотком.

ПРЕДУПРЕЖДЕНИЕ

При использовании нижнего лотка НЕ следует переносить аппарат с нижним лотком, так как он не прикреплен к аппарату, а это может привести к травме или повреждению аппарата.

Плата памяти

В модели MFC-8520DN установлено 128 МБ стандартной памяти, а в модели MFC-8510DN – 64 МБ. Обе модели имеют один разъем для увеличения объема дополнительной памяти. Объем памяти можно увеличить до 384 МБ для MFC-8520DN и до 320 МБ для MFC-8510DN, установив один малогабаритный модуль памяти с двухрядным расположением выводов (SO-DIMM).

Типы модулей SO-DIMM

Можно установить следующие модули памяти SO-DIMM:

- 256 МБ Kingston KTH-LJ2015/256
- 256 МБ Transcend TS256MHP423A

Примечание

- Для получения дополнительной информации посетите веб-сайт компании Kingston Technology по адресу: http://www.kingston.com/.
- Для получения дополнительной информации посетите веб-сайт Transcend по адресу: http://www.transcend.com.tw/.

Ниже приведены технические характеристики поддерживаемых модулей SO-DIMM.

Тип	144-контактный, вывод 16-бит
Латентность CAS	4
Тактовая частота	267 МГц (533 МБ/с/контакт) или выше
Объем	256 МБ
Высота	30,0 мм
Тип DRAM	DDR2 SDRAM

Примечание

- Некоторые модули SO-DIMM несовместимы с данным устройством.
- Для получения дополнительной информации обратитесь к продавцу аппарата или в службу работы с клиентами компании Brother.

Установка дополнительной памяти

1. Выключите аппарат с помощью выключателя электропитания. Выньте телефонный провод из розетки.
2. Отсоедините соединительный кабель от аппарата и выньте вилку кабеля питания из электрической розетки.

Примечание

Перед установкой или снятием модуля SO-DIMM необходимо выключать выключатель питания устройства.

3. Выньте пластиковую крышку (1) и затем металлическую крышку (2) модуля SO-DIMM.

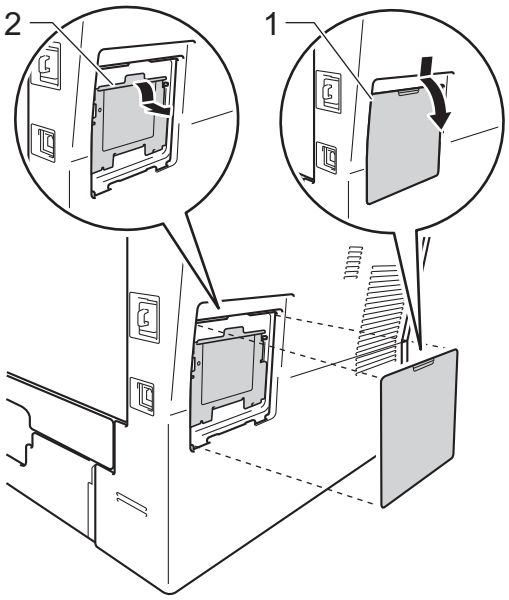

4. Выньте модуль SO-DIMM из упаковки и возьмите его за края.

Важная информация

Во избежание повреждения устройства статическим электричеством НЕ ПРИКАСАЙТЕСЬ к чипам памяти и поверхности платы.

B

5 Держа модуль SO-DIMM за края, совместите насечки модуля SO-DIMM с выступами в гнезде. Вставьте модуль SO-DIMM наклонно (1), затем прижмите его к плате так, чтобы он встал на место со щелчком (2).

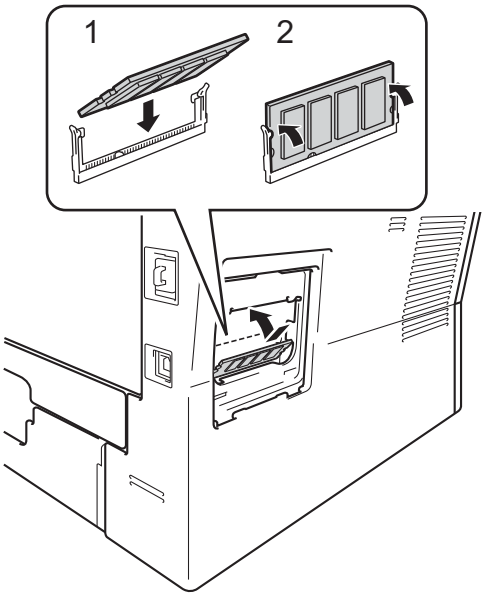

6 Установите на место металлическую крышку (2) и затем пластиковую крышку (1) модуля SO-DIMM.

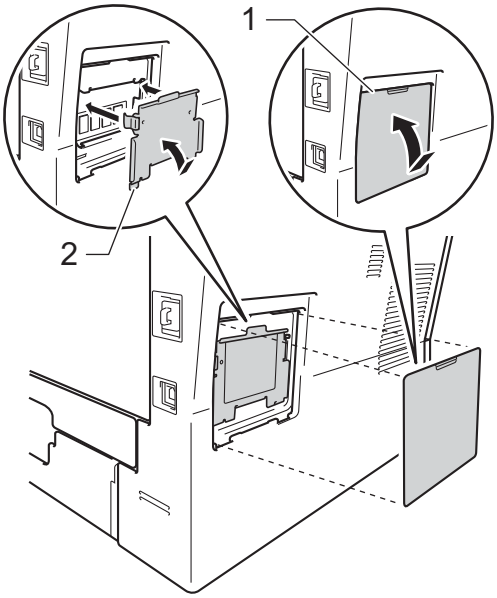

7 Сначала вставьте вилку кабеля питания в электрическую розетку, затем подсоедините соединительный кабель.

8 Подсоедините телефонный провод. Включите выключатель питания аппарата.

Примечание

Чтобы убедиться, что модуль SO-DIMM установлен правильно, можно напечатать список пользовательских параметров, где указывается текущий объем ОЗУ. (См. раздел *Процедура печати отчета* ➤➤ стр. 46.)

C Глоссарий

Это полный список функций и терминов, присутствующих в руководствах Brother. Наличие этих функций зависит от модели, которую вы приобрели.

CNG-сигналы

Специальные (тональные) сигналы, отправляемые факсимильными аппаратами при автоматической передаче, чтобы сообщить принимающему аппарату, что его вызывает факсимильный аппарат.

ECM (Режим коррекции ошибок)

Распознавание ошибок при передаче факса и повторная отправка тех страниц, при передаче которых произошла ошибка.

A/O (автоответчик)

К устройству можно подключить внешний автоответчик.

Автоматическая передача факса

Отправка факса без поднятия трубки внешнего телефона.

Автоматический повторный набор номера

Функция, позволяющая устройству повторно набирать последний номер факса через пять минут, если факс не был отправлен из-за занятой линии.

Автоматическое уменьшение

Уменьшение размера входящих факсов.

АПД (автоподатчик документов)

Документ можно загрузить в АПД, откуда он будет отсканирован автоматически по одной странице.

Быстрый набор

Код номера, заранее запрограммированный для простоты набора.

Внешний телефон

Автоответчик или телефон, подключенный к устройству.

Временные настройки

Можно изменить отдельные настройки для отдельной операции отправки факса и копирования, не меняя настройки по умолчанию.

Высокое разрешение

Разрешение 203 × 196 точек на дюйм. Используется для печати текста с мелким шрифтом и графиков.

Громкость звонка

Регулировка громкости звонка.

Громкость звукового сигнала

Настройка громкости звукового сигнала при нажатии кнопки или при выполнении ошибочного действия.

Группа совместимости

Способность одного факсимильного аппарата ввести обмен информацией с другим. Совместимость обеспечивается между группами ITU-T.

Групповой набор номера

Комбинация номеров быстрого и ускоренного набора, запрограммированных в ячейке быстрого или ускоренного набора для пакетной рассылки.

Двойной доступ

Устройство может сканировать исходящие факсы и запланированные задания в память одновременно с отправкой факсов из памяти или приемом/печатью входящих факсов.

Длительность двойного сигнала вызова

Время, в течение которого аппарат Brother подает частые двойные звонки (в режиме приема “Факс/Телефон”), чтобы вы ответили на принятый голосовой вызов.

Доступ для удаленного извлечения из памяти

Возможность удаленного доступа к устройству с любого телефона с тональным набором.

ЖКД (жидкокристаллический дисплей)

Дисплей устройства, на котором отображаются сообщения с инструкциями (во время настройки аппарата) или дата и время (когда аппарат находится в режиме простоя).

Журнал отправки и приема факсов

Информация о последних 200 входящих и исходящих факсах. “TX” означает “Передача”. “RX” означает “Прием”.

Задания в очереди

Можно проверить, какие запрограммированные задания еще ожидают отправки в памяти, и отменить любое из этих заданий.

Задержка ответа

Количество звонков, после которого устройство отвечает на вызов в режиме `Только факс` и `Факс/Телефон`.

Запрограммированная отправка факса

Отправка факса в указанное время того же дня.

Идентификатор устройства

Сохраненный в памяти текст, отображаемый в заголовке отправленных факсов. Он содержит имя отправителя и номер факса.

Импульсный набор

Тип дискового набора номера на телефонной линии.

Интервал печати журнала

Заранее запрограммированный интервал автоматической печати журнала отправки и получения факсов. Журнал отправки и получения факсов можно распечатать и по требованию, без прерывания цикла.

Код удаленного доступа

Ваш персональный четырехзначный код (---*), позволяющий сделать вызов и получить доступ к своему устройству с другого аппарата.

Код удаленной активации

Этот код (* 51 в тональном режиме) вводится, когда вы отвечаете на вызов факса с внешнего или параллельного телефона.

Контрастность

Настройка для компенсации темных или светлых документов, при которой факсы или копии темных документов становятся светлее, а светлых документов — темнее.

Набор одним нажатием

Клавиши на панели управления устройства, для которых можно запрограммировать номера, набираемые одним нажатием клавиши. Для каждой клавиши можно записать второй номер, который будет вызываться одновременным нажатием клавиши **Смена** и клавиши быстрого набора.

Обнаружение факса

Позволяет устройству отвечать на CNG-сигналы, когда вы прерываете вызов факса снятием телефонной трубки.

Опрос

Процесс вызова одним факсимильным аппаратом другого факсимильного аппарата для получения ожидающих факсимильных сообщений.

Оптическое распознавание символов (OCR)

Программное приложение Nuance™ PaperPort™ 12SE или Presto! PageManage преобразует изображение текста в текст, который можно редактировать.

Отмена задания

Отмена запрограммированного задания печати и удаление его из памяти устройства.

Оттенки серого

Оттенки серого цвета, доступные для копирования и отправки по факсу фотографий.

Отчет подтверждения отправки

Список всех операций отправки факсов с указанием даты, времени и номера.

Ошибка связи (или “Ош. связи”)

Ошибка при отправлении или получении факса, обычно обусловленная шумом или помехами на линии.

Пакетная передача

В целях экономии все факсы, запрограммированные для отправки на один и тот же номер, будут отправлены как один факс.

Пакетная рассылка

Возможность отправлять одно и то же факсимильное сообщение нескольким адресатам.

Параллельный телефон

Телефон с номером факса, подключенный к отдельной настенной розетке.

Пауза

Позволяет ввести задержку продолжительностью 3,5 секунды в последовательность набора при наборе номера с использованием цифровой клавиатуры или при записи номеров быстрого набора или набора одним нажатием. Для ввода более длительной паузы нажимайте **Повтор/Пауза** столько раз, сколько требуется.

Передача

Процесс отправки факсов по телефонным линиям с вашего устройства на принимающий факсимильный аппарат.

Передача в реальном времени

Когда память устройства заполнена, можно отправить факсы в реальном времени.

Пересылка факсов

Отправка принятого в память факса на другой заранее запрограммированный номер факса.

Печать резервных копий

Устройство печатает копию каждого принятого и записанного в память факса. Это мера предосторожности, предотвращающая потерю сообщений при отключении электричества.

Поиск

Электронный алфавитный список имен и номеров, сохраненных в памяти экстренного, быстрого и группового набора.

Прием в память при отсутствии бумаги

Сохранение факсов в память устройства, когда в устройстве закончится бумага.

Разрешение

Количество вертикальных и горизонтальных линий на дюйм.

Режим “Меню”

Режим программирования для изменения настроек устройства.

Режим международной связи

Режим, при котором временно меняются сигналы факса для учета шума и радиопомех на международных телефонных линиях.

Сигналы факса

Сигналы, посылаемые отправляющим и принимающим аппаратами при обмене информацией.

Сканирование

Процесс отправки изображения с бумажного документа в электронном виде на компьютер.

Сохранение факсов в памяти

Функция сохранения факсов в памяти.

Список пользовательских настроек

Распечатываемый отчет, в котором перечислены текущие настройки устройства.

Способ кодирования

Способ кодирования информации, содержащейся в документе. Все факсимильные аппараты должны поддерживать минимально необходимый стандарт Modified Huffman (MH). Ваше устройство может поддерживать и более эффективные способы сжатия данных (Modified Read (MR), Modified Modified Read (MMR) и JBIG), если принимающий аппарат имеет такие же возможности.

Тональный набор

Режим тонального набора номера на телефонной линии.

Указатель телефонов

Список имен и номеров телефонов, сохраненных в памяти номеров экстренного набора и быстрого набора, в порядке возрастания номеров.

Факс в ручном режиме

Сняв трубку внешнего телефона, дождитесь ответа от принимающего факсимильного аппарата, а затем нажмите **Старт**, чтобы начать передачу.

Факс/Телефон

Режим, при котором можно получать вызовы факса и телефонные вызовы. Не используйте этот режим в комбинации с автоответчиком.

D Указатель

A

Apple Macintosh
См. руководство по использованию программного обеспечения.

C

ControlCenter2 (для Macintosh)
См. руководство по использованию программного обеспечения.
ControlCenter4 (для Windows®)
См. руководство по использованию программного обеспечения.

N

N в 1 (макет страницы) 52
Nuance™ PaperPort™ 12SE
См. руководство по использованию программного обеспечения и раздел “Справка” приложения PaperPort™ 12SE для получения доступа к справочным руководствам.

P

PC-Fax
См. руководство по использованию программного обеспечения.
Presto! PageManager
См. руководство по использованию программного обеспечения. См. также раздел “Справка” приложения Presto! PageManager.

Б

Безопасность
Блокировка настроек 9
Защитная блокировка функций
пароль администратора 6
пользователи с ограниченным доступом 7
Режим общего доступа 7
ограничение набора номера 11
Беспроводная сеть
См. руководство по быстрой установке и руководство пользователя по работе в сети.
Блок фотобарабана
проверка (оставшийся ресурс) 60

В

Временные настройки копирования 47

Г

Группы для пакетной рассылки 34

Д

Двойной доступ 16
Двустороннее копирование 55
Для Macintosh
См. руководство по использованию программного обеспечения.
Для Windows®
См. руководство по использованию программного обеспечения.

Ж

ЖКД (жидкокристаллический дисплей)
контрастность 3

З

Запрограммированная пакетная рассылка 19
Зарегистрированные пользователи 7

И

Информация об аппарате
проверка оставшегося ресурса компонентов 60
счетчики страниц 60

К

Качество
копирование 49, 50
Клавиша "Разрешение" 15
Клавиша "Увеличение/Уменьшение" 47
Коды факса
изменение 27
код удаленного доступа 27
Копирование
N в 1 (макет страницы) 52
временные настройки 47
использование стекла сканера ... 50, 53
качество 50
Клавиша "Увеличение/Уменьшение" 47
Клавиша двухстороннего копирования 55, 57
Клавиша параметров 49
клавиши 47
контрастность 52
копирование идентификационной карты 2 в 1 54
с помощью АПД 50
сортировка 50

М

Макет страницы (N в 1) 52

Н

Набор номера
Группы (рассылка) 16
ограничение набора номера 11

О

Обслуживание, текущее 59
проверка оставшегося ресурса компонентов 60
Опрос
Передача по запросу 23
прием факса по запросу 32
Отключение электроэнергии 1
Отмена
выполняемая рассылка 17
задания, ожидающие повторного набора 20
настройки удаленного управления факсом 26
сохранение факсов в памяти 25
факсы, сохраненные в памяти 20
Отчеты 45, 46
Журнал отправки и приема факсов 45, 46
Интервал печати журнала 45
Контроль передачи 45
Конфигурация сети 46
Отчет по WLAN 46
Печать точек барабана 46
Пользовательские настройки 46
процедура печати 46
Указатель телефонов 46

П

Пакетная рассылка 16
настройка групп для 34
отмена 17
Память
добавление модуля DIMM (опция) 64
установка 65
сохранение 1
Пересылка факсов
программирование номера 25
удаленное изменение 28, 29
Переход на летнее и зимнее время 1
Печать
отчеты 46
См. руководство по использованию программного обеспечения.
факса из памяти 31

Р

Разрешение
выбор для следующего факса 15
факс (стандартное, хорошее, отличное, фото) 15
Режим глубокого сна 2
Режим сна 2
Режим экономии тонера 2
Ручной режим
передача 15

С

Сеть
печать
См. руководство пользователя по работе в сети.
сканирование
См. руководство по использованию программного обеспечения.
факс
См. руководство по использованию программного обеспечения.
Сканирование
См. руководство по использованию программного обеспечения.
Сортировка 50
Сохранение факсов в памяти 25
включение 25
выключение 26
печать из памяти 31

Т

Титульная страница 20
для всех факсов 22
отпечатанный бланк 22
пользовательские примечания 21
только для следующего факса 21
Тихий режим 3

У

Удаленная настройка
См. руководство по использованию программного обеспечения.
Удаленное извлечение из памяти 27
код доступа 27
команды 29
получение факсов 28
Уменьшение
входящие факсы 30
копии 47
Ускоренный набор
Групповой набор номера
создание групп рассылки 34
пакетная рассылка 16
использование групп 16

Ф

Факс, автономный
отправка 13
из памяти (двойной доступ) 16
контрастность 14
международная связь 18
отложенная отправка факса 19
отложенный пакет 19
отмена из памяти 20
отображение получателя 22
пакетная рассылка 16
передача в реальном времени 18
Передача по запросу 23
разрешение 15
ручная 15
прием
в память (сохранение факсов в памяти) 25
извлечение с удаленного аппарата 28, 29
Пересылка факсов 29
прием факса по запросу 32
уменьшение по формату бумаги 30
штамп приема факса 31

D

Посетите наш сайт в Интернете
http://www.brother.com/

Эти аппараты одобрены для использования только в стране приобретения. Местные компании Brother или их дилеры оказывают поддержку только для аппаратов, приобретенных в соответствующей стране.