TS-A6933I

3-WAY SPEAKER

- MAX. MUSIC POWER 420 W
- NOMINAL POWER 60 W
- WOOFER 163 mm×237 mm
- MIDRANGE Ø57 mm CONE
- TWEETER Ø11 mm DOME
- IMPEDANCE 4 OHMS
- SENSITIVITY 92 dB (±1.5 dB)
- FREQUENCY RESPONSE 28 Hz TO 36 kHz (−20 dB)
- GROSS WEIGHT 2.62 kg

Pioneer

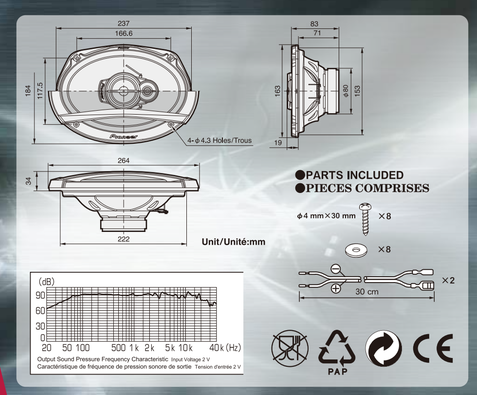

420W MAX

3 WAY VOIES

6"×9"

XIEW5 ☐ 1 PAIR

PIONEER CORPORATION

TS-A6933I
3-WAY SPEAKER
3-ПОЛОСНЫЙ ДИНАМИК

TS-A6933I
HP 3 VOIES

Pioneer

TH5694-BVI
TH5694-BVI
TH5694-BVI
TH5694-BVI

⚠CAUTION
1. Do not touch the speaker cone.
2. Use the supplied parts for correct mounting.
3. Do not install the speaker where it may obstruct the driver's vision.
4. Read the instruction manual for the correct connections. Refer also to the instruction manual of the car stereo used.

⚠VORSICHT
1. Die Lautsprechermembran nicht berühren.
2. Die mitgelieferten Teile für die richtige Montage verwenden.
3. Es ist darauf zu achten daß die Fahrersichtfeld und die Lenkeinrichtungen nicht Abteil beeinen.
4. Lesen Sie die Anleitungen für die richtigen Anschlüsse durch. Beachten Sie auch die Anleitungen des verwendeten Autoradios.

⚠ATTENTION
1. Ne jamais toucher le fil flexible du haut-parleur.
2. Pour monter correctement le haut-parleur, utiliser les pièces fournies.
3. S'assurer que les fils et les autres éléments ne touchent pas une pièce métallique.
4. Pour les connexions correctes, lire attentivement le mode d'emploi. Se référer également au mode d'emploi de l'autoradio.

⚠PRECAUZIONE
1. Non toccare il cono flessibile del diffusore ⑧.
2. Usare solo le parti in dotazione per il montaggio corretto.
3. Assicurarsi che il cavo ed i terminali del diffusore non siano a contatto con metallo.
4. Per i collegamenti corretti, leggere attentamente il manuale di istruzioni. Fare riferimento anche al manuale di istruzioni dello stereo per auto in uso.

⚠PRECAUCIÓN
1. No toque el cono flexible del altavoz ⑧.
2. Use solamente las piezas suministradas para un montaje correcto.
3. Asegúrese de que los cables y terminales del altavoz no estén en contacto con el metal.
4. Para hacer las conexiones correctas, lea detenidamente el manual de instrucciones que se provee para el reproductor estéreo del automóvil.

⚠PRECAUÇÃO
1. Não toque no cone flexível do altifalante ⑧.
2. Use apenas as peças fornecidas para uma montagem correta.
3. Certifique-se de que os fios e terminais do altifalante não estão em contacto com metal.
4. Para fazer as ligações corretas, leia atentamente o manual de instruções do seu auto-rádio.

⚠ОСТОРОЖНО
1. Не прикасайтесь к гибкому корпусу динамика ⑧.
2. Используйте только прилагаемые детали для правильной установки.
3. Убедитесь, что провода и клеммы динамика не соприкасаются с металлом.
4. Правильное подключение см. в инструкции по эксплуатации автомагнитолы.

⚠注意事項
1. 不可触碰扬声器振动膜。
2. 使用随附零件以正确安装扬声器。
3. 确保扬声器线缆和端子不接触到金属。
4. 有关线路连接的详细信息，请参阅车载音响主机的使用说明书。

⚠احتياطات
١- لا تلمس المخروط ⑧ المرن للمكبر.
٢- استخدم الأجزاء المرفقة للتركيب الصحيح.
٣- تأكد من عدم تلامس أسلاك ومحطات المكبر مع المعدن.
٤- اقرأ دليل التعليمات للتوصيلات الصحيحة. راجع أيضًا دليل تعليمات مسجل الشرائط المستخدم.

- Do not fail to read the instructions on the top to the opposite side.
- Ne manquez pas de lire les instructions sur le côté opposé.
- Non mancare di leggere le istruzioni sul lato opposto.
- Asegúrese de leer las instrucciones sobre el lado opuesto.
- Não deixe de ler as instruções no lado oposto.
- Обязательно прочитайте инструкции на внутренней стороне упаковки.
- 请务必阅读对面的说明。
- يجب قراءة التعليمات الموجودة على الجهة المقابلة.

●PARTS INCLUDED
●MIT GELIEFERTES ZUBEHÖR
●PIECES COMPRISES
●PEZZI INCLUSI
●PIEZAS INCLUIDAS
●PEÇAS INCLUÍDAS
●КОМПЛЕКТАЦИЯ
●附件
● لأجزاء المتضمنة

①
ϕ4 mm×30 mm
×8

②
×8

③
30 cm
×2

A
B

Pioneer Corporation
1-1, Shin-ogura, Saiwai-ku, Kawasaki-shi, Kanagawa 212-0031, Japan
Pioneer Europe NV
Haven 1087, Keetberglaan 1, B-9120 Melsele, Belgium
Pioneer Electronics (Australia) Pty. Ltd.
5 Arco Lane, Heatherton, Victoria, 3202, Australia, Tel: (03) 9586 6300
Pioneer Electronics (New Zealand) Ltd.
Unit 2, 17 Corinna Street, Penrose, Auckland, New Zealand, Tel: (09) 525 3080
Pioneer Electronics Asia Pte. Ltd.
253 Alexandra Road, #04-01, Singapore 159936, Tel: 65-6472-1111
Pioneer Electronics (Thailand) Co., Ltd.
Bangkok Business Center Building, 15th Floor, 29/31 Sukhumvit 63 (Ekamai) Road, Klongton Nua, Wattana, Bangkok 10110, Thailand, Tel: 66-2-717-3777
Pioneer Electronics (Malaysia) Sdn. Bhd.
Level 8, Menara Milenium, Jalan Damanlela, Pusat Bandar Damansara, Damansara Heights, 50490 Kuala Lumpur, Malaysia, Tel: 603-2093-1888
Pioneer Electronics (Philippines) Inc.
Unit 1201, 12th Floor, Tower One & Exchange Plaza, Ayala Triangle, Ayala Avenue, Makati City, Metro Manila, Philippines, Tel: 63-2-848-6601
Pioneer Electronics (Taiwan) Co., Ltd.
12F, No. 150, Sec. 1, Xinsheng S. Rd., Zhongzheng Dist., Taipei City 100, Taiwan, R.O.C., Tel: 886-2-2321-8638
Pioneer Electronics (Hong Kong) Ltd.
Unit 2609, 26/F, Tower 1, Kowloon Commerce Centre, 51 Kwai Cheong Road, Kwai Chung, N.T., Hong Kong, Tel: 852-2848-6488
Pioneer Electronics (Shanghai) Co., Ltd.
Room 2205, Bund Center, No. 222 Yan An Road East, Shanghai 200002, China, Tel: 86-21-6374-1000
Pioneer Electronics (Korea) Inc.
Pioneer Gangnam Building, 1541, Seocho-dong, Seocho-gu, Seoul, Korea, Tel: 82-2-2053-3700

TS-A6933I
3-WAY SPEAKER
3-ПОЛОСНЫЙ ДИНАМИК

High Dynamic Range

3-WAY SPEAKER / HP 3 VOIES
DIFFUSORE 3 VIE / ALTO-FALANTE 3 VIAS
3-ПОЛОСНЫЙ ДИНАМИК

MULTILAYER MICA MATRIX CONE

TS-A6933I **420W MAX.**

Flush-Mount Car Speaker
163 mm×237 mm SHALLOW TYPE COAXIAL 3-WAY

Haut-Parleurs À Montage Encastré Pour Automobile
3 VOIES COAXIAL 163 mm×237 mm TYPE MINCE

Be sure to read this instruction manual before installing this speaker.
Vor dem Einbau des Lautsprecher, verfehlen Sie nicht diese Vorschrift zu lesen.
Prière de lire obligatoirement ce manuel d'installation avant de monter les haut-parleurs.
Prima di installare l'altoparlante leggete tassativamente le istruzioni.
Antes de instalar el altavoz es importante que lea estas instrucciones.
Leia este manual de instruções antes de instalar o alto-falante.
Обязательно прочитайте это руководство перед подключением динамика.
安装揚聲器前，務須先看本使用說明書。
تأكد من قراءة كتيب التعليمات هذا قبل تركيب السماعة

●FEATURES
1. MULTILAYER MICA MATRIX CONE
2. PROGRESSIVE FLEX SUSPENSION SYSTEM
3. SHALLOW BASKET DESIGN
4. ϕ57 mm CONE MIDRANGE

●MERKMALE
1. KONUS AUS MEHRLAGIGER GLIMMER-MATRIX
2. FORTSCHRITTLICHES FLEXIBLES FEDERUNGSSYSTEM
3. FLACHE KORBGESTALTUNG
4. ϕ57 mm KONUS MITTELTON-LAUTSPRECHER

●CARACTÉRISTIQUES
1. CÔNE À MATRICE EN MICA MULTICOUCHE
2. SYSTEME DE SUSPENSION FLEXIBLE PROGRESSIVE
3. SALADIER MINCE
4. HP MÉDIUM À CÔNE ϕ57 mm

●CARATTERISTICHE
1. CONO MATRICE MICA MULTI-STRATO
2. SISTEMA SOSPENSIONE FLESSIBILE PROGRESSIVA
3. DESIGN A PANIERE BASSO
4. CONO MEDIO ϕ57 mm

●CARACTERISTICAS
1. CONO CON MATRIZ DE SÍLICE EN MULTICAPAS
2. SISTEMA DE SUSPENSIÓN FLEXIBLE Y PROGRESIVA
3. DISEÑO DE SHALLOW BASKET
4. ALTOPARLANTE DE MEDIO ALCANCE CON CONO DE ϕ57 mm

●CARACTERÍSTICAS
1. CONE COM MATRIZ DE SÍLICA EM MULTICAMADAS
2. SISTEMA DE SUSPENSÃO FLEXÍVEL E PROGRESSIVA
3. DESIGN DE SHALLOW BASKET
4. ALTO-FALANTE DE MÉDIO ALCANCE COM CONE DE ϕ57 mm

●ОСОБЕННОСТИ
1. МНОГОСЛОЙНЫЙ СЛЮДЯНОЙ МАТРИЧНЫЙ КОНУС
2. СИСТЕМА РЕГУЛИРОВАНИЯ ПОСЛЕДОВАТЕЛЬНОГО ДВИЖЕНИЯ ГИБКОЙ ПОДВЕСКИ
3. ДИЗАЙН МЕЛКОЙ КОРЗИНЫ
4. ДИАПАЗОН СРЕДНИХ ЗВУКОВЫХ ЧАСТОТ КОНУСА ϕ57 мм

●特點
1. 多層式雲母基體音盆
2. 漸進式彈性懸掛系統
3. 淺型盆架設計
4. ϕ57 mm紙盆型中音揚聲器

● المميزات
١- مخروط قالب ميكا متعدد الطبقات
٢- نظام التعليق التدريجي المرن
٣- تصميم سلة مخفضة التركيب
٤- مخروطي متوسط النطاق بقطر ٥٧ مم

●SPECIFICATIONS

• Reproduction system	Coaxial three way
• Speaker specifications	
Woofer	163 mm×237 mm Multilayer mica matrix cone Light weight rubber coated cloth surround Heat-resistant voice coil Magnet : 320 g
Midrange	ϕ57 mm Cone Strontium magnet : 40 g
Tweeter	ϕ11 mm Dome
• Nominal impedance	4 Ω
• Sensitivity	92 dB ±(1.5 dB)
• Frequency response	28 Hz to 36 kHz (−20 dB)
• Maximum music power	420 W
• Nominal power	60 W
• Grille material	Steel net, heat-proof resin
• Weight (per speaker including accessory parts)	1,11 kg
• Gross weight (2 speakers including packaging)	2,62 kg

●CARACTERISTIQUES

• Système de reproduction	Coaxial à 3 voies
• Spécifications des haut-parleurs	
HP Grave	163 mm×237 mm Cône à matrice en mica multicouche Pièce en caoutchouc de poids léger revêtue de toile Bobine mobile résistante à la chaleur Aimant : 320 g
HP Médium	ϕ57 mm Cône
HP Aigu	Aimant en strontium : 40 g ϕ11 mm Dôme
• Impédance nominale	4 Ω
• Sensibilite	92 dB (±1,5 dB)
• Bande passante	28 Hz à 36 kHz (−20 dB)
• Puissance musicale maximum	420 W
• Puissance nominale	60 W
• Matériau de grille	Grille métallique, résistante à la chaleur
• Poids (par haut-parleur pièces accessoires comprises)	1,11 kg
• Poids brut (2 haut-parleurs emballage compris)	2,62 kg

●TECHNISCHE EINZELHEITEN

• Tonwiedergabesystem	Koaxial 3-Weg
• Bechreibung der Lautsprecher	
Tieftöner	163 mm×237 mm Konus aus mehrlagiger Glimmer-Matrix Einfassung aus mit Leichtgummi beschichteten Textil Hitzebeständige Stimmenspule Magnet : 320 g
Mitteltöner	ϕ57 mm Konus Strontiummagnet : 40 g
Hochtöner	ϕ11 mm Kuppel
• Nennimpedanz	4 Ω
• Empfindlichkeit	92 dB (±1,5 dB)
• Frequenzgang	28 Hz bis 36 kHz (−20 dB)
• Max. Musikleistung	420 W
• Nennspannung	60 W
• Material des Schutzgitters	Sahlnetz, hitzebeständige Herz
• Gewicht (pro Lautsprecher einschl Zubehörteile)	1,11 kg
• Gesamtgewicht (2 Lautsprecher und Verpackung)	2,62 kg

●CARACTERISTICAS

• Sistema de reproducción	Coaxial de 3 vías
• Especificaciones del altavoz	
Woofer	163 mm×237 mm Cono con matriz de sílice en multicapas Sonido surround con tela revestida de caucho de peso ligero Bobina de voz resistente al calor Imán : 320 g
Altavoz de medios	ϕ57 mm Cono Imán de estroncio : 40 g
Tweeter	ϕ11 mm Domo
• Impedancia nominal	4 Ω
• Sensibilidad	92 dB (±1,5 dB)
• Respuesta de frecuencia	28 Hz a 36 kHz (−20 dB)
• Máxima potencia de musica	420 W
• Potencia nominal	60 W
• Material de la rejilla	Malla de acero, resina a prueba de calor
• Peso (por altavoz incluyendo accesorios)	1,11 kg
• Peso bruto (2 altavoces incluyendo embalaje)	2,62 kg

●DATI TECNICI

• Sistema di riproduzione	Coassiale a tre vie
• Caratteristiche del diffusore	
Woofer	163 mm×237 mm Cono matrice mica multi-strato Bordo tessuto rivestito gomma leggera Bobina di voce resistente al calore Magnete : 320 g
Midrange	ϕ57 mm Cono Magnete allo stronzio : 40 g
Tweeter	ϕ11 mm Cupola
• Impedenza nominale	4 Ω
• Sensibilità	92 dB (±1,5 dB)
• Risposta alla frequenza	28 Hz a 36 kHz (−20 dB)
• Massima potenza musicale	420 W
• Potenza nominale	60 W
• Materiale della griglia	Rete in acciaio, resina resistente al calore
• Peso (per diffusore inclusi accessori)	1,11 kg
• Peso lordo (2 diffusori incluso l'imballaggio)	2,62 kg

●ESPECIFICAÇÕES

• Sistema de reprodução	Rota tripla coaxial
• Especificações do alto-falante	
Woofer	163 mm×237 mm Cone com matriz de sílica em multicamadas Som surround com tela revestida de borracha de peso leve Bobina de voz resistente ao calor Magneto : 320 g
Âmbito médio	ϕ57 mm Cone Magneto de estrôncio : 40 g
Tweeter	ϕ11 mm Domo
• Impedância nominal	4 Ω
• Sensibilidade	92 dB (±1,5 dB)
• Resposta de freqüência	28 Hz a 36 kHz (−20 dB)
• Potência máxima de música	420 W
• Potência nominal	60 W
• Material de tela	Rede de aço, resina à prova de calor
• Peso (por alto-falante incluindo peças acessórias	1,11 kg
• Peso bruto (2 alto-falantes incluindo empacotamento)	2,62 kg

●CHARACTERISTICHE

• Система воспроизведения	Коаксиальная 3-полосная система
• Технические характеристики динамика	
НЧ-динамик	163 мм×237 мм Многослойный слюдяной матричный конус Система объемного звучания с легкой прорезиненной тканью Теплостойкая звуковая катушка Магнит : 320 г
СЧ-динамик	ϕ57 мм Конус Стронциевый магнит : 40 г
ВЧ-динамик	ϕ11 мм Купол
• Номинальное сопротивление	4 ом
• Чувствительность	92 дБ (±1,5 дБ)
• Частотная характеристика	28 Гц к 36 кГц (−20 дБ)
• Максимальная музыкальная мощность	420 ватт
• Номинальная мощность	60 ватт
• Материал решетки	Стальная сетка, теплостойкий каучук
• Вес (один динамик, включая принадлежности)	1,11 кг
• Вес брутто (2 динамика, включая упаковку)	2,62 кг

●规格

• 再現系統	同軸三路
• 揚聲器規格	
低音揚聲器	163毫米×237毫米 多層式雲母母體音盆 輕量型橡膠塗層布懸邊 耐熱音圈 磁鐵：320公克
中音揚聲器	ϕ57毫米音盆 磁鐵：40公克
高音揚聲器	ϕ11毫米圓頂型
• 標稱阻抗	4 歐姆
• 靈敏度	92 分貝（±1.5 分貝）
• 頻率反應	28 赫茲～36 千赫（−20 分貝）
• 最大音樂功率	420 瓦
• 額定功率	60 瓦
• 濾機材料	鋼絲網，耐熱樹脂
• 重量（每個揚聲器包括附件在內）	1,11 公斤
• 毛重（2支揚聲器，包括包裝）	2,62 公斤

●المواصفات

• نظام الانتاج	محور متحد ثلاثة طرق
• مواصفات السماعة	
مخروط	١٦٣ مم ×٢٣٧ مم مخروط قالب ميكا متعدد الطبقات إحاطة قماش مغطى بمطاط خفيف الوزن ملف صوت مقاوم للحرارة مغناطيس ٣٢٠ جم
مخروط الرنين المتوسط	قطر ٥٧مم مغنطيسية مغنطيس السترونشيوم ٤٠ جم
مخروط الرنين العالي	قبة قماش، قطر ١١ مم ٤ أوم
• المعاوقة الاسمية	
• الحساسية	٩٢ ديسبل (±١,٥ ديسبل)
• استجابة الترددات	٢٨ هرتز أو ٣٦,٠٠٠ هرتز (−٢٠ ديسبل)
• أقصى قدرة موسيقية	٤٢٠ وط
• القدرة الاسمية	٦٠ وط
• مادة الشبكة	شبكة فولاذ، راتنج ضد الحرارة
• الوزن (للسماعة مع أجزاء التلحقات)	١,١١ كيلجم
• الوزن الاجمالي (للسماعتين مع التغليف)	٢,٦٢ كيلجم

●HOW TO INSTALL ●EINBAU ●MODE D'INSTALLATION ●MODO DI INSTALLAZIONE
●INSTALACION ●COMO INSTALAR ●КАК ПОДКЛЮЧИТЬ ●安裝方法 ●كمنة التركيب

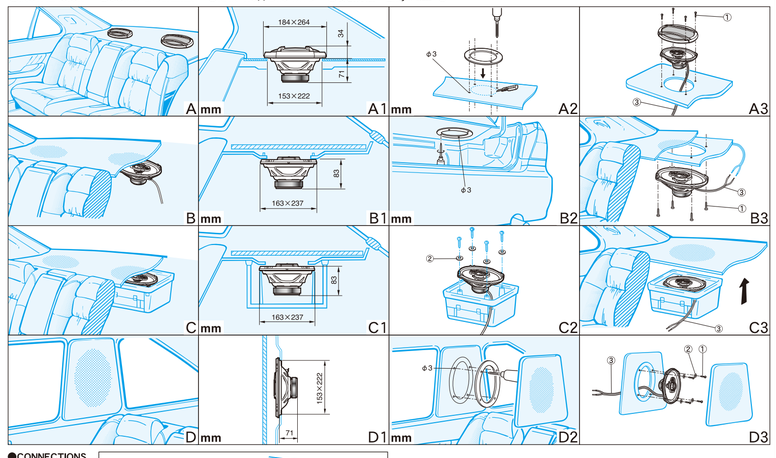

●CONNECTIONS
●VERBINDUNGEN
●CONNEXIONS
●CONNESSIONI
●CONEXIONES
●CONEXÕES
●СОЕДИНЕНИЯ
●接線
التوصيلات ●

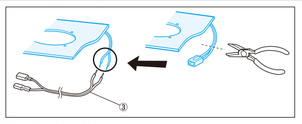

©PIONEER CORPORATION 2015 1-1, Shin-ogura, Saiwai-ku, Kawasaki-shi, Kanagawa 212-0031, JAPAN / JAPON MADE IN VIETNAM FABRIQUÉ AU VIÊT-NAM FABBRICATO IN VIETNAM FEITO EM O VIETNÃ СДЕЛАНО В ВЬЕТНАМЕ
PIONEER EUROPE NV Haven 1087, keetberglaan 1, B-9120 Melsele, Belgium / Belgio / Belgique

TS-A6933I/XIEW5 THF5694-B/VI